ООО ПроектСервисМонтаж

394005, г. Воронеж, ул. Владимира Невского д. 83, оф. 87; E-mail: proektsm36@yandex.ru;8-473-204-51-61; 8 (919) 231-31-74; ИНН/КПП 3662286117/366201001; ОКТМО 20701000;р/с 40702810313000041366; ПАО Сбербанк; к/с 30101810600000000681; БИК 042007681; ОГРН 1203600022086

Заказчик
Администрация Сабанчинского сельского поселения Яльчикского района Чувашской Республики
Генеральный подрядчик
ООО «ПроектСервисМонтаж»

ТЕХНИЧЕСКИЕ ПАСПОРТА

автомобильных дорог общего пользования местного значения Сабанчинского сельского поселения Яльчикского района Чувашской Республики

д. Полевые Козыльяры

Договор № 9 от «25» марта 2022 г.

Воронеж 2022 г.

ООО ПроектСервисМонтаж

394005, г. Воронеж, ул. Владимира Невского д. 83, оф. 87; E-mail: proektsm36@yandex.ru; 8-473-204-51-61; 8 (919) 231-31-74; ИНН/КПП 3662286117/366201001; ОКТМО 20701000;р/с 40702810313000041366; ПАО Сбербанк; к/с 30101810600000000681; БИК 042007681; ОГРН 1203600022086

Заказчик
Администрация Сабанчинского сельского поселения Яльчикского района Чувашской Республики
Генеральный подрядчик
ООО «ПроектСервисМонтаж»

Утверждаю
Глава Сабанчинского сельского поселения

_____А. В. Трофимов
«____»_____2022 г.

ТЕХНИЧЕСКИЕ ПАСПОРТА

автомобильных дорог общего пользования местного значения Сабанчинского сельского поселения Яльчикского района Чувашской Республики

д. Полевые Козыльяры

Разработано

Договор № 9 от «25» марта 2022 г.

Директор _____А.А. Зеленская

Воронеж 2022 г.

Содержание

№ п/п	Наименование	Стр.
1.	Введение	4
2.	Условные обозначения	5
3.	Ситуационный план	6
4.	ул. Мостовая	7
5.	ул. Полевая	25
6.	ул. Мирная	43

Введение

Технические паспорта автомобильных дорог общего пользования местного значения Сабанчинского сельского поселения Яльчикского района Чувашской Республики разработаны согласно Договора № 9 от «25» марта 2022 г., заключенного между Администрацией Сабанчинского сельского поселения Яльчикского района Чувашской Республики и ООО «ПроектСервисМонтаж» в соответствии с требованиями ГОСТ 33388-2015 "Дороги автомобильные общего пользования. Требования к проведению диагностики и паспортизации".

Обследование дорог производилось с использованием передвижной дорожной лаборатории «ТРАССА», специализированной мобильной навигационной системы, имеющей в составе спутниковое оборудование, работающее в двухсистемном двухчастотном режиме ГЛОНАСС/GPS, прибора для определения расстояния ИП-5, лазерного измерителя расстояний, измерительного дорожного колеса, фотосъемочной системы. Точность измерений была принята согласно ОДМ 218.3.005-2010:

- Для продольного уклона проезжей части не менее 5‰.
- Для протяженности автодороги должна быть не менее 0,2%.
- Для ширины проезжей части и обочин не менее 0,1м.
- Для высоты надземных коммуникаций не менее 0,1м.

При проведении камеральных работ использовались программные продукты: Титул-2005 и Дорога-ПРО.

Ответственный исполнитель:

Инженер		Сергеев С.В.
(должность)	(подпись)	Ф.И.О. (Составление технической документации)

УСЛОВНЫЕ ОБОЗНАЧЕНИЯ

185 | 185 - километры

- лесной массив
- кустарник
- болото
- водоем
- огород
- пустырь
- автомобильная дорога
- вырубка
- поросль
- лесополоса
- сады
- кладбище
- гаражи
- жилая зона
- овраги
- луг, поле
- пром. зона

761 852 - кривые

72 / 100 - уклоны

Г=13 100 Н-30; НК-80 сталь 976 - мост: "976"-адрес "100"-длина, "Г=13"-габариты; "сталь" -материал, "Н-30; НК-80" -допустимая нагрузка

13 18.3 ж/б 0.5 10.5 мет 1.2 22.5 ж/б - водопропускная труба:"18.3"-длина; "ж/б"-материал; "1.3"-диаметр; "128"-адрес

- воздушная ЛЭП высокого напряжения
- воздушная ЛЭП низкого напряжения
- воздушная линия связи, воздушная линия технологической связи, кабель связи
- освещение автомобильной дороги

Т - теплотрасса, трубопрод

К - канализация

Г - газопровод

- прочие коммуникации

Тип покрытия

- цементобетон
- асфальтобетон
- щебёночные и гравийные, обработанные органическими вяжущими
- мостовые
- щебеночные
- гравийные
- грунтовые
- прочие

- церковь
- монастырь, часовня
- мечеть
- трансформаторная будка

А - автобусная остановка

ДПС - ДПС

- гостиница, мотель

Р - стоянка автомобилей

- ресторан, кафе, буфет

- АЗС
- СТО
- кемпинг
- площадка отдыха
- почта, телефон, телеграф

- больница, скорая помощь
- мойка
- травмпункт, фельдшерский пункт
- прочие объекты сервиса

СИТУАЦИОННЫЙ ПЛАН

Автомобильных дорог общего пользования местного значения Сабанчинского сельского поселения Яльчинского района Чувашской Республики

д. Полевые Козыльяры

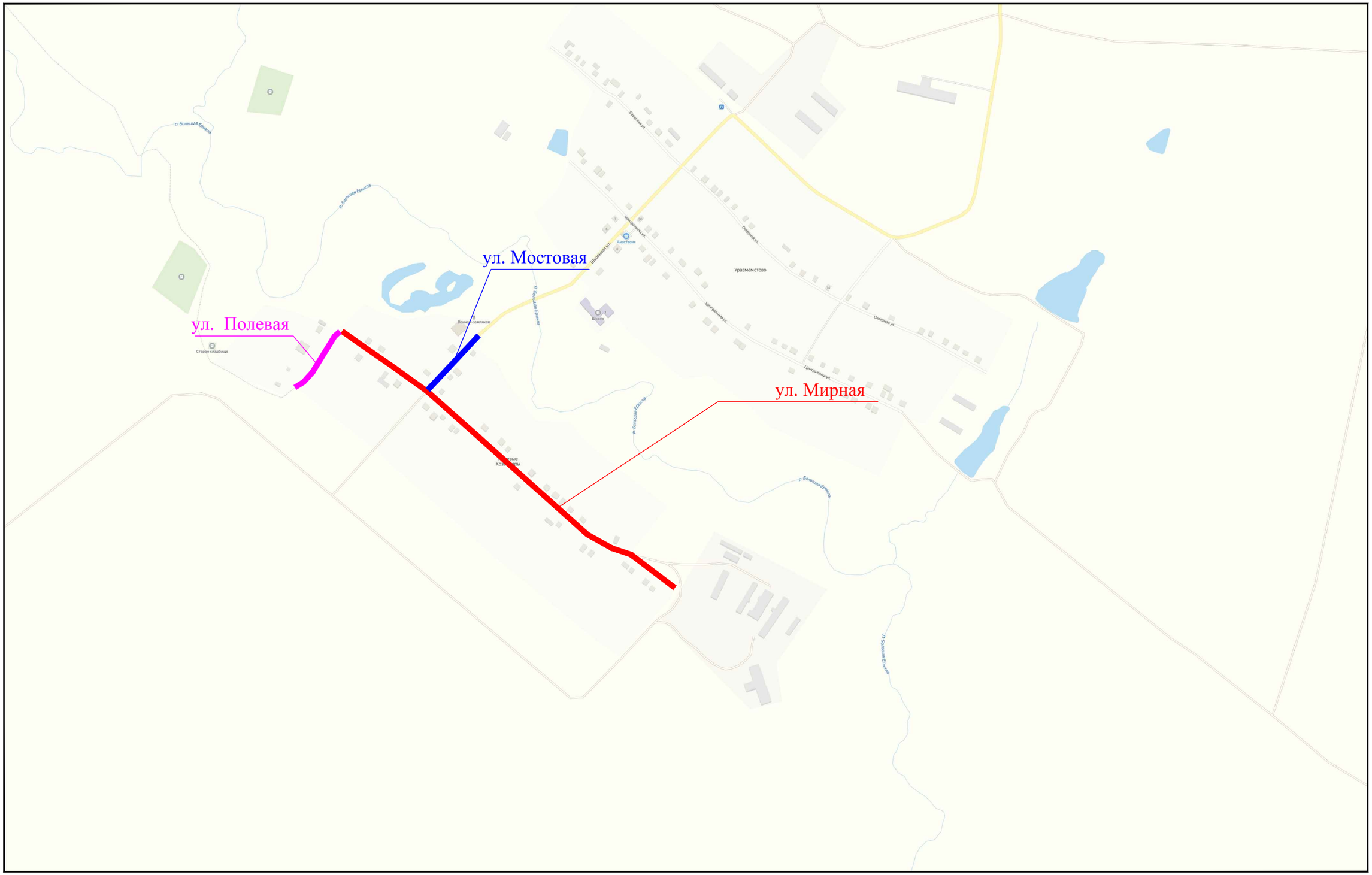

ул. Мостовая

от начала жилой застройки – до ул. Мирная

(км 0+000 – км 0+125)

2. ОБЩИЕ ДАННЫЕ ОБ АВТОМОБИЛЬНОЙ ДОРОГЕ

2.1. Наименование автомобильной дороги ул. Мостовая

2.2. Участок дороги от км 0+000 **до км** 0+ 125

2.3. Протяженность дороги (участка) 0,125

Начало дороги (участка) км+	Конец дороги (участка) км+	Общая протяженность, км			В том числе участков		
		дороги (участка)	подъездов (обходов)	дороги вместе с подъездами (обходами)	обслуживаемых дорожной организацией	находящихся в ведении городов	совмещен-ных
1	2	3	4	5	6	7	8
0,000	0,125	0,125	-	0,125	-	-	-

2.4. Наименование подъездов (обходов) и их протяженность

Наименование подъезда (обхода)	Место примыкания подъездов (начало обхода), км+	Протяженность, км
1	2	3
-	-	-

2.5. Категория дороги (участка), подъездов

Наименование дороги (участка) или подъезда	Начало, км+	Конец, км+	Категория дороги (участка) или подъезда
1	2	3	4
ул. Мостовая	0,000	0,125	V

2.6. Краткая историческая справка

Автомобильная дорога "ул. Мостовая" км 0,000 - км 0,128 относится к V категории. Тип покрытия на км 0,000 - км 0,125 грунтовое естественное. Все искусственные сооружения капитального типа.

2.7. Первичные дорожные организации, обслуживающие автомобильную дорогу

Год	Наименование первичной организации	Местоположение первичной дорожной организации	Наименование населенного пункта, в котором расположена дорожная организация	Обслуживаемый участок			Подъезды		Итого протяженность обслуживаемого участка дороги и подъездов, км
				Начало, км+	Конец, км+	Протяженность, км	Число	Протяженность, км	
1	2	3	4	5	6	7	8	9	10

2.8. Таблица основных расстояний (в целых километрах)

КМ от начала дороги	Протяж-ть участков, находящихся в ведении городов	Наименование населенных пунктов	д. Полевые Козыльяры											
1	2	3	4	5	6	7	8	9	10	11	12	13	14	15
0		д. Полевые Козыльяры												

3. ЭКОНОМИЧЕСКАЯ ХАРАКТЕРИСТИКА

3.1. Экономическое и административное значение дороги:

Административное значение автомобильной дороги – автомобильная дорога общего пользования местного значения.
Автомобильная дорога "ул. Мостовая" км 0,000 - км 0,125 пролегает по территории Яльчикского района Чувашской Республики.

3.2. Связь дороги с железнодорожным и водным путями и автомобильными дорогами:

Автомобильная дорога "ул. Мостовая" связи с водными путями не имеет, связи с железнодорожными путями не имеет.

3.3. Характеристика движения, его сезонность и перспективы роста:

Пассажиро- и грузоперевозки по автомобильной дороге ул. Мостовая осуществляются автомобильным транспортом. Движение транспорта по автомобильной дороге осуществляется круглогодично. В весенне-осенний период поток автотранспорта по автомобильной дороге увеличивается.

3.4. Интенсивность движения по данным учета:

Километры	Номера учетных пунктов	Среднесуточная интенсивность движения, авт./сут							
		2022 г.							
1	2	3	4	5	6	7	8	9	10
0,125	1	43							

4. ТЕХНИЧЕСКАЯ ХАРАКТЕРИСТИКА

4.1. Топографические условия района проложения автомобильной дороги

Автомобильная дорога "ул. Мостовая" Рельеф км 0,000 - км 0,125 типично равнинный. Грунт земляного полотна на всём протяжении автомобильной дороги суглинок.

4.2. Ширина земляного полотна

На 27 мая	Протяженность (км) при ширине (м)					
	меньше 8	от 8,0 до 9,9	от 10,0 до 11,9	от 12,0 до 14,9	от 15,0 до 27,4	27,5 и более
1	2	3	4	5	6	7
2022 г.	0,125	-	-	-	-	-

4.3. Характеристика проезжей части

4.3.1. Ширина проезжей части

На 27 мая	Протяженность (км) при ширине (м)									
	до 4	от 4,1 до 4,4	от 4,5 до 5,9	от 6,0 до 6,5	от 6,6 до 6,9	от 7,0 до 7,4	от 7,5 до 8,4	от 8,5 до 11.0	от 11,1 до 14,0	от 14,0 и более
1	2	3	4	5	6	7	8	9	10	11
2022 г.	0,125	-	-	-	-	-	-	-	-	-

4.3.2. Протяженность покрытий

Тип покрытий	Протяженность (км) на 27 мая							
	2022 г.							
1. Усовершенствованные	**-**							
Цементобетонные	-							
асфальтобетонные	-							
в том числе: горячие	-							
теплые	-							
холодные	-							
ЩМА	-							
Щебеночные и гравийные, обработанные органическими вяжущими	-							
Мостовые из мозаики и брусчатки	-							
Железобетонные плиты	-							
2. Переходные	**-**							
Щебеночные	-							
Гравийные	-							
Песчано-гравийная смесь	-							
Покрытия из грунтов и местных каменных материалов, обработанных вяжущими	-							
Мостовые из булыжного и колотого камня	-							
3. Низшие	**0,125**							
Грунт	-							
Грунтовые, укрепленные или улучшенные различными местными материалами	-							
Грунтовые профилированные	-							
Грунтовые естественные	0,125							

4.4. Характеристика профиля и трассы

4.4.1. Радиусы кривых и уклоны, не отвечающие требованиям СНиП для данной категории дороги

На 27 мая	Число кривых с радиусом менее допустимого, шт.	Суммарная длина кривых с радиусами менее допустимых, км	Число участков с уклонами, превышающими допустимые, шт.	Длина участков с уклонами превышающими допустимые, км
2022 г.	-	-	-	-

4.5. Протяженность участков повышенной трудности содержания

Характер участков	Протяженность (км) на 27 мая							
	2022 г.							
Оползневые	-							
Затопляемые	-							
Вечномерзлотные	-							

4.6. Дорожные инженерные устройства и обстановка дорог

Наименование	Наличие на 27 мая							
	2022 г.							
Автопавильоны капитального типа, шт.	-							
Площадка отдыха, шт.	-							
Площадки для стоянок и остановок автомоб., шт.	-							
Освещение дорог, км	-							
Кол-во светильных установок, шт.	-							
Кол-во светиль-ков, шт.	-							
Линии технол. связи, км	-							
В том числе: кабельные	-							
воздушные	-							
Автобусные оста-ки, шт.	-							
ПСП, шт.	-							
Ограждения, км	-							
Сигнальные столб., шт.	-							
Дорожные знаки, шт.	-							
В том числе: предупреждающие знаки	-							
знаки приоритета	-							
запрещающие знаки	-							
предписывающие знаки	-							
знаки особых предписаний	-							
информационно-указательные знаки	-							
знаки сервиса	-							
знаки дополнительной информации	-							

4.7. Предприятия автотранспортной службы

4.7.1. Автостанции, автовокзалы

Местоположение, км +	Наименование предприятия и населенного пункта	Мощность (количество пассажиров)	Ведомственная принадлежность	Наличие (шт.) на 27 мая							
				2022 г.							
1	2	3	4	5	6	7	8	9	10	11	12
нет	-	-	-	-	-	-	-	-	-	-	-

4.7.2. Перецепные, контрольно-диспетчерские пункты (КДП), ДПС

Местоположение, км +	Наименование предприятия и населенного пункта	Ведомственная принадлежность	Наличие (шт.) на 27 мая							
			2022 г.							
1	2	3	4	5	6	7	8	9	10	11
нет	-	-	-	-	-	-	-	-	-	-

4.7.3. Гостиницы, мотели, кемпинги

Местоположение, км +	Наименование предприятия и населенного пункта	Мощность (количество мест)	Ведомственная принадлежность	Наличие (шт.) на 27 мая							
				2022 г.							
1	2	3	4	5	6	7	8	9	10	11	12
нет	-	-	-	-	-	-	-	-	-	-	-

4.7.4. Станции технического обслуживания

Местоположение, км +	Наименование предприятия и населенного пункта	Мощность (количество постов)	Ведомственная принадлежность	Наличие (шт.) на 27 мая							
				2022 г.							
1	2	3	4	5	6	7	8	9	10	11	12
нет	-	-	-	-	-	-	-	-	-	-	-

4.7.5. Автозаправочные станции

Местоположение, км +	Наименование предприятия и населенного пункта	Мощность (количество колонок)	Ведомственная принадлежность	Наличие (шт) на 27 мая							
				2022 г.							
1	2	3	4	5	6	7	8	9	10	11	12
нет	-	-	-	-	-	-	-	-	-	-	-

4.7.6. Моечные пункты

Местоположение, км +	Наименование предприятия и населенного пункта	Мощность (количество пассажиров)	Ведомственная принадлежность	Наличие (шт.) на 27 мая							
				2022 г.							
1	2	3	4	5	6	7	8	9	10	11	12
нет	-	-	-	-	-	-	-	-	-	-	-

4.7.7. Отдельно стоящие общественные туалеты

Местоположение, км +	Наименование населенного пункта	Мощность (число очков)	Ведомственная принадлежность	Наличие (шт.) на 27 мая							
				2022 г.							
1	2	3	4	5	6	7	8	9	10	11	12
нет	-	-	-	-	-	-	-	-	-	-	-

4.7.8. Пункты питания (рестораны, кафе, буфеты, столовые)

Местоположение, км +	Наименование предприятия и населенного пункта	Мощность (число посадочных мест)	Ведомственная принадлежность	Наличие (шт.) на 27 мая							
				2022 г.							
1	2	3	4	5	6	7	8	9	10	11	12
нет	-	-	-	-	-	-	-	-	-	-	-

4.7.9. Пункты первой медицинской помощи, почта, телеграф, телефон

Местоположение, км +	Наименование предприятия	Наименование населенного пункта	Наличие (шт.) на 27 мая							
			2022 г.							
1	2	3	4	5	6	7	8	9	10	11
нет	-	-	-	-	-	-	-	-	-	-

4.8. Характеристика дороги по снегозаносимости

На 27 мая	Протяженность заносимых участков, км			Наличие и протяженность снегозащитных элементов, км												
	Всего	в том числе		Лесопосадок				Постоянных заборов		Щитов			Плетней и прочих		Всего обеспечено защитой	
		слева	справа	всего		В т.ч. работающих		слева	справа	шт.	линий защиты		слева	справа	слева	справа
				слева	справа	слева	справа				слева	справа				
1	2	3	4	5	6	7	8	9	10	11	12	13	14	15	16	17
2022 г.	нет	нет	нет	-	-	-	-	-	-	-	-	-	-	-	-	-

4.10. Искусственные сооружения.
4.10.1. Сводная ведомость наличия мостов (путепроводов)

Виды сооружений	Материалы сооружений	Длина, м	Наличие (шт./п.м.) на 27 мая									
			2022 г.									
МОСТЫ	Металлические и сталежелезобетонные	Длиной до 25 м	-									
		Длиной от 25 до 100 м	-									
		Длиной более 100 м	-									
		Итого:	**-**									
	Железобетонные	Длиной до 25 м	-									
		Длиной от 25 до 100 м	-									
		Длиной более 100 м	-									
		Итого:	**-**									
	Бетонные и каменные	Длиной до 25 м	-									
		Длиной от 25 до 100 м	-									
		Длиной более 100 м	-									
		Итого:	**-**									
	Разнородные по материалам	Длиной до 25 м	-									
		Длиной от 25 до 100 м	-									
		Длиной более 100 м	-									
		Итого:	**-**									
	Деревянные	Длиной до 25 м	-									
		Длиной от 25 до 100 м	-									
		Длиной более 100 м	-									
		Итого:	**-**									
	Наплавные	Длиной до 25 м	-									
		Длиной от 25 до 100 м	-									
		Длиной более 100 м	-									
		Итого:	**-**									
Путепроводы	Металлические и сталежелезобетонные	Длиной до 25 м	-									
		Длиной от 25 до 100 м	-									
		Длиной более 100 м	-									
		Итого:	**-**									
	Железобетонные	Длиной до 25 м	-									
		Длиной от 25 до 100 м	-									
		Длиной более 100 м	-									
		Итого:	**-**									
ВСЕГО:			**-**									

4.10.2. Сводная ведомость наличия тоннелей, галерей и пешеходных переходов в разных уровнях

Виды сооружений	Наличие (шт./п.м.) на 27 мая							
	2022 г.							
Тоннели	-							
Галереи	-							
Пешеходные переходы, всего	-							
В том числе:								
Наземные	-							
Подземные	-							

4.10.3. Сводная ведомость наличия труб

Виды сооружений	Наличие (шт./п.м.) на 27 мая							
	2022 г.							
Металлические	-							
Металлические гофрированные	-							
Железобетонные	-							
Бетонные	-							
Сборный железобетон	-							
Каменные	-							
Деревянные	-							
Кирпичные	-							
Асбестоцементные	-							
Полимерно-композитные	-							
Пластмассовые	-							
Комбинированные	-							
Итого	-							

4.10.4. Сводная ведомость наличия паромных переправ

Виды сооружений	Наличие (шт./м. рабочего хода) на 27 мая							
	2022 г.							
Самоходные	-							
Буксирные	-							
Канатные	-							
Навесные	-							
Итого:	-							

4.10.5. Сводная ведомость наличия подпорных стенок

Материалы сооружений	Наличие (шт./п.м.) на 27 мая							
	2022 г.							
Железобетонные и бетонные	-							
Каменные	-							
Деревянные	-							
Итого:	-							

4.10.6. Сводная ведомость снегозащитных, декоративных и ветрозащитных лесонасаждений

Виды лесонасаждений	Протяженность на 27 мая							
	2022 г.							
1.Снегозащитные, км								
Всего:	-							
В том числе:								
однорядные	-							
двухрядные	-							
трехрядные	-							
четырехрядные	-							
пятирядные	-							
шестирядные	-							
семирядные	-							
восьмирядные	-							
2. Декоративные, км	-							
3. Ветрозащитные, км	-							

4.10.7. Сводная ведомость тротуаров и пешеходных дорожек

Наименование	Протяженность (км) на 27 мая							
	2022 г.							
Тротуары	-							
Пешеходные дорожки	-							

4.10.8. Сводная ведомость укрепления обочин

Наименование	Протяженность (км) на 27 мая							
	2022 г.							
Укрепленные обочины, всего	-							

4.10.9. Сводная ведомость съездов (въездов)

Тип покрытия съезда (въезда)	Наличие (шт./км) на 27 мая							
	2022 г.							
Асфальтобетонное	-							
Цементобетонное	-							
Мостовая	-							
Щебеночно-гравийно-песчаная смесь, обработанная неорганическим вяжущим	-							
Щебеночно-гравийно-песчаная смесь, обработанная органическим и комплексным вяжущим	-							
Щебеночно-гравийно-песчаная смесь	-							
Грунтовое обработанное органическими и неорганическими вяжущими	-							
Активные и местные материалы	-							
Грунтовое	-							
Итого	-							

5. ДЕНЕЖНЫЕ ЗАТРАТЫ И ОСНОВНЫЕ ОБЪЕМЫ ВЫПОЛНЕННЫХ РАБОТ

5.1. Денежные затраты

Виды денежных затрат, тыс. руб.	2021 г.									
1	2	3	4	5	6	7	8	9	10	11
По эксплуатационной смете, всего:	-									
В том числе на:										
капитальный ремонт	-									
средний ремонт	-									
текущий ремонт	-									
содержание	50,000*									
озеленение	-									
По смете капиталовложений	-									
Всего:	50,000*									

5.2. Объемы выполненных работ (в натуральных измерителях)

Год	Вид работ (реконструкция, капитальный ремонт, средний ремонт)	Дорожная одежда, км		Мосты, путепроводы, шт./п м.		Трубы, шт./п.м.		Снегозащитные насаждения, км (справа, слева)	Служебные, производственные и жилые здания													
										В том числе												
										Служебные		Жилые дома		Мастерские		Гаражи		Склады		Прочие		
		Всего	В т.ч. перевод в усовершенст-вованную	Всего	В т.ч. перестройка на долговечные	Всего	В т.ч. перестройка на долговечные		Всего	Число, шт.	Полезная площадь, м^2	Число, шт.	Число квартир, шт.	Число, шт.	Число станко-мест, шт.	Число, шт.	Число машино-мест, шт.	Число, шт.	Полезная площадь, м^2	Число, шт.	Мощность (полезная площадь, м^2)
1	2	3	4	5	6	7	8	9	10	11	12	13	14	15	16	17	18	19	20	21	22
-	-	-	-	-	-	-	-	-	-	-	-	-	-	-	-	-	-	-	-	-	-

5.3. Выполнение основных работ

Год	Наименование работ	Измеритель	Количество работ	Стоимость работ, тыс. руб.	Место выполненных работ от км +…….. до км +……...
1	2	3	4	5	6
-	-	-	-	-	-

* указана общая сумма денежных затрат на содержание автомобильных дорог по д. Уразмаметево и д. Полевые Козыльяры Сабанчинского сельского поселения Чувашской республики.

Линейный график

Автодорога: ул. Мостовая (0,000 - 0,125 км) (км: 0-1)

Границы районов		1	Яльчикский 125
Границы зон обслуживания и наименование дорожных организаций		2	
Уклоны более допустимых		3	
Радиусы кривых в плане, м		4	
Километры		5	0 … 1
Ситуация	Слева	6	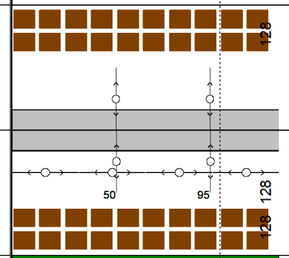
	Справа	7	
Тип покрытия, ширина проезжей части и земляного полотна, основные виды работ	2022 г.	8	-3,00 грунт ест.- 125
	20 г	9	
	20 г	10	
	20 г	11	
	20 г	12	
Конструкция дорожной одежды и толщина конструктивных слоев	2022 г.	13	
	20 г	14	
	20 г	15	
	20 г	16	
	20 г	17	
Искусственные сооружения	На год паспортизации	18	
	В последующие годы	19	
Грунт земляного полотна		20	Суглинок 125
Снегозаносимые участки, снегозащитные насаждения, постоянные заборы, объем снегопереноса	Слева	21	
	Справа	22	
Затопляемые, оползневые и вечномерзлотные участки		23	
Состояние покрытия проезжей части	2022 г.	24	
	20 г	25	
	20 г	26	
	20 г	27	
	20 г	28	

Форма Э–4

Администрация Сабанчинского сельского поселения Яльчикского района Чувашской Республики
(наименование министерства)

(наименование дорожного управления)

Ведомость
наличия и технического состояния мостов (путепроводов)
на автомобильной дороге ул. Мостовая
местного значения на участке км: 0,000 ÷ 0,125 по состоянию на момент обследования мостов

Местоположение сооружения, км +	Наименование сооружения	Наименование перекрываемого препятствия (река, ручей, лог, ж/д, а/д и пр.)	Длина сооружения, м	Длина подходов, м	Год		Техническая характеристика сооружения				Техническое состояние (хор., уд., неуд.)
					Постройки (реконструкции)	Последнего кап. ремонта	Материал пролетных строений	Тип пролетных строений	Габарит	Нормативная нагрузка	
1	2	3	4	5	6	7	8	9	10	11	12
нет	-	-	-	-	-	-	-	-	-	-	-

Форма Э–5

Администрация Сабанчинского сельского поселения Яльчикского района Чувашской Республики
(наименование министерства)

(наименование дорожного управления)

Ведомость
наличия и технического состояния тоннелей
на автомобильной дороге ул. Мостовая
местного значения на участке км: 0,000 ÷ 0,125 по состоянию на " 27 " мая 2022 г.

Местоположение начала тоннеля, км+	Ближайший населенный пункт	Год		Техническая характеристика тоннеля											Техническое состояние (хор., уд., неуд.)						
		Постройки	Последнего капремонта	Полная длина, м	Форма поперечного сечения	Габарит (ширина, высота, диаметр), м	Ширина тротуара, м	Размеры портала, м	Материал			Наличие водоотвода (есть, нет)	Тип		Тела тоннеля	Обделки тоннеля	Порталов	Водоотвода	Вентиляции	Освещения	Электросилового оборудования
									Тела тоннеля	Обделки тоннеля	Портала		Вентиляции	Освещения							
1	2	3	4	5	6	7	8	9	10	11	12	13	14	15	16	17	18	19	20	21	22
нет	-	-	-	-	-	-	-	-	-	-	-	-	-	-	-	-	-	-	-	-	-

Форма Э–6

Администрация Сабанчинского сельского поселения Яльчикского района Чувашской Республики
(наименование министерства)

(наименование дорожного управления)

Ведомость
наличия и технического состояния труб
на автомобильной дороге ул. Мостовая
местного значения на участке км: 0,000 ÷ 0,125 по состоянию на " 27 " мая 2022 г.

№ трубы	Местоположение, км +	Вид перекрываемого препятствия (лог, ручей и пр.)	Конструкция (типовой проект, материал)	Год		Отверстие, м		Длина по лотку, м	Техническое состояние (хор., уд., неуд.)
				Постройки	Последнего кап. ремонта	Диаметр (ширина)	Высота		
1	2	3	4	5	6	7	8	9	10
нет	-	-	-	-	-	-	-	-	-

Форма Э–7

Администрация Сабанчинского сельского поселения Яльчикского района Чувашской Республики
(наименование министерства)

(наименование дорожного управления)

Ведомость
наличия и технического состояния паромных переправ
на автомобильной дороге ул. Мостовая
местного значения на участке км: 0,000 ÷ 0,125 по состоянию на " 27 " мая 2022 г.

Местоположение, км +	Наименование ближайшего населенного пункта (по учитываемой дороге)	Наименование водного препятствия	Ширина водного препятствия в межень, м	Рабочий ход парома, м	Число паромов на переправе, шт	Способ передвижения парома (самоходный, буксирный, канатный, навесной)	Тип плавсредств парома и материал, № проекта	Длина парома, м	Ширина парома,м	Водоизмещение (грузоподъемность), т	Пропускная способность авт/сут	Год			Техническое состояние (хор., уд., неуд.)	Вид причала и материала	
												Постройки паромной переправы (плавсредств и причалов)	Последнего кап. ремонта паромной переправы	Выпуска плавсредств		Пирс (одиночный, двойной, двойной раструбный)	Береговой (продольный)
1	2	3	4	5	6	7	8	9	10	11	12	13	14	15	16	17	18
нет	-	-	-	-	-	-	-	-	-	-	-	-	-	-	-	-	-

Форма Э–8

Администрация Сабанчинского сельского поселения Яльчикского района Чувашской Республики
(наименование министерства)

(наименование дорожного управления)

Ведомость
наличия и технического состояния подпорных стенок
на автомобильной дороге ул. Мостовая
местного значения на участке км: 0,000 ÷ 0,125 по состоянию на " 27 " мая 2022 г.

Местоположение, км +		Расположение (сверху или снизу, справа или слева	Длина, м	Максимальная высота, м	Материал, род кладки (насухо, на растворе)	Кубатура, $м^3$	Год		Техническое состояние (хор., уд., неуд.)
Начало	Конец						Постройки	Последнего кап. ремонта	
1	2	3	4	5	6	7	8	9	10
нет	нет	-	-	-	-	-	-	-	-

Форма Э–9

Администрация Сабанчинского сельского поселения Яльчикского района Чувашской Республики
(наименование министерства)

(наименование дорожного управления)

Ведомость
наличия и технического состояния зданий дорожной службы
на автомобильной дороге ул. Мостовая
местного значения на участке км: 0,000 ÷ 0,125 по состоянию на " 27 " мая 2022 г.

Местоположение, км+	Наименование ближайшего населенного пункта	Назначение зданий			Материал	Число этажей	Полезная площадь, $м^2$	В т. ч. жилая площадь, $м^2$	Объем, $м^3$	Год		Техническое состояние (хор., уд., неуд.)
		Служебные	Производственные	Жилые						Постройки	Последнего кап. ремонта	
1	2	3	4	5	6	7	8	9	10	11	12	13
нет	-	-	-	-	-	-	-	-	-	-	-	-

Форма Э–10

Администрация Сабанчинского сельского поселения Яльчикского района Чувашской Республики
(наименование министерства)

(наименование дорожного управления)

Ведомость
наличия и технического состояния автобусных остановок
на автомобильной дороге ул. Мостовая
местного значения на участке км: 0,000 ÷ 0,125 по состоянию на " 27 " мая 2022 г.

Местоположение, км +		Название остановки	Наличие элементов				Год		Техническое состояние автопавильонов (хор., уд., неуд.)
Справа	Слева		Остановочн. площадка с твердым покрытием	Переходно-скоростные полосы (есть, нет)	Посадочная площадка (есть, нет)	Павильон (есть, нет)	Постройки	Последнего кап. ремонта	
1	2	3	4	5	6	7	8	9	10
нет	нет	-	-	-	-	-	-	-	-

Форма Э–11

Администрация Сабанчинского сельского поселения Яльчикского района Чувашской Республики
(наименование министерства)

(наименование дорожного управления)

Ведомость
наличия и технического состояния переходно-скоростных полос
на автомобильной дороге ул. Мостовая
местного значения на участке км: 0,000 ÷ 0,125 по состоянию на " 27 " мая 2022 г.

Местоположение, км +		Тип покрытия	Площадь покрытия, м^2			Год		Техническое состояние (хор., уд., неуд.)
Справа	Слева		Всего	В том числе		Постройки	Последнего кап. ремонта	
				Полоса торможения	Полоса разгона			
1	2	3	4	5	6	7	8	9
нет	нет	-	-	-	-	-	-	-

Форма Э–12

Администрация Сабанчинского сельского поселения Яльчикского района Чувашской Республики
(наименование министерства)

(наименование дорожного управления)

Ведомость
наличия и технического состояния дорожных знаков
на автомобильной дороге ул. Мостовая
местного значения на участке км: 0,000 ÷ 0,125 по состоянию на " 27 " мая 2022 г.

Наименование дорожного знака	Прямое направление				Обратное направление				Техническое состояние (хор., уд., неуд.)
	Номер знака по ГОСТу	Справа, км +	Слева, км+	По центру, км+	Номер знака по ГОСТу	Справа, км+	Слева, км+	По центру, км+	
1	2	3	4	5	6	7	8	9	10
нет	-	-	-	-	-	-	-	-	-

Форма Э–13

Администрация Сабанчинского сельского поселения Яльчикского района Чувашской Республики
(наименование министерства)

(наименование дорожного управления)

Ведомость
наличия и технического состояния ограждения
на автомобильной дороге ул. Мостовая
местного значения на участке км: 0,000 ÷ 0,125 по состоянию на " 27 " мая 2022 г.

Местоположение, км +		Протяженность, км					Тип	Материал (металл, ж/б, дерево и др.)	Год постройки	Техническое состояние (хор., уд., неуд.)
Начало	Конец	Справа	Слева	Справа от разделительной полосы	Слева от разделительной полосы	На разделительной полосе				
1	2	3	4	5	6	7	8	9	10	11
нет	нет	-	-	-	-	-	-	-	-	-

Форма Э–14

Администрация Сабанчинского сельского поселения Яльчикского района Чувашской Республики
(наименование министерства)

(наименование дорожного управления)

Ведомость
наличия и технического состояния направляющих устройств
на автомобильной дороге ул. Мостовая
местного значения на участке км: 0,000 ÷ 0,125 по состоянию на " 27 " мая 2022 г.

Наименование	Местоположение, км +		Количество, шт		Материал (ж/б, бетон, дерево и др.)	Год установки	Техническое состояние (хор., уд., неуд.)
	Начало	Конец	Справа	Слева			
1	2	3	4	5	6	7	8
нет	-	-	-	-	-	-	-

Форма Э–15

Администрация Сабанчинского сельского поселения Яльчикского района Чувашской Республики
(наименование министерства)

(наименование дорожного управления)

Ведомость
наличия и технического состояния озеленения
на автомобильной дороге ул. Мостовая
местного значения на участке км: 0,000 ÷ 0,125 по состоянию на " 27 " мая 2022 г.

Местоположение, км+		Протяженность, км												Год посадки	Состояние посадок (хор., уд., неуд.)
		Всего		В том числе								Декоративные, км			
Начало	Конец	Справа	Слева	1-но рядные	2-х рядные	3-х рядные	4-х рядные	5-ти рядные	6-ти рядные	7-ми рядные	8-ми рядные	Справа	Слева		
1	2	3	4	5	6	7	8	9	10	11	12	13	14	15	16
нет	нет	-	-	-	-	-	-	-	-	-	-	-	-	-	-

Форма Э–16

Администрация Сабанчинского сельского поселения Яльчикского района Чувашской Республики
(наименование министерства)

(наименование дорожного управления)

Ведомость
наличия и технического состояния тротуаров и пешеходных дорожек
на автомобильной дороге ул. Мостовая
местного значения на участке км: 0,000 ÷ 0,125 по состоянию на " 27 " мая 2022 г.

Наименование	Местоположение, км +		Протяженность, км		Год		Техническое состояние (хор., уд., неуд.)
	Начало	Конец	Справа	Слева	Постройки	Последнего ремонта	
1	2	3	4	5	6	7	8
нет	-	-	-	-	-	-	-

Форма Э–17

Администрация Сабанчинского сельского поселения Яльчикского района Чувашской Республики
(наименование министерства)

(наименование дорожного управления)

Ведомость
наличия и технического состояния укрепления обочин
на автомобильной дороге ул. Мостовая
местного значения на участке км: 0,000 ÷ 0,125 по состоянию на " 27 " мая 2022 г.

Местоположение, км +		Протяженность, км		Ширина, м		Материал	Год		Техническое состояние
Начало	Конец	Справа	Слева	Справа	Слева		Постройки	Ремонта	
1	2	3	4	5	6	7	8	9	10
нет	нет	-	-	-	-	-	-	-	-

Форма Э–18

Администрация Сабанчинского сельского поселения Яльчикского района Чувашской Республики
(наименование министерства)

(наименование дорожного управления)

Ведомость
наличия и технического состояния съездов (въездов)
на автомобильной дороге ул. Мостовая
местного значения на участке км: 0,000 ÷ 0,125 по состоянию на " 27 " мая 2022 г.

Местоположение, км +		Тип покрытия	Направление	Длина, м	Радиусы закругления		Площадь покрытия, $м^2$	Обустройство					Год		Техническое состояние (хор., уд., неуд.)
Справа	Слева				левый	правый		Переходно-скоростные полосы	Труба (есть, нет)	Сигнальные столбики (есть, нет)	Островок безопасности (есть, нет)	Знак 2.4. (есть, нет)	Постройки	Последнего кап. ремонта	
1	2	3	4	5	6	7	8	9	10	11	12	13	14	15	16
нет	нет	-	-	-	-	-	-	-	-	-	-	-	-	-	-

Форма Э–19

Администрация Сабанчинского сельского поселения Яльчикского района Чувашской Республики
(наименование министерства)

(наименование дорожного управления)

Ведомость
наличия коммуникаций, находящихся в пределах полосы отвода
на автомобильной дороге ул. Мостовая
местного значения на участке км: 0,000 ÷ 0,125 по состоянию на " 27 " мая 2022 г.

Местоположение, км +		Место пересечения, км +	Наименование коммуникации	Ведомственная принадлежность	Расстояние от бровки земляного полотна до коммуникаций, м	
Начало	Конец				Справа	Слева
1	2	3	4	5	6	7
0,000	0,125	-	ЛЭП	-	2,00	-
-	-	0,050	ЛЭП	-	-	-
-	-	0,095	ЛЭП	-	-	-

Форма Э–20

Администрация Сабанчинского сельского поселения Яльчикского района Чувашской Республики
(наименование министерства)

(наименование дорожного управления)

Ведомость
размеров полосы отвода
на автомобильной дороге ул. Мостовая
местного значения на участке км: 0,000 ÷ 0,125 по состоянию на " 27 " мая 2022 г.

Участок дороги		Протяженность, км	Размер полосы отвода, м		Наименование, номер и дата документа отвода земель	Сведения о натурном закреплении границ полосы отвода
От км +	До км +		Справа от оси дороги	Слева от оси дороги		
1	2	3	4	5	6	7
нет	нет	-	-	-	-	-

Форма Э–21

Администрация Сабанчинского сельского поселения Яльчикского района Чувашской Республики
(наименование министерства)

(наименование дорожного управления)

Сводная ведомость
наличия автомобильных дорог (подъездов) по а/д ул. Мостовая (км: 0,000 ÷ 0,125)
местного значения и сооружений на них по состоянию на " 27 " мая 2022 г.

Наименование дороги	Протяженность км			В том числе по типам покрытий (за вычетом дорог, находящихся в ведении городов)													
				усовершенствованные						переходные				низшие		грунтовые	
				асфальтобетонные													
	Всего	Из них находящихся в ведении городов	цементобетонные	горячие	теплые	холодные	ЩМА	щебеночные и гравийные, обработанные вяжущими материалами	мостовые из мозаики и брусчатки	щебеночные	гравийные	покрытия из грунтов и местных материалов обработанных вяжущими материалами	мостовые из булыжного и колотого камня	грунтовые, укрепленные или улучшенные различными материалами	прочие типы покрытия	профилированные	естественные
1	2	3	4	5	6	7	8	9	10	11	12	13	14	15	16	17	18
ул. Мостовая	0,125	-	-	-	-	-	-	-	-	-	-	-	-	-	-	-	0,125

Мосты (путепроводы), шт/п.м							Тоннели		Трубы, шт/м													Паромные переправы	
	в том числе									в том числе													
Всего	металлические и сталежелезо-бетоные	железо-бетонные	разнородные по материалам	каменные и бетонные	деревянные	наплавные	шт	м	Всего	металлические	металлические гофрированные	железо-бетонные	бетонные	сборный железобетон	каменные	деревянные	кирпичные	асбесто-цементные	полимерно-композитные	пластмассовые	комбини-рованные	всего	в т.ч. с мех. тягой
19	20	21	22	23	24	25	26	27	28	29	30	31	32	33	34	35	36	37	38	39	40	41	42
-	-	-	-	-	-	-	-	-	-	-	-	-	-	-	-	-	-	-	-	-	-	-	-

ул. Полевая

от ул. Мирная – до конца жилой застройки

(км 0+000 – км 0+163)

2. ОБЩИЕ ДАННЫЕ ОБ АВТОМОБИЛЬНОЙ ДОРОГЕ

2.1. Наименование автомобильной дороги ул. Полевая

2.2. Участок дороги от км 0+000 **до км** 0+ 163

2.3. Протяженность дороги (участка) 0,163

Начало дороги (участка) км+	Конец дороги (участка) км+	Общая протяженность, км			В том числе участков		
		дороги (участка)	подъездов (обходов)	дороги вместе с подъездами (обходами)	обслуживаемых дорожной организацией	находящихся в ведении городов	совмещен-ных
1	2	3	4	5	6	7	8
0,000	0,163	0,163	-	0,163	-	-	-

2.4. Наименование подъездов (обходов) и их протяженность

Наименование подъезда (обхода)	Место примыкания подъездов (начало обхода), км+	Протяженность, км
1	2	3
-	-	-

2.5. Категория дороги (участка), подъездов

Наименование дороги (участка) или подъезда	Начало, км+	Конец, км+	Категория дороги (участка) или подъезда
1	2	3	4
ул. Полевая	0,000	0,163	V

2.6. Краткая историческая справка

Автомобильная дорога "ул. Полевая" км 0,000 - км 0,163 относится к V категории. Тип покрытия на км 0,000 - км 0,163 грунтовое естественное. Все искусственные сооружения капитального типа.

2.7. Первичные дорожные организации, обслуживающие автомобильную дорогу

Год	Наименование первичной организации	Местоположение первичной дорожной организации	Наименование населенного пункта, в котором расположена дорожная организация	Обслуживаемый участок			Подъезды		Итого протяженность обслуживаемого участка дороги и подъездов, км
				Начало, км+	Конец, км+	Протяженность, км	Число	Протяженность, км	
1	2	3	4	5	6	7	8	9	10

2.8. Таблица основных расстояний (в целых километрах)

КМ от начала дороги	Протяж-ть участков, находящихся в ведении городов	Наименование населенных пунктов	д. Полевые Козыльяры											
1	2	3	4	5	6	7	8	9	10	11	12	13	14	15
0		д. Полевые Козыльяры												

3. ЭКОНОМИЧЕСКАЯ ХАРАКТЕРИСТИКА

3.1. Экономическое и административное значение дороги:

Административное значение автомобильной дороги – автомобильная дорога общего пользования местного значения.
Автомобильная дорога "ул. Полевая" км 0,000 - км 0,163 пролегает по территории Яльчикского района Чувашской Республики.

3.2. Связь дороги с железнодорожным и водным путями и автомобильными дорогами:

Автомобильная дорога "ул. Полевая" связи с водными путями не имеет, связи с железнодорожными путями не имеет.

3.3. Характеристика движения, его сезонность и перспективы роста:

Пассажиро- и грузоперевозки по автомобильной дороге ул. Полевая осуществляются автомобильным транспортом. Движение транспорта по автомобильной дороге осуществляется круглогодично. В весенне-осенний период поток автотранспорта по автомобильной дороге увеличивается.

3.4. Интенсивность движения по данным учета:

Километры	Номера учетных пунктов	Среднесуточная интенсивность движения, авт./сут							
		2022 г.							
1	2	3	4	5	6	7	8	9	10
0,163	1	15							

4. ТЕХНИЧЕСКАЯ ХАРАКТЕРИСТИКА

4.1. Топографические условия района проложения автомобильной дороги

Автомобильная дорога "ул. Полевая" Рельеф км 0,000 - км 0,163 типично равнинный. Грунт земляного полотна на всём протяжении автомобильной дороги суглинок.

4.2. Ширина земляного полотна

На 27 мая	Протяженность (км) при ширине (м)					
	меньше 8	от 8,0 до 9,9	от 10,0 до 11,9	от 12,0 до 14,9	от 15,0 до 27,4	27,5 и более
1	2	3	4	5	6	7
2022 г.	0,163	-	-	-	-	-

4.3. Характеристика проезжей части

4.3.1. Ширина проезжей части

На 27 мая	Протяженность (км) при ширине (м)									
	до 4	от 4,1 до 4,4	от 4,5 до 5,9	от 6,0 до 6,5	от 6,6 до 6,9	от 7,0 до 7,4	от 7,5 до 8,4	от 8,5 до 11.0	от 11,1 до 14,0	от 14,0 и более
1	2	3	4	5	6	7	8	9	10	11
2022 г.	0,163	-	-	-	-	-	-	-	-	-

4.3.2. Протяженность покрытий

Тип покрытий	Протяженность (км) на 27 мая							
	2022 г.							
1. Усовершенствованные	**-**							
Цементобетонные	-							
асфальтобетонные	-							
в том числе: горячие	-							
теплые	-							
холодные	-							
ЩМА	-							
Щебеночные и гравийные, обработанные органическими вяжущими	-							
Мостовые из мозаики и брусчатки	-							
Железобетонные плиты	-							
2. Переходные	**-**							
Щебеночные	-							
Гравийные	-							
Песчано-гравийная смесь	-							
Покрытия из грунтов и местных каменных материалов, обработанных вяжущими	-							
Мостовые из булыжного и колотого камня	-							
3. Низшие	**0,163**							
Грунт	-							
Грунтовые, укрепленные или улучшенные различными местными материалами	-							
Грунтовые профилированные	-							
Грунтовые естественные	0,163							

4.4. Характеристика профиля и трассы

4.4.1. Радиусы кривых и уклоны, не отвечающие требованиям СНиП для данной категории дороги

На 27 мая	Число кривых с радиусом менее допустимого, шт.	Суммарная длина кривых с радиусами менее допустимых, км	Число участков с уклонами, превышающими допустимые, шт.	Длина участков с уклонами превышающими допустимые, км
2022 г.	-	-	-	-

4.5. Протяженность участков повышенной трудности содержания

Характер участков	Протяженность (км) на 27 мая							
	2022 г.							
Оползневые	-							
Затопляемые	-							
Вечномерзлотные	-							

4.6. Дорожные инженерные устройства и обстановка дорог

Наименование	Наличие на 27 мая							
	2022 г.							
Автопавильоны капитального типа, шт.	-							
Площадка отдыха, шт.	-							
Площадки для стоянок и остановок автомоб., шт.	-							
Освещение дорог, км	-							
Кол-во светильных установок, шт.	-							
Кол-во светиль-ков, шт.	-							
Линии технол. связи, км	-							
В том числе: кабельные	-							
воздушные	-							
Автобусные оста-ки, шт.	-							
ПСП, шт.	-							
Ограждения, км	-							
Сигнальные столб., шт.	-							
Дорожные знаки, шт.	-							
В том числе: предупреждающие знаки	-							
знаки приоритета	-							
запрещающие знаки	-							
предписывающие знаки	-							
знаки особых предписаний	-							
информационно-указательные знаки	-							
знаки сервиса	-							
знаки дополнительной информации	-							

4.7. Предприятия автотранспортной службы

4.7.1. Автостанции, автовокзалы

Местоположение, км +	Наименование предприятия и населенного пункта	Мощность (количество пассажиров)	Ведомственная принадлежность	Наличие (шт.) на 27 мая							
				2022 г.							
1	2	3	4	5	6	7	8	9	10	11	12
нет	-	-	-	-	-	-	-	-	-	-	-

4.7.2. Перецепные, контрольно-диспетчерские пункты (КДП), ДПС

Местоположение, км +	Наименование предприятия и населенного пункта	Ведомственная принадлежность	Наличие (шт.) на 27 мая							
			2022 г.							
1	2	3	4	5	6	7	8	9	10	11
нет	-	-	-	-	-	-	-	-	-	-

4.7.3. Гостиницы, мотели, кемпинги

Местоположение, км +	Наименование предприятия и населенного пункта	Мощность (количество мест)	Ведомственная принадлежность	Наличие (шт.) на 27 мая							
				2022 г.							
1	2	3	4	5	6	7	8	9	10	11	12
нет	-	-	-	-	-	-	-	-	-	-	-

4.7.4. Станции технического обслуживания

Местоположение, км +	Наименование предприятия и населенного пункта	Мощность (количество постов)	Ведомственная принадлежность	Наличие (шт.) на 27 мая							
				2022 г.							
1	2	3	4	5	6	7	8	9	10	11	12
нет	-	-	-	-	-	-	-	-	-	-	-

4.7.5. Автозаправочные станции

Местоположение, км +	Наименование предприятия и населенного пункта	Мощность (количество колонок)	Ведомственная принадлежность	Наличие (шт) на 27 мая							
				2022 г.							
1	2	3	4	5	6	7	8	9	10	11	12
нет	-	-	-	-	-	-	-	-	-	-	-

4.7.6. Моечные пункты

Местоположение, км +	Наименование предприятия и населенного пункта	Мощность (количество пассажиров)	Ведомственная принадлежность	Наличие (шт.) на 27 мая							
				2022 г.							
1	2	3	4	5	6	7	8	9	10	11	12
нет	-	-	-	-	-	-	-	-	-	-	-

4.7.7. Отдельно стоящие общественные туалеты

Местоположение, км +	Наименование населенного пункта	Мощность (число очков)	Ведомственная принадлежность	Наличие (шт.) на 27 мая							
				2022 г.							
1	2	3	4	5	6	7	8	9	10	11	12
нет	-	-	-	-	-	-	-	-	-	-	-

4.7.8. Пункты питания (рестораны, кафе, буфеты, столовые)

Местоположение, км +	Наименование предприятия и населенного пункта	Мощность (число посадочных мест)	Ведомственная принадлежность	Наличие (шт.) на 27 мая							
				2022 г.							
1	2	3	4	5	6	7	8	9	10	11	12
нет	-	-	-	-	-	-	-	-	-	-	-

4.7.9. Пункты первой медицинской помощи, почта, телеграф, телефон

Местоположение, км +	Наименование предприятия	Наименование населенного пункта	Наличие (шт.) на 27 мая							
			2022 г.							
1	2	3	4	5	6	7	8	9	10	11
нет	-	-	-	-	-	-	-	-	-	-

4.8. Характеристика дороги по снегозаносимости

На 27 мая	Протяженность заносимых участков, км			Наличие и протяженность снегозащитных элементов, км												
	Всего	в том числе		Лесопосадок				Постоянных заборов		Щитов			Плетней и прочих		Всего обеспечено защитой	
		слева	справа	всего		В т.ч. работающих		слева	справа	шт.	линий защиты		слева	справа	слева	справа
				слева	справа	слева	справа				слева	справа				
1	2	3	4	5	6	7	8	9	10	11	12	13	14	15	16	17
2022 г.	нет	нет	нет	-	-	-	-	-	-	-	-	-	-	-	-	-

4.10. Искусственные сооружения.
4.10.1. Сводная ведомость наличия мостов (путепроводов)

Виды сооружений	Материалы сооружений	Длина, м	Наличие (шт./п.м.) на 27 мая									
			2022 г.									
МОСТЫ	Металлические и сталежелезобетонные	Длиной до 25 м	-									
		Длиной от 25 до 100 м	-									
		Длиной более 100 м	-									
		Итого:	**-**									
	Железобетонные	Длиной до 25 м	-									
		Длиной от 25 до 100 м	-									
		Длиной более 100 м	-									
		Итого:	**-**									
	Бетонные и каменные	Длиной до 25 м	-									
		Длиной от 25 до 100 м	-									
		Длиной более 100 м	-									
		Итого:	**-**									
	Разнородные по материалам	Длиной до 25 м	-									
		Длиной от 25 до 100 м	-									
		Длиной более 100 м	-									
		Итого:	**-**									
	Деревянные	Длиной до 25 м	-									
		Длиной от 25 до 100 м	-									
		Длиной более 100 м	-									
		Итого:	**-**									
	Наплавные	Длиной до 25 м	-									
		Длиной от 25 до 100 м	-									
		Длиной более 100 м	-									
		Итого:	**-**									
Путепроводы	Металлические и сталежелезобетонные	Длиной до 25 м	-									
		Длиной от 25 до 100 м	-									
		Длиной более 100 м	-									
		Итого:	**-**									
	Железобетонные	Длиной до 25 м	-									
		Длиной от 25 до 100 м	-									
		Длиной более 100 м	-									
		Итого:	**-**									
ВСЕГО:			**-**									

4.10.2. Сводная ведомость наличия тоннелей, галерей и пешеходных переходов в разных уровнях

Виды сооружений	Наличие (шт./п.м.) на 27 мая							
	2022 г.							
Тоннели	-							
Галереи	-							
Пешеходные переходы, всего	-							
В том числе:								
Наземные	-							
Подземные	-							

4.10.3. Сводная ведомость наличия труб

Виды сооружений	Наличие (шт./п.м.) на 27 мая							
	2022 г.							
Металлические	-							
Металлические гофрированные	-							
Железобетонные	-							
Бетонные	-							
Сборный железобетон	-							
Каменные	-							
Деревянные	-							
Кирпичные	-							
Асбестоцементные	-							
Полимерно-композитные	-							
Пластмассовые	-							
Комбинированные	-							
Итого	-							

4.10.4. Сводная ведомость наличия паромных переправ

Виды сооружений	Наличие (шт./м. рабочего хода) на 27 мая							
	2022 г.							
Самоходные	-							
Буксирные	-							
Канатные	-							
Навесные	-							
Итого:	-							

4.10.5. Сводная ведомость наличия подпорных стенок

Материалы сооружений	Наличие (шт./п.м.) на 27 мая							
	2022 г.							
Железобетонные и бетонные	-							
Каменные	-							
Деревянные	-							
Итого:	-							

4.10.6. Сводная ведомость снегозащитных, декоративных и ветрозащитных лесонасаждений

Виды лесонасаждений	Протяженность на 27 мая							
	2022 г.							
1.Снегозащитные, км								
Всего:	-							
В том числе:								
однорядные	-							
двухрядные	-							
трехрядные	-							
четырехрядные	-							
пятирядные	-							
шестирядные	-							
семирядные	-							
восьмирядные	-							
2. Декоративные, км	-							
3. Ветрозащитные, км	-							

4.10.7. Сводная ведомость тротуаров и пешеходных дорожек

Наименование	Протяженность (км) на 27 мая							
	2022 г.							
Тротуары	-							
Пешеходные дорожки	-							

4.10.8. Сводная ведомость укрепления обочин

Наименование	Протяженность (км) на 27 мая							
	2022 г.							
Укрепленные обочины, всего	-							

4.10.9. Сводная ведомость съездов (въездов)

Тип покрытия съезда (въезда)	Наличие (шт./км) на 27 мая							
	2022 г.							
Асфальтобетонное	-							
Цементобетонное	-							
Мостовая	-							
Щебеночно-гравийно-песчаная смесь, обработанная неорганическим вяжущим	-							
Щебеночно-гравийно-песчаная смесь, обработанная органическим и комплексным вяжущим	-							
Щебеночно-гравийно-песчаная смесь	-							
Грунтовое обработанное органическими и неорганическими вяжущими	-							
Активные и местные материалы	-							
Грунтовое	-							
Итого	-							

5. ДЕНЕЖНЫЕ ЗАТРАТЫ И ОСНОВНЫЕ ОБЪЕМЫ ВЫПОЛНЕННЫХ РАБОТ

5.1. Денежные затраты

Виды денежных затрат, тыс. руб.	2021 г.									
1	2	3	4	5	6	7	8	9	10	11
По эксплуатационной смете, всего:	-									
В том числе на:										
капитальный ремонт	80,000									
средний ремонт	-									
текущий ремонт	-									
содержание	50,000*									
озеленение	-									
По смете капиталовложений	-									
Всего:	130,000*									

5.2. Объемы выполненных работ (в натуральных измерителях)

Год	Вид работ (реконструкция, капитальный ремонт, средний ремонт)	Дорожная одежда, км		Мосты, путепроводы, шт./п м.		Трубы, шт./п.м.		Снегозащитные насаждения, км (справа, слева)	Служебные, производственные и жилые здания													
										В том числе												
										Служебные		Жилые дома		Мастерские		Гаражи		Склады		Прочие		
		Всего	В т.ч. перевод в усовершенст-вованную	Всего	В т.ч. перестройка на долговечные	Всего	В т.ч. перестройка на долговечные		Всего	Число, шт.	Полезная площадь, м^2	Число, шт.	Число квартир, шт.	Число, шт.	Число станко-мест, шт.	Число, шт.	Число машино-мест, шт.	Число, шт.	Полезная площадь, м^2	Число, шт.	Мощность (полезная площадь, м^2)
1	2	3	4	5	6	7	8	9	10	11	12	13	14	15	16	17	18	19	20	21	22
2021 г.	Ремонт	-	-	-	-	-	-	-	-	-	-	-	-	-	-	-	-	-	-	-	-

5.3. Выполнение основных работ

Год	Наименование работ	Измеритель	Количество работ	Стоимость работ, тыс. руб.	Место выполненных работ от км +…….. до км +……...
1	2	3	4	5	6
2021 г.	Ремонт	-	-	80,000	-

* указана общая сумма денежных затрат на содержание автомобильных дорог по д. Уразмаметево и д. Полевые Козыльяры Сабанчинского сельского поселения Чувашской республики.

Линейный график

Автодорога: ул. Полевая (0,000 - 0,163 км)

(км: 0-1)

Границы районов		1	Яльчикский 163
Границы зон обслуживания и наименование дорожных организаций		2	
Уклоны более допустимых		3	
Радиусы кривых в плане, м		4	
Километры		5	0 … 1
Ситуация	Слева	6	163
	Справа	7	60; 163
Тип покрытия, ширина проезжей части и земляного полотна, основные виды работ	2022 г.	8	-3,00 грунт ест.- 163
	20 г	9	
	20 г	10	
	20 г	11	
	20 г	12	
Конструкция дорожной одежды и толщина конструктивных слоев	2022 г.	13	
	20 г	14	
	20 г	15	
	20 г	16	
	20 г	17	
Искусственные сооружения	На год паспортизации	18	
	В последующие годы	19	
Грунт земляного полотна		20	Суглинок 163
Снегозаносимые участки, снегозащитные насаждения, постоянные заборы, объем снегопереноса	Слева	21	
	Справа	22	
Затопляемые, оползневые и вечномерзлотные участки		23	
Состояние покрытия проезжей части	2022 г.	24	
	20 г	25	
	20 г	26	
	20 г	27	
	20 г	28	

Форма Э–4

Администрация Сабанчинского сельского поселения Яльчикского района Чувашской Республики
(наименование министерства)

(наименование дорожного управления)

Ведомость
наличия и технического состояния мостов (путепроводов)
на автомобильной дороге ул. Полевая
местного значения на участке км: 0,000 ÷ 0,163 по состоянию на момент обследования мостов

Местоположение сооружения, км +	Наименование сооружения	Наименование перекрываемого препятствия (река, ручей, лог, ж/д, а/д и пр.)	Длина сооружения, м	Длина подходов, м	Год		Техническая характеристика сооружения				Техническое состояние (хор., уд., неуд.)
					Постройки (реконструкции)	Последнего кап. ремонта	Материал пролетных строений	Тип пролетных строений	Габарит	Нормативная нагрузка	
1	2	3	4	5	6	7	8	9	10	11	12
нет	-	-	-	-	-	-	-	-	-	-	-

Форма Э–5

Администрация Сабанчинского сельского поселения Яльчикского района Чувашской Республики
(наименование министерства)

(наименование дорожного управления)

Ведомость
наличия и технического состояния тоннелей
на автомобильной дороге ул. Полевая
местного значения на участке км: 0,000 ÷ 0,163 по состоянию на " 27 " мая 2022 г.

Местоположение начала тоннеля, км+	Ближайший населенный пункт	Год		Техническая характеристика тоннеля											Техническое состояние (хор., уд., неуд.)						
		Постройки	Последнего капремонта	Полная длина, м	Форма поперечного сечения	Габарит (ширина, высота, диаметр), м	Ширина тротуара, м	Размеры портала, м	Материал			Наличие водоотвода (есть, нет)	Тип		Тела тоннеля	Обделки тоннеля	Порталов	Водоотвода	Вентиляции	Освещения	Электросилового оборудования
									Тела тоннеля	Обделки тоннеля	Портала		Вентиляции	Освещения							
1	2	3	4	5	6	7	8	9	10	11	12	13	14	15	16	17	18	19	20	21	22
нет	-	-	-	-	-	-	-	-	-	-	-	-	-	-	-	-	-	-	-	-	-

Форма Э–6

Администрация Сабанчинского сельского поселения Яльчикского района Чувашской Республики
(наименование министерства)

(наименование дорожного управления)

Ведомость
наличия и технического состояния труб
на автомобильной дороге ул. Полевая
местного значения на участке км: 0,000 ÷ 0,163 по состоянию на " 27 " мая 2022 г.

№ трубы	Местоположение, км +	Вид перекрываемого препятствия (лог, ручей и пр.)	Конструкция (типовой проект, материал)	Год		Отверстие, м		Длина по лотку, м	Техническое состояние (хор., уд., неуд.)
				Постройки	Последнего кап. ремонта	Диаметр (ширина)	Высота		
1	2	3	4	5	6	7	8	9	10
нет	-	-	-	-	-	-	-	-	-

Форма Э–7

Администрация Сабанчинского сельского поселения Яльчикского района Чувашской Республики
(наименование министерства)

(наименование дорожного управления)

Ведомость
наличия и технического состояния паромных переправ
на автомобильной дороге ул. Полевая
местного значения на участке км: 0,000 ÷ 0,163 по состоянию на " 27 " мая 2022 г.

Местоположение, км +	Наименование ближайшего населенного пункта (по учитываемой дороге)	Наименование водного препятствия	Ширина водного препятствия в межень, м	Рабочий ход парома, м	Число паромов на переправе, шт	Способ передвижения парома (самоходный, буксирный, канатный, навесной)	Тип плавсредств парома и материал, № проекта	Длина парома, м	Ширина парома,м	Водоизмещение (грузоподъемность), т	Пропускная способность авт/сут	Год			Техническое состояние (хор., уд., неуд.)	Вид причала и материала	
												Постройки паромной переправы (плавсредств и причалов)	Последнего кап. ремонта паромной переправы	Выпуска плавсредств		Пирс (одиночный, двойной, двойной раструбный)	Береговой (продольный)
1	2	3	4	5	6	7	8	9	10	11	12	13	14	15	16	17	18
нет	-	-	-	-	-	-	-	-	-	-	-	-	-	-	-	-	-

Форма Э–8

Администрация Сабанчинского сельского поселения Яльчикского района Чувашской Республики
(наименование министерства)

(наименование дорожного управления)

Ведомость
наличия и технического состояния подпорных стенок
на автомобильной дороге ул. Полевая
местного значения на участке км: 0,000 ÷ 0,163 по состоянию на " 27 " мая 2022 г.

Местоположение, км +		Расположение (сверху или снизу, справа или слева	Длина, м	Максимальная высота, м	Материал, род кладки (насухо, на растворе)	Кубатура, м^3	Год		Техническое состояние (хор., уд., неуд.)
Начало	Конец						Постройки	Последнего кап. ремонта	
1	2	3	4	5	6	7	8	9	10
нет	нет	-	-	-	-	-	-	-	-

Форма Э–9

Администрация Сабанчинского сельского поселения Яльчикского района Чувашской Республики
(наименование министерства)

(наименование дорожного управления)

Ведомость
наличия и технического состояния зданий дорожной службы
на автомобильной дороге ул. Полевая
местного значения на участке км: 0,000 ÷ 0,163 по состоянию на " 27 " мая 2022 г.

Местоположение, км+	Наименование ближайшего населенного пункта	Назначение зданий			Материал	Число этажей	Полезная площадь, м^2	В т. ч. жилая площадь, м^2	Объем, м^3	Год		Техническое состояние (хор., уд., неуд.)
		Служебные	Производственные	Жилые						Постройки	Последнего кап. ремонта	
1	2	3	4	5	6	7	8	9	10	11	12	13
нет	-	-	-	-	-	-	-	-	-	-	-	-

Форма Э–10

Администрация Сабанчинского сельского поселения Яльчикского района Чувашской Республики
(наименование министерства)

(наименование дорожного управления)

Ведомость
наличия и технического состояния автобусных остановок
на автомобильной дороге ул. Полевая
местного значения на участке км: 0,000 ÷ 0,163 по состоянию на " 27 " мая 2022 г.

Местоположение, км +		Название остановки	Наличие элементов				Год		Техническое состояние автопавильонов (хор., уд., неуд.)
Справа	Слева		Остановочн. площадка с твердым покрытием	Переходно-скоростные полосы (есть, нет)	Посадочная площадка (есть, нет)	Павильон (есть, нет)	Постройки	Последнего кап. ремонта	
1	2	3	4	5	6	7	8	9	10
нет	нет	-	-	-	-	-	-	-	-

Форма Э–11

Администрация Сабанчинского сельского поселения Яльчикского района Чувашской Республики
(наименование министерства)

(наименование дорожного управления)

Ведомость
наличия и технического состояния переходно-скоростных полос
на автомобильной дороге ул. Полевая
местного значения на участке км: 0,000 ÷ 0,163 по состоянию на " 27 " мая 2022 г.

Местоположение, км +		Тип покрытия	Площадь покрытия, м^2			Год		Техническое состояние (хор., уд., неуд.)
Справа	Слева		Всего	В том числе		Постройки	Последнего кап. ремонта	
				Полоса торможения	Полоса разгона			
1	2	3	4	5	6	7	8	9
нет	нет	-	-	-	-	-	-	-

Форма Э–12

Администрация Сабанчинского сельского поселения Яльчикского района Чувашской Республики
(наименование министерства)

(наименование дорожного управления)

Ведомость
наличия и технического состояния дорожных знаков
на автомобильной дороге ул. Полевая
местного значения на участке км: 0,000 ÷ 0,163 по состоянию на " 27 " мая 2022 г.

Наименование дорожного знака	Прямое направление				Обратное направление				Техническое состояние (хор., уд., неуд.)
	Номер знака по ГОСТу	Справа, км +	Слева, км+	По центру, км+	Номер знака по ГОСТу	Справа, км+	Слева, км+	По центру, км+	
1	2	3	4	5	6	7	8	9	10
нет	-	-	-	-	-	-	-	-	-

Форма Э–13

Администрация Сабанчинского сельского поселения Яльчикского района Чувашской Республики
(наименование министерства)

(наименование дорожного управления)

Ведомость
наличия и технического состояния ограждения
на автомобильной дороге ул. Полевая
местного значения на участке км: 0,000 ÷ 0,163 по состоянию на " 27 " мая 2022 г.

Местоположение, км +		Протяженность, км					Тип	Материал (металл, ж/б, дерево и др.)	Год постройки	Техническое состояние (хор., уд., неуд.)
Начало	Конец	Справа	Слева	Справа от разделительной полосы	Слева от разделительной полосы	На разделительной полосе				
1	2	3	4	5	6	7	8	9	10	11
нет	нет	-	-	-	-	-	-	-	-	-

Форма Э–14

Администрация Сабанчинского сельского поселения Яльчикского района Чувашской Республики
(наименование министерства)

(наименование дорожного управления)

Ведомость
наличия и технического состояния направляющих устройств
на автомобильной дороге ул. Полевая
местного значения на участке км: 0,000 ÷ 0,163 по состоянию на " 27 " мая 2022 г.

Наименование	Местоположение, км +		Количество, шт		Материал (ж/б, бетон, дерево и др.)	Год установки	Техническое состояние (хор., уд., неуд.)
	Начало	Конец	Справа	Слева			
1	2	3	4	5	6	7	8
нет	-	-	-	-	-	-	-

Форма Э–15

Администрация Сабанчинского сельского поселения Яльчикского района Чувашской Республики
(наименование министерства)

(наименование дорожного управления)

Ведомость
наличия и технического состояния озеленения
на автомобильной дороге ул. Полевая
местного значения на участке км: 0,000 ÷ 0,163 по состоянию на " 27 " мая 2022 г.

Местоположение, км+		Протяженность, км												Год посадки	Состояние посадок (хор., уд., неуд.)
		Всего		В том числе								Декоративные, км			
Начало	Конец	Справа	Слева	1-но рядные	2-х рядные	3-х рядные	4-х рядные	5-ти рядные	6-ти рядные	7-ми рядные	8-ми рядные	Справа	Слева		
1	2	3	4	5	6	7	8	9	10	11	12	13	14	15	16
нет	нет	-	-	-	-	-	-	-	-	-	-	-	-	-	-

Форма Э–16

Администрация Сабанчинского сельского поселения Яльчикского района Чувашской Республики
(наименование министерства)

(наименование дорожного управления)

Ведомость
наличия и технического состояния тротуаров и пешеходных дорожек
на автомобильной дороге ул. Полевая
местного значения на участке км: 0,000 ÷ 0,163 по состоянию на " 27 " мая 2022 г.

Наименование	Местоположение, км +		Протяженность, км		Год		Техническое состояние (хор., уд., неуд.)
	Начало	Конец	Справа	Слева	Постройки	Последнего ремонта	
1	2	3	4	5	6	7	8
нет	-	-	-	-	-	-	-

Форма Э–17

Администрация Сабанчинского сельского поселения Яльчикского района Чувашской Республики
(наименование министерства)

(наименование дорожного управления)

Ведомость
наличия и технического состояния укрепления обочин
на автомобильной дороге ул. Полевая
местного значения на участке км: 0,000 ÷ 0,163 по состоянию на " 27 " мая 2022 г.

Местоположение, км +		Протяженность, км		Ширина, м		Материал	Год		Техническое состояние
Начало	Конец	Справа	Слева	Справа	Слева		Постройки	Ремонта	
1	2	3	4	5	6	7	8	9	10
нет	нет	-	-	-	-	-	-	-	-

Форма Э–18

Администрация Сабанчинского сельского поселения Яльчикского района Чувашской Республики
(наименование министерства)

(наименование дорожного управления)

Ведомость
наличия и технического состояния съездов (въездов)
на автомобильной дороге ул. Полевая
местного значения на участке км: 0,000 ÷ 0,163 по состоянию на " 27 " мая 2022 г.

Местоположение, км +		Тип покрытия	Направление	Длина, м	Радиусы закругления		Площадь покрытия, $м^2$	Обустройство					Год		Техническое состояние (хор., уд., неуд.)
Справа	Слева				левый	правый		Переходно-скоростные полосы	Труба (есть, нет)	Сигнальные столбики (есть, нет)	Островок безопасности (есть, нет)	Знак 2.4. (есть, нет)	Постройки	Последнего кап. ремонта	
1	2	3	4	5	6	7	8	9	10	11	12	13	14	15	16
нет	нет	-	-	-	-	-	-	-	-	-	-	-	-	-	-

Форма Э–19

Администрация Сабанчинского сельского поселения Яльчикского района Чувашской Республики
(наименование министерства)

(наименование дорожного управления)

Ведомость
наличия коммуникаций, находящихся в пределах полосы отвода
на автомобильной дороге ул. Полевая
местного значения на участке км: 0,000 ÷ 0,163 по состоянию на " 27 " мая 2022 г.

Местоположение, км +		Место пересечения, км +	Наименование коммуникации	Ведомственная принадлежность	Расстояние от бровки земляного полотна до коммуникаций, м	
Начало	Конец				Справа	Слева
1	2	3	4	5	6	7
0,000	0,060	-	ЛЭП	-	7,00	-

Форма Э–20

Администрация Сабанчинского сельского поселения Яльчикского района Чувашской Республики
(наименование министерства)

(наименование дорожного управления)

Ведомость
размеров полосы отвода
на автомобильной дороге ул. Полевая
местного значения на участке км: 0,000 ÷ 0,163 по состоянию на " 27 " мая 2022 г.

Участок дороги		Протяженность, км	Размер полосы отвода, м		Наименование, номер и дата документа отвода земель	Сведения о натурном закреплении границ полосы отвода
От км +	До км +		Справа от оси дороги	Слева от оси дороги		
1	2	3	4	5	6	7
нет	нет	-	-	-	-	-

Форма Э–21

Администрация Сабанчинского сельского поселения Яльчикского района Чувашской Республики
(наименование министерства)

(наименование дорожного управления)

Сводная ведомость
наличия автомобильных дорог (подъездов) по а/д ул. Полевая (км: 0,000 ÷ 0,163)
местного значения и сооружений на них по состоянию на " 27 " мая 2022 г.

Наименование дороги	Протяженность км			В том числе по типам покрытий (за вычетом дорог, находящихся в ведении городов)													
				усовершенствованные						переходные				низшие		грунтовые	
				асфальтобетонные													
	Всего	Из них находящихся в ведении городов	цементобетонные	горячие	теплые	холодные	ЩМА	щебеночные и гравийные, обработанные вяжущими материалами	мостовые из мозаики и брусчатки	щебеночные	гравийные	покрытия из грунтов и местных материалов обработанных вяжущими материалами	мостовые из булыжного и колотого камня	грунтовые, укрепленные или улучшенные различными материалами	прочие типы покрытия	профилированные	естественные
1	2	3	4	5	6	7	8	9	10	11	12	13	14	15	16	17	18
ул. Полевая	0,163	-	-	-	-	-	-	-	-	-	-	-	-	-	-	-	0,163

Мосты (путепроводы), шт/п.м							Тоннели		Трубы, шт/м													Паромные переправы	
	в том числе									в том числе													
Всего	металлические и сталежелезо-бетоные	железо-бетонные	разнородные по материалам	каменные и бетонные	деревянные	наплавные	шт	м	Всего	металлические	металлические гофрированные	железо-бетонные	бетонные	сборный железобетон	каменные	деревянные	кирпичные	асбесто-цементные	полимерно-композитные	пластмассовые	комбини-рованные	всего	в т.ч. с мех. тягой
19	20	21	22	23	24	25	26	27	28	29	30	31	32	33	34	35	36	37	38	39	40	41	42
-	-	-	-	-	-	-	-	-	-	-	-	-	-	-	-	-	-	-	-	-	-	-	-

ул. Мирная

от ул. Полевая – до конца жилой застройки

(км 0+000 – км 0+886)

2. ОБЩИЕ ДАННЫЕ ОБ АВТОМОБИЛЬНОЙ ДОРОГЕ

2.1. Наименование автомобильной дороги ул. Мирная

2.2. Участок дороги от км 0+000 **до км** 0+ 886

2.3. Протяженность дороги (участка) 0,886

Начало дороги (участка) км+	Конец дороги (участка) км+	Общая протяженность, км			В том числе участков		
		дороги (участка)	подъездов (обходов)	дороги вместе с подъездами (обходами)	обслуживаемых дорожной организацией	находящихся в ведении городов	совмещен-ных
1	2	3	4	5	6	7	8
0,000	0,886	0,886	-	0,886	-	-	-

2.4. Наименование подъездов (обходов) и их протяженность

Наименование подъезда (обхода)	Место примыкания подъездов (начало обхода), км+	Протяженность, км
1	2	3
-	-	-

2.5. Категория дороги (участка), подъездов

Наименование дороги (участка) или подъезда	Начало, км+	Конец, км+	Категория дороги (участка) или подъезда
1	2	3	4
ул. Мирная	0,000	0,886	V

2.6. Краткая историческая справка

Автомобильная дорога "ул. Мирная" км 0,000 - км 0,886 относится к V категории. Дорожная одежда на км 0,000 - км 0,886 переходный нежесткий. Тип покрытия на км 0,000 - км 0,886 щебень. Все искусственные сооружения капитального типа.

2.7. Первичные дорожные организации, обслуживающие автомобильную дорогу

Год	Наименование первичной организации	Местоположение первичной дорожной организации	Наименование населенного пункта, в котором расположена дорожная организация	Обслуживаемый участок			Подъезды		Итого протяженность обслуживаемого участка дороги и подъездов, км
				Начало, км+	Конец, км+	Протяженность, км	Число	Протяженность, км	
1	2	3	4	5	6	7	8	9	10

2.8. Таблица основных расстояний (в целых километрах)

КМ от начала дороги	Протяж-ть участков, находящихся в ведении городов	Наименование населенных пунктов	д. Полевые Козыльяры											
1	2	3	4	5	6	7	8	9	10	11	12	13	14	15
0		д. Полевые Козыльяры												

3. ЭКОНОМИЧЕСКАЯ ХАРАКТЕРИСТИКА

3.1. Экономическое и административное значение дороги:

Административное значение автомобильной дороги – автомобильная дорога общего пользования местного значения.
Автомобильная дорога "ул. Мирная" км 0,000 - км 0,886 пролегает по территории Яльчикского района Чувашской Республики.

3.2. Связь дороги с железнодорожным и водным путями и автомобильными дорогами:

Автомобильная дорога "ул. Мирная" связи с водными путями не имеет, связи с железнодорожными путями не имеет.

3.3. Характеристика движения, его сезонность и перспективы роста:

Пассажиро- и грузоперевозки по автомобильной дороге ул. Мирная осуществляются автомобильным транспортом. Движение транспорта по автомобильной дороге осуществляется круглогодично. В весенне-осенний период поток автотранспорта по автомобильной дороге увеличивается.

3.4. Интенсивность движения по данным учета:

Километры	Номера учетных пунктов	Среднесуточная интенсивность движения, авт./сут							
		2022 г.							
1	2	3	4	5	6	7	8	9	10
0,886	1	27							

4. ТЕХНИЧЕСКАЯ ХАРАКТЕРИСТИКА

4.1. Топографические условия района проложения автомобильной дороги

Автомобильная дорога "ул. Мирная" Рельеф км 0,000 - км 0,886 типично равнинный. Грунт земляного полотна на всём протяжении автомобильной дороги суглинок.

4.2. Ширина земляного полотна

На 27 мая	Протяженность (км) при ширине (м)					
	меньше 8	от 8,0 до 9,9	от 10,0 до 11,9	от 12,0 до 14,9	от 15,0 до 27,4	27,5 и более
1	2	3	4	5	6	7
2022 г.	0,886	-	-	-	-	-

4.3. Характеристика проезжей части

4.3.1. Ширина проезжей части

На 27 мая	Протяженность (км) при ширине (м)									
	до 4	от 4,1 до 4,4	от 4,5 до 5,9	от 6,0 до 6,5	от 6,6 до 6,9	от 7,0 до 7,4	от 7,5 до 8,4	от 8,5 до 11.0	от 11,1 до 14,0	от 14,0 и более
1	2	3	4	5	6	7	8	9	10	11
2022 г.	0,886	-	-	-	-	-	-	-	-	-

4.3.2. Протяженность покрытий

Тип покрытий	Протяженность (км) на 27 мая							
	2022 г.							
1. Усовершенствованные	**-**							
Цементобетонные	-							
асфальтобетонные	-							
в том числе: горячие	-							
теплые	-							
холодные	-							
ЩМА	-							
Щебеночные и гравийные, обработанные органическими вяжущими	-							
Мостовые из мозаики и брусчатки	-							
Железобетонные плиты	-							
2. Переходные	**0,886**							
Щебеночные	0,886							
Гравийные	-							
Песчано-гравийная смесь	-							
Покрытия из грунтов и местных каменных материалов, обработанных вяжущими	-							
Мостовые из булыжного и колотого камня	-							
3. Низшие	**-**							
Грунт	-							
Грунтовые, укрепленные или улучшенные различными местными материалами	-							
Грунтовые профилированные	-							
Грунтовые естественные	-							

4.4. Характеристика профиля и трассы

4.4.1. Радиусы кривых и уклоны, не отвечающие требованиям СНиП для данной категории дороги

На 27 мая	Число кривых с радиусом менее допустимого, шт.	Суммарная длина кривых с радиусами менее допустимых, км	Число участков с уклонами, превышающими допустимые, шт.	Длина участков с уклонами превышающими допустимые, км
2022 г.	-	-	-	-

4.5. Протяженность участков повышенной трудности содержания

Характер участков	Протяженность (км) на 27 мая							
	2022 г.							
Оползневые	-							
Затопляемые	-							
Вечномерзлотные	-							

4.6. Дорожные инженерные устройства и обстановка дорог

Наименование	Наличие на 27 мая							
	2022 г.							
Автопавильоны капитального типа, шт.	-							
Площадка отдыха, шт.	-							
Площадки для стоянок и остановок автомоб., шт.	-							
Освещение дорог, км	0,241							
Кол-во светильных установок, шт.	3							
Кол-во светиль-ков, шт.	3							
Линии технол. связи, км	-							
В том числе: кабельные	-							
воздушные	-							
Автобусные оста-ки, шт.	-							
ПСП, шт.	-							
Ограждения, км	-							
Сигнальные столб., шт.	-							
Дорожные знаки, шт.	-							
В том числе: предупреждающие знаки	-							
знаки приоритета	-							
запрещающие знаки	-							
предписывающие знаки	-							
знаки особых предписаний	-							
информационно-указательные знаки	-							
знаки сервиса	-							
знаки дополнительной информации	-							

4.7. Предприятия автотранспортной службы

4.7.1. Автостанции, автовокзалы

Местоположение, км +	Наименование предприятия и населенного пункта	Мощность (количество пассажиров)	Ведомственная принадлежность	Наличие (шт.) на 27 мая							
				2022 г.							
1	2	3	4	5	6	7	8	9	10	11	12
нет	-	-	-	-	-	-	-	-	-	-	-

4.7.2. Перецепные, контрольно-диспетчерские пункты (КДП), ДПС

Местоположение, км +	Наименование предприятия и населенного пункта	Ведомственная принадлежность	Наличие (шт.) на 27 мая							
			2022 г.							
1	2	3	4	5	6	7	8	9	10	11
нет	-	-	-	-	-	-	-	-	-	-

4.7.3. Гостиницы, мотели, кемпинги

Местоположение, км +	Наименование предприятия и населенного пункта	Мощность (количество мест)	Ведомственная принадлежность	Наличие (шт.) на 27 мая							
				2022 г.							
1	2	3	4	5	6	7	8	9	10	11	12
нет	-	-	-	-	-	-	-	-	-	-	-

4.7.4. Станции технического обслуживания

Местоположение, км +	Наименование предприятия и населенного пункта	Мощность (количество постов)	Ведомственная принадлежность	Наличие (шт.) на 27 мая							
				2022 г.							
1	2	3	4	5	6	7	8	9	10	11	12
нет	-	-	-	-	-	-	-	-	-	-	-

4.7.5. Автозаправочные станции

Местоположение, км +	Наименование предприятия и населенного пункта	Мощность (количество колонок)	Ведомственная принадлежность	Наличие (шт) на 27 мая							
				2022 г.							
1	2	3	4	5	6	7	8	9	10	11	12
нет	-	-	-	-	-	-	-	-	-	-	-

4.7.6. Моечные пункты

Местоположение, км +	Наименование предприятия и населенного пункта	Мощность (количество пассажиров)	Ведомственная принадлежность	Наличие (шт.) на 27 мая							
				2022 г.							
1	2	3	4	5	6	7	8	9	10	11	12
нет	-	-	-	-	-	-	-	-	-	-	-

4.7.7. Отдельно стоящие общественные туалеты

Местоположение, км +	Наименование населенного пункта	Мощность (число очков)	Ведомственная принадлежность	Наличие (шт.) на 27 мая							
				2022 г.							
1	2	3	4	5	6	7	8	9	10	11	12
нет	-	-	-	-	-	-	-	-	-	-	-

4.7.8. Пункты питания (рестораны, кафе, буфеты, столовые)

Местоположение, км +	Наименование предприятия и населенного пункта	Мощность (число посадочных мест)	Ведомственная принадлежность	Наличие (шт.) на 27 мая							
				2022 г.							
1	2	3	4	5	6	7	8	9	10	11	12
нет	-	-	-	-	-	-	-	-	-	-	-

4.7.9. Пункты первой медицинской помощи, почта, телеграф, телефон

Местоположение, км +	Наименование предприятия	Наименование населенного пункта	Наличие (шт.) на 27 мая							
			2022 г.							
1	2	3	4	5	6	7	8	9	10	11
нет	-	-	-	-	-	-	-	-	-	-

4.8. Характеристика дороги по снегозаносимости

На 27 мая	Протяженность заносимых участков, км			Наличие и протяженность снегозащитных элементов, км												
	Всего	в том числе		Лесопосадок				Постоянных заборов		Щитов			Плетней и прочих		Всего обеспечено защитой	
		слева	справа	всего		В т.ч. работающих		слева	справа	шт.	линий защиты		слева	справа	слева	справа
				слева	справа	слева	справа				слева	справа				
1	2	3	4	5	6	7	8	9	10	11	12	13	14	15	16	17
2022 г.	нет	нет	нет	-	-	-	-	-	-	-	-	-	-	-	-	-

4.10. Искусственные сооружения.
4.10.1. Сводная ведомость наличия мостов (путепроводов)

Виды сооружений	Материалы сооружений	Длина, м	Наличие (шт./п.м.) на 27 мая									
			2022 г.									
МОСТЫ	Металлические и сталежелезобетонные	Длиной до 25 м	-									
		Длиной от 25 до 100 м	-									
		Длиной более 100 м	-									
		Итого:	**-**									
	Железобетонные	Длиной до 25 м	-									
		Длиной от 25 до 100 м	-									
		Длиной более 100 м	-									
		Итого:	**-**									
	Бетонные и каменные	Длиной до 25 м	-									
		Длиной от 25 до 100 м	-									
		Длиной более 100 м	-									
		Итого:	**-**									
	Разнородные по материалам	Длиной до 25 м	-									
		Длиной от 25 до 100 м	-									
		Длиной более 100 м	-									
		Итого:	**-**									
	Деревянные	Длиной до 25 м	-									
		Длиной от 25 до 100 м	-									
		Длиной более 100 м	-									
		Итого:	**-**									
	Наплавные	Длиной до 25 м	-									
		Длиной от 25 до 100 м	-									
		Длиной более 100 м	-									
		Итого:	**-**									
Путепроводы	Металлические и сталежелезобетонные	Длиной до 25 м	-									
		Длиной от 25 до 100 м	-									
		Длиной более 100 м	-									
		Итого:	**-**									
	Железобетонные	Длиной до 25 м	-									
		Длиной от 25 до 100 м	-									
		Длиной более 100 м	-									
		Итого:	**-**									
ВСЕГО:			**-**									

4.10.2. Сводная ведомость наличия тоннелей, галерей и пешеходных переходов в разных уровнях

Виды сооружений	Наличие (шт./п.м.) на 27 мая							
	2022 г.							
Тоннели	-							
Галереи	-							
Пешеходные переходы, всего	-							
В том числе:								
Наземные	-							
Подземные	-							

4.10.3. Сводная ведомость наличия труб

Виды сооружений	Наличие (шт./п.м.) на 27 мая							
	2022 г.							
Металлические	2/ 12,70							
Металлические гофрированные	-							
Железобетонные	1/ 9,40							
Бетонные	-							
Сборный железобетон	-							
Каменные	-							
Деревянные	-							
Кирпичные	-							
Асбестоцементные	-							
Полимерно-композитные	-							
Пластмассовые	-							
Комбинированные	-							
Итого	3/ 22,10							

4.10.4. Сводная ведомость наличия паромных переправ

Виды сооружений	Наличие (шт./м. рабочего хода) на 27 мая							
	2022 г.							
Самоходные	-							
Буксирные	-							
Канатные	-							
Навесные	-							
Итого:	-							

4.10.5. Сводная ведомость наличия подпорных стенок

Материалы сооружений	Наличие (шт./п.м.) на 27 мая							
	2022 г.							
Железобетонные и бетонные	-							
Каменные	-							
Деревянные	-							
Итого:	-							

4.10.6. Сводная ведомость снегозащитных, декоративных и ветрозащитных лесонасаждений

Виды лесонасаждений	Протяженность на 27 мая							
	2022 г.							
1.Снегозащитные, км								
Всего:	-							
В том числе:								
однорядные	-							
двухрядные	-							
трехрядные	-							
четырехрядные	-							
пятирядные	-							
шестирядные	-							
семирядные	-							
восьмирядные	-							
2. Декоративные, км	-							
3. Ветрозащитные, км	-							

4.10.7. Сводная ведомость тротуаров и пешеходных дорожек

Наименование	Протяженность (км) на 27 мая							
	2022 г.							
Тротуары	-							
Пешеходные дорожки	-							

4.10.8. Сводная ведомость укрепления обочин

Наименование	Протяженность (км) на 27 мая							
	2022 г.							
Укрепленные обочины, всего	-							

4.10.9. Сводная ведомость съездов (въездов)

Тип покрытия съезда (въезда)	Наличие (шт./км) на 27 мая							
	2022 г.							
Асфальтобетонное	-							
Цементобетонное	-							
Мостовая	-							
Щебеночно-гравийно-песчаная смесь, обработанная неорганическим вяжущим	-							
Щебеночно-гравийно-песчаная смесь, обработанная органическим и комплексным вяжущим	-							
Щебеночно-гравийно-песчаная смесь	1/ 0,001							
Грунтовое обработанное органическими и неорганическими вяжущими	-							
Активные и местные материалы	-							
Грунтовое	2/ 0,002							
Итого	3/ 0,003							

5. ДЕНЕЖНЫЕ ЗАТРАТЫ И ОСНОВНЫЕ ОБЪЕМЫ ВЫПОЛНЕННЫХ РАБОТ

5.1. Денежные затраты

Виды денежных затрат, тыс. руб.	2021 г.									
1	2	3	4	5	6	7	8	9	10	11
По эксплуатационной смете, всего:	-									
В том числе на:										
капитальный ремонт	-									
средний ремонт	-									
текущий ремонт	-									
содержание	50,000*									
озеленение	-									
По смете капиталовложений	-									
Всего:	50,000*									

5.2. Объемы выполненных работ (в натуральных измерителях)

Год	Вид работ (реконструкция, капитальный ремонт, средний ремонт)	Дорожная одежда, км		Мосты, путепроводы, шт./п м.		Трубы, шт./п.м.		Снегозащитные насаждения, км (справа, слева)	Служебные, производственные и жилые здания													
										В том числе												
										Служебные		Жилые дома		Мастерские		Гаражи		Склады		Прочие		
		Всего	В т.ч. перевод в усовершенст-вованную	Всего	В т.ч. перестройка на долговечные	Всего	В т.ч. перестройка на долговечные		Всего	Число, шт.	Полезная площадь, м^2	Число, шт.	Число квартир, шт.	Число, шт.	Число станко-мест, шт.	Число, шт.	Число машино-мест, шт.	Число, шт.	Полезная площадь, м^2	Число, шт.	Мощность (полезная площадь, м^2)
1	2	3	4	5	6	7	8	9	10	11	12	13	14	15	16	17	18	19	20	21	22
-	-	-	-	-	-	-	-	-	-	-	-	-	-	-	-	-	-	-	-	-	-

5.3. Выполнение основных работ

Год	Наименование работ	Измеритель	Количество работ	Стоимость работ, тыс. руб.	Место выполненных работ от км +…….. до км +……...
1	2	3	4	5	6
-	-	-	-	-	-

* указана общая сумма денежных затрат на содержание автомобильных дорог по д. Уразмаметево и д. Полевые Козыльяры Сабанчинского сельского поселения Чувашской республики.

Линейный график

Автодорога: ул. Мирная (0,000 - 0,886 км)

(км: 0-1)

Границы районов		1	Яльчикский
Границы зон обслуживания и наименование дорожных организаций		2	
Уклоны более допустимых		3	
Радиусы кривых в плане, м		4	
Километры		5	0 … 1
Ситуация	Слева	6	
	Справа	7	
Тип покрытия, ширина проезжей части и земляного полотна, основные виды работ	2022 г.	8	-3,00 щеб-
	20 г	9	
	20 г	10	
	20 г	11	
	20 г	12	
Конструкция дорожной одежды и толщина конструктивных слоев	2022 г.	13	1.щеб-15см
	20 г	14	
	20 г	15	
	20 г	16	
	20 г	17	
Искусственные сооружения	На год паспортизации	18	№1 L=6,2 (6); мост 0,40 L=8,5 (211); ж/б 0,60 L=9,4 (230)
	В последующие годы	19	
Грунт земляного полотна		20	Суглинок
Снегозаносимые участки, снегозащитные насаждения, постоянные заборы, объем снегопереноса	Слева	21	
	Справа	22	
Затопляемые, оползневые и вечномерзлотные участки		23	
Состояние покрытия проезжей части	2022 г.	24	Неудовлетворительное
	20 г	25	
	20 г	26	
	20 г	27	
	20 г	28	

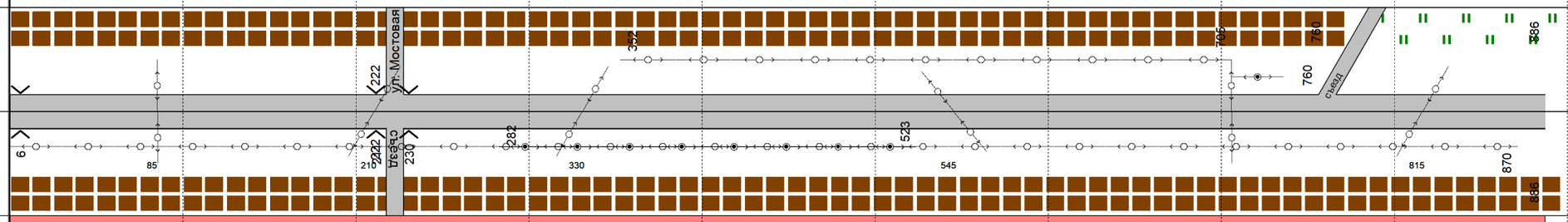

Форма Э-2

Администрация Сабанчинского сельского поселения Яльчикского района Чувашской Республики
(наименование министерства)

ИНФОРМАЦИОННАЯ КАРТОЧКА №1 НА ВОДОПРОПУСКНУЮ ТРУБУ км 0+006

Дорожное управление -
Дорожная организация -
Наименование дороги ул. Мирная
Категория дороги V
Местоположение На основном полотне км 0+006
Тип трубы круглая 1-очковая
Наименование водотока Суходол
Длина трубы 6,20 м
Отверстие 0,35 м
Высота насыпи над трубой 0,10 м
Тип оголовков: входного Без оголовка
выходного Без оголовка
Характер работы трубы Безнапорный
(напорная, безнапорная)
Год постройки - последнего капитального ремонта -
Материал тела трубы Металл
Толщина стенки тела трубы 0,50 см
Объем тела трубы 0,56 $м^3$
Данные об изоляции -
Глубина заложения фундамента - м
Тип фундамента и основания -
Тип укрепления дна трубы Без укрепления
Тип укрепления отверстия:
входного Без укрепления
выходного Без укрепления
Укрепление откосов у оголовков (материал, конструкция):
входного Без укрепления
выходного Без укрепления
Техническое состояние трубы Неудовлетворительное
Характер повреждения трубы: Отсутствие оголовков на входе и выходе, Отсутствие укрепления лотка на входе и выходе, Отсутствие укрепления подводящего и отводящего русла, Отсутствие укрепления откосов насыпи на входе и выходе, Высота засыпки меньше нормативной 0,8 м (от верха звена до поверхности дор. покрытия), Заиливание трубы до 10% от сечения, Ширина земляного полотна над трубой не соответствует категории дороги, Деформация открытой части металлической трубы на входе и выходе

СХЕМА (ЧЕРТЕЖ)

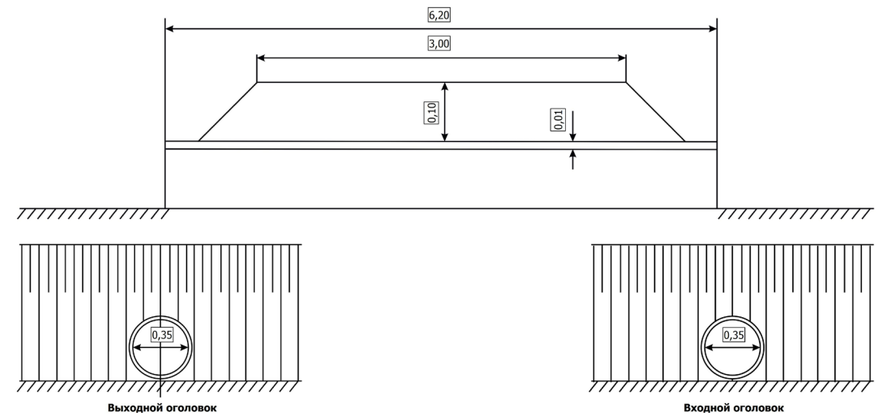

ФОТОГРАФИИ

к карточке на трубу № 1

Рис.1. Входной оголовок

Рис.2. Выходной оголовок

Форма Э-2

Администрация Сабанчинского сельского поселения Яльчикского района Чувашской Республики
(наименование министерства)

ИНФОРМАЦИОННАЯ КАРТОЧКА №2 НА ВОДОПРОПУСКНУЮ ТРУБУ км 0+211

Дорожное управление -
Дорожная организация -
Наименование дороги ул. Мирная
Категория дороги V
Местоположение На основном полотне км 0+211
Тип трубы круглая 1-очковая
Наименование водотока Суходол
Длина трубы 6,50 м
Отверстие 0,40 м
Высота насыпи над трубой 0,10 м
Тип оголовков: входного Без оголовка
выходного Без оголовка
Характер работы трубы Безнапорный
(напорная, безнапорная)
Год постройки - последнего капитального ремонта -
Материал тела трубы Металл
Толщина стенки тела трубы 0,60 см
Объем тела трубы 0,78 $м^3$
Данные об изоляции -
Глубина заложения фундамента - м
Тип фундамента и основания -
Тип укрепления дна трубы Без укрепления
Тип укрепления отверстия:
входного Без укрепления
выходного Без укрепления
Укрепление откосов у оголовков (материал, конструкция):
входного Без укрепления
выходного Без укрепления
Техническое состояние трубы Неудовлетворительное
Характер повреждения трубы: Отсутствие оголовков на входе и выходе, Отсутствие укрепления лотка на входе и выходе, Отсутствие укрепления подводящего и отводящего русла, Отсутствие укрепления откосов насыпи на входе и выходе, Высота засыпки меньше нормативной 0,8 м (от верха звена до поверхности дор. покрытия), Заиливание трубы > 10% от сечения, Ширина земляного полотна над трубой не соответствует категории дороги, Деформация открытой части металлической трубы на входе и выходе

СХЕМА (ЧЕРТЕЖ)

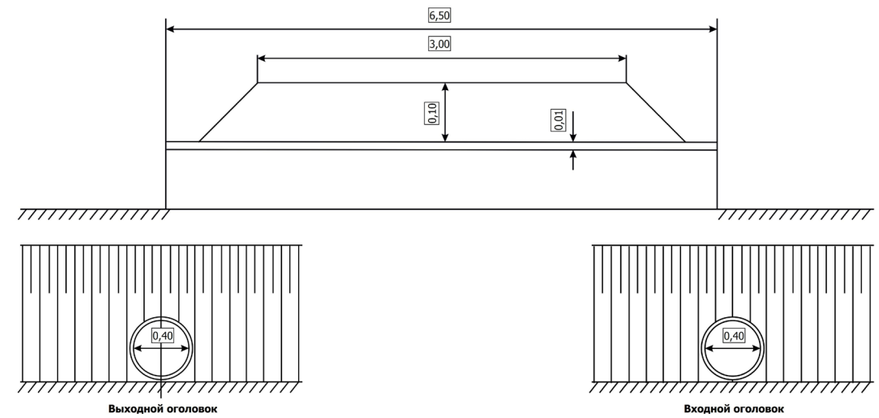

ФОТОГРАФИИ

к карточке на трубу № 2

Рис.1. Входной оголовок

Рис.2. Выходной оголовок

Форма Э-2

Администрация Сабанчинского сельского поселения Яльчикского района Чувашской Республики
(наименование министерства)

ИНФОРМАЦИОННАЯ КАРТОЧКА №3 НА ВОДОПРОПУСКНУЮ ТРУБУ км 0+230

Дорожное управление -
Дорожная организация -
Наименование дороги ул. Мирная
Категория дороги V
Местоположение На основном полотне км 0+230
Тип трубы круглая 1-очковая
Наименование водотока Суходол
Длина трубы 9,40 м
Отверстие 0,60 м
Высота насыпи над трубой 0,20 м
Тип оголовков: входного Портальный
выходного Портальный
Характер работы трубы Безнапорный
(напорная, безнапорная)
Год постройки - последнего капитального ремонта -
Материал тела трубы Железобетон
Толщина стенки тела трубы 7,00 см
Объем тела трубы 2,63 $м^3$
Данные об изоляции -
Глубина заложения фундамента - м
Тип фундамента и основания -
Тип укрепления дна трубы Без укрепления
Тип укрепления отверстия:
входного Без укрепления
выходного Без укрепления
Укрепление откосов у оголовков (материал, конструкция):
входного Без укрепления
выходного Без укрепления
Техническое состояние трубы Неудовлетворительное
Характер повреждения трубы: Заиливание трубы > 10% от сечения, Обрушение части стены оголовка на выходе, Отсутствие укрепления лотка на входе и выходе, Отсутствие укрепления подводящего и отводящего русла, Отсутствие укрепления откосов насыпи на входе и выходе, Высота засыпки меньше нормативной 0,8 м (от верха звена до поверхности дор. покрытия), Заиливание лотка на выходе, Ширина земляного полотна над трубой не соответствует категории дороги

СХЕМА (ЧЕРТЕЖ)

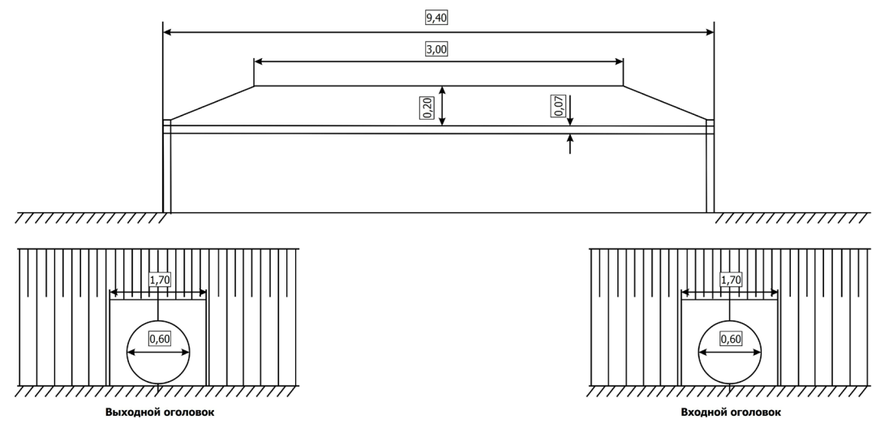

ФОТОГРАФИИ

к карточке на трубу № 3

Рис.1. Входной оголовок

Рис.2. Выходной оголовок

Форма Э–4

Администрация Сабанчинского сельского поселения Яльчикского района Чувашской Республики
(наименование министерства)

(наименование дорожного управления)

Ведомость
наличия и технического состояния мостов (путепроводов)
на автомобильной дороге ул. Мирная
местного значения на участке км: 0,000 ÷ 0,886 по состоянию на момент обследования мостов

Местоположение сооружения, км +	Наименование сооружения	Наименование перекрываемого препятствия (река, ручей, лог, ж/д, а/д и пр.)	Длина сооружения, м	Длина подходов, м	Год		Техническая характеристика сооружения				Техническое состояние (хор., уд., неуд.)
					Постройки (реконструкции)	Последнего кап. ремонта	Материал пролетных строений	Тип пролетных строений	Габарит	Нормативная нагрузка	
1	2	3	4	5	6	7	8	9	10	11	12
нет	-	-	-	-	-	-	-	-	-	-	-

Форма Э–5

Администрация Сабанчинского сельского поселения Яльчикского района Чувашской Республики
(наименование министерства)

(наименование дорожного управления)

Ведомость
наличия и технического состояния тоннелей
на автомобильной дороге ул. Мирная
местного значения на участке км: 0,000 ÷ 0,886 по состоянию на " 27 " мая 2022 г.

Местоположение начала тоннеля, км+	Ближайший населенный пункт	Год		Техническая характеристика тоннеля											Техническое состояние (хор., уд., неуд.)						
		Постройки	Последнего капремонта	Полная длина, м	Форма поперечного сечения	Габарит (ширина, высота, диаметр), м	Ширина тротуара, м	Размеры портала, м	Материал			Наличие водоотвода (есть, нет)	Тип		Тела тоннеля	Обделки тоннеля	Порталов	Водоотвода	Вентиляции	Освещения	Электросилового оборудования
									Тела тоннеля	Обделки тоннеля	Портала		Вентиляции	Освещения							
1	2	3	4	5	6	7	8	9	10	11	12	13	14	15	16	17	18	19	20	21	22
нет	-	-	-	-	-	-	-	-	-	-	-	-	-	-	-	-	-	-	-	-	-

Форма Э–6

Администрация Сабанчинского сельского поселения Яльчикского района Чувашской Республики
(наименование министерства)

(наименование дорожного управления)

Ведомость
наличия и технического состояния труб
на автомобильной дороге ул. Мирная
местного значения на участке км: 0,000 ÷ 0,886 по состоянию на " 27 " мая 2022 г.

№ трубы	Местоположение, км +	Вид перекрываемого препятствия (лог, ручей и пр.)	Конструкция (типовой проект, материал)	Год		Отверстие, м		Длина по лотку, м	Техническое состояние (хор., уд., неуд.)
				Постройки	Последнего кап. ремонта	Диаметр (ширина)	Высота		
1	2	3	4	5	6	7	8	9	10
1	0,006	Суходол	Металл	н.д.	н.д.	0,35	-	6,20	неуд.
2	0,211	Суходол	Металл	н.д.	н.д.	0,40	-	6,50	неуд.
3	0,230	Суходол	Железобетон	н.д.	н.д.	0,60	-	9,40	неуд.

Форма Э–7

Администрация Сабанчинского сельского поселения Яльчикского района Чувашской Республики
(наименование министерства)

(наименование дорожного управления)

Ведомость
наличия и технического состояния паромных переправ
на автомобильной дороге ул. Мирная
местного значения на участке км: 0,000 ÷ 0,886 по состоянию на " 27 " мая 2022 г.

Местоположение, км +	Наименование ближайшего населенного пункта (по учитываемой дороге)	Наименование водного препятствия	Ширина водного препятствия в межень, м	Рабочий ход парома, м	Число паромов на переправе, шт	Способ передвижения парома (самоходный, буксирный, канатный, навесной)	Тип плавсредств парома и материал, № проекта	Длина парома, м	Ширина парома,м	Водоизмещение (грузоподъемность), т	Пропускная способность авт/сут	Год			Техническое состояние (хор., уд., неуд.)	Вид причала и материала	
												Постройки паромной переправы (плавсредств и причалов)	Последнего кап. ремонта паромной переправы	Выпуска плавсредств		Пирс (одиночный, двойной, двойной раструбный)	Береговой (продольный)
1	2	3	4	5	6	7	8	9	10	11	12	13	14	15	16	17	18
нет	-	-	-	-	-	-	-	-	-	-	-	-	-	-	-	-	-

Форма Э–8

Администрация Сабанчинского сельского поселения Яльчикского района Чувашской Республики
(наименование министерства)

(наименование дорожного управления)

Ведомость
наличия и технического состояния подпорных стенок
на автомобильной дороге ул. Мирная
местного значения на участке км: 0,000 ÷ 0,886 по состоянию на " 27 " мая 2022 г.

Местоположение, км +		Расположение (сверху или снизу, справа или слева	Длина, м	Максимальная высота, м	Материал, род кладки (насухо, на растворе)	Кубатура, м^3	Год		Техническое состояние (хор., уд., неуд.)
Начало	Конец						Постройки	Последнего кап. ремонта	
1	2	3	4	5	6	7	8	9	10
нет	нет	-	-	-	-	-	-	-	-

Форма Э–9

Администрация Сабанчинского сельского поселения Яльчикского района Чувашской Республики
(наименование министерства)

(наименование дорожного управления)

Ведомость
наличия и технического состояния зданий дорожной службы
на автомобильной дороге ул. Мирная
местного значения на участке км: 0,000 ÷ 0,886 по состоянию на " 27 " мая 2022 г.

Местоположение, км+	Наименование ближайшего населенного пункта	Назначение зданий			Материал	Число этажей	Полезная площадь, м^2	В т. ч. жилая площадь, м^2	Объем, м^3	Год		Техническое состояние (хор., уд., неуд.)
		Служебные	Производственные	Жилые						Постройки	Последнего кап. ремонта	
1	2	3	4	5	6	7	8	9	10	11	12	13
нет	-	-	-	-	-	-	-	-	-	-	-	-

Форма Э–10

Администрация Сабанчинского сельского поселения Яльчикского района Чувашской Республики
(наименование министерства)

(наименование дорожного управления)

Ведомость
наличия и технического состояния автобусных остановок
на автомобильной дороге ул. Мирная
местного значения на участке км: 0,000 ÷ 0,886 по состоянию на " 27 " мая 2022 г.

Местоположение, км +		Название остановки	Наличие элементов				Год		Техническое состояние автопавильонов (хор., уд., неуд.)
Справа	Слева		Остановочн. площадка с твердым покрытием	Переходно-скоростные полосы (есть, нет)	Посадочная площадка (есть, нет)	Павильон (есть, нет)	Постройки	Последнего кап. ремонта	
1	2	3	4	5	6	7	8	9	10
нет	нет	-	-	-	-	-	-	-	-

Форма Э–11

Администрация Сабанчинского сельского поселения Яльчикского района Чувашской Республики
(наименование министерства)

(наименование дорожного управления)

Ведомость
наличия и технического состояния переходно-скоростных полос
на автомобильной дороге ул. Мирная
местного значения на участке км: 0,000 ÷ 0,886 по состоянию на " 27 " мая 2022 г.

Местоположение, км +		Тип покрытия	Площадь покрытия, м^2			Год		Техническое состояние (хор., уд., неуд.)
Справа	Слева		Всего	В том числе		Постройки	Последнего кап. ремонта	
				Полоса торможения	Полоса разгона			
1	2	3	4	5	6	7	8	9
нет	нет	-	-	-	-	-	-	-

Форма Э–12

Администрация Сабанчинского сельского поселения Яльчикского района Чувашской Республики
(наименование министерства)

(наименование дорожного управления)

Ведомость
наличия и технического состояния дорожных знаков
на автомобильной дороге ул. Мирная
местного значения на участке км: 0,000 ÷ 0,886 по состоянию на " 27 " мая 2022 г.

Наименование дорожного знака	Прямое направление				Обратное направление				Техническое состояние (хор., уд., неуд.)
	Номер знака по ГОСТу	Справа, км +	Слева, км+	По центру, км+	Номер знака по ГОСТу	Справа, км+	Слева, км+	По центру, км+	
1	2	3	4	5	6	7	8	9	10
нет	-	-	-	-	-	-	-	-	-

Форма Э–13

Администрация Сабанчинского сельского поселения Яльчикского района Чувашской Республики
(наименование министерства)

(наименование дорожного управления)

Ведомость
наличия и технического состояния ограждения
на автомобильной дороге ул. Мирная
местного значения на участке км: 0,000 ÷ 0,886 по состоянию на " 27 " мая 2022 г.

Местоположение, км +		Протяженность, км					Тип	Материал (металл, ж/б, дерево и др.)	Год постройки	Техническое состояние (хор., уд., неуд.)
Начало	Конец	Справа	Слева	Справа от разделительной полосы	Слева от разделительной полосы	На разделительной полосе				
1	2	3	4	5	6	7	8	9	10	11
нет	нет	-	-	-	-	-	-	-	-	-

Форма Э–14

Администрация Сабанчинского сельского поселения Яльчикского района Чувашской Республики
(наименование министерства)

(наименование дорожного управления)

Ведомость
наличия и технического состояния направляющих устройств
на автомобильной дороге ул. Мирная
местного значения на участке км: 0,000 ÷ 0,886 по состоянию на " 27 " мая 2022 г.

Наименование	Местоположение, км +		Количество, шт		Материал (ж/б, бетон, дерево и др.)	Год установки	Техническое состояние (хор., уд., неуд.)
	Начало	Конец	Справа	Слева			
1	2	3	4	5	6	7	8
нет	-	-	-	-	-	-	-

Форма Э–15

Администрация Сабанчинского сельского поселения Яльчикского района Чувашской Республики
(наименование министерства)

(наименование дорожного управления)

Ведомость
наличия и технического состояния озеленения
на автомобильной дороге ул. Мирная
местного значения на участке км: 0,000 ÷ 0,886 по состоянию на " 27 " мая 2022 г.

Местоположение, км+		Протяженность, км												Год посадки	Состояние посадок (хор., уд., неуд.)
		Всего		В том числе								Декоративные, км			
Начало	Конец	Справа	Слева	1-но рядные	2-х рядные	3-х рядные	4-х рядные	5-ти рядные	6-ти рядные	7-ми рядные	8-ми рядные	Справа	Слева		
1	2	3	4	5	6	7	8	9	10	11	12	13	14	15	16
нет	нет	-	-	-	-	-	-	-	-	-	-	-	-	-	-

Форма Э–16

Администрация Сабанчинского сельского поселения Яльчикского района Чувашской Республики
(наименование министерства)

(наименование дорожного управления)

Ведомость
наличия и технического состояния тротуаров и пешеходных дорожек
на автомобильной дороге ул. Мирная
местного значения на участке км: 0,000 ÷ 0,886 по состоянию на " 27 " мая 2022 г.

Наименование	Местоположение, км +		Протяженность, км		Год		Техническое состояние (хор., уд., неуд.)
	Начало	Конец	Справа	Слева	Постройки	Последнего ремонта	
1	2	3	4	5	6	7	8
нет	-	-	-	-	-	-	-

Форма Э–17

Администрация Сабанчинского сельского поселения Яльчикского района Чувашской Республики
(наименование министерства)

(наименование дорожного управления)

Ведомость
наличия и технического состояния укрепления обочин
на автомобильной дороге ул. Мирная
местного значения на участке км: 0,000 ÷ 0,886 по состоянию на " 27 " мая 2022 г.

Местоположение, км +		Протяженность, км		Ширина, м		Материал	Год		Техническое состояние
Начало	Конец	Справа	Слева	Справа	Слева		Постройки	Ремонта	
1	2	3	4	5	6	7	8	9	10
нет	нет	-	-	-	-	-	-	-	-

Форма Э–18

Администрация Сабанчинского сельского поселения Яльчикского района Чувашской Республики
(наименование министерства)

(наименование дорожного управления)

Ведомость
наличия и технического состояния съездов (въездов)
на автомобильной дороге ул. Мирная
местного значения на участке км: 0,000 ÷ 0,886 по состоянию на " 27 " мая 2022 г.

Местоположение, км +		Тип покрытия	Направление	Длина, м	Радиусы закругления		Площадь покрытия, $м^2$	Обустройство					Год		Техническое состояние (хор., уд., неуд.)
Справа	Слева				левый	правый		Переходно-скоростные полосы	Труба (есть, нет)	Сигнальные столбики (есть, нет)	Островок безопасности (есть, нет)	Знак 2.4. (есть, нет)	Постройки	Последнего кап. ремонта	
1	2	3	4	5	6	7	8	9	10	11	12	13	14	15	16
0,222	-	Грунтовое естественное	съезд	1,00	1	1	-	нет	нет	нет	нет	нет	н.д.	н.д.	неуд.
-	0,222	Щебень	ул. Мостовая	1,00	1	1	-	нет	нет	нет	нет	нет	н.д.	н.д.	уд.
-	0,760	Грунтовое естественное	съезд	1,00	1	1	-	нет	нет	нет	нет	нет	н.д.	н.д.	неуд.

Форма Э–19

Администрация Сабанчинского сельского поселения Яльчикского района Чувашской Республики
(наименование министерства)

(наименование дорожного управления)

Ведомость
наличия коммуникаций, находящихся в пределах полосы отвода
на автомобильной дороге ул. Мирная
местного значения на участке км: 0,000 ÷ 0,886 по состоянию на " 27 " мая 2022 г.

Местоположение, км +		Место пересечения, км +	Наименование коммуникации	Ведомственная принадлежность	Расстояние от бровки земляного полотна до коммуникаций, м	
Начало	Конец				Справа	Слева
1	2	3	4	5	6	7
0,000	0,870	-	ЛЭП	-	2,00	-
-	-	0,085	ЛЭП	-	-	-
-	-	0,210	ЛЭП	-	-	-
-	-	0,330	ЛЭП	-	-	-
0,352	0,705	-	ЛЭП	-	-	3,00
-	-	0,545	ЛЭП	-	-	-
-	-	0,705	ЛЭП	-	-	-
-	-	0,815	ЛЭП	-	-	-

Форма Э–20

Администрация Сабанчинского сельского поселения Яльчикского района Чувашской Республики
(наименование министерства)

(наименование дорожного управления)

Ведомость
размеров полосы отвода
на автомобильной дороге ул. Мирная
местного значения на участке км: 0,000 ÷ 0,886 по состоянию на " 27 " мая 2022 г.

Участок дороги		Протяженность, км	Размер полосы отвода, м		Наименование, номер и дата документа отвода земель	Сведения о натурном закреплении границ полосы отвода
От км +	До км +		Справа от оси дороги	Слева от оси дороги		
1	2	3	4	5	6	7
нет	нет	-	-	-	-	-

Форма Э–21

Администрация Сабанчинского сельского поселения Яльчикского района Чувашской Республики
(наименование министерства)

(наименование дорожного управления)

Сводная ведомость

наличия автомобильных дорог (подъездов) по а/д ул. Мирная (км: 0,000 ÷ 0,886)
местного значения и сооружений на них по состоянию на " 27 " мая 2022 г.

Наименование дороги	Протяженность км			В том числе по типам покрытий (за вычетом дорог, находящихся в ведении городов)													
				усовершенствованные						переходные				низшие		грунтовые	
				асфальтобетонные													
	Всего	Из них находящихся в ведении городов	цементобетонные	горячие	теплые	холодные	ЩМА	щебеночные и гравийные, обработанные вяжущими материалами	мостовые из мозаики и брусчатки	щебеночные	гравийные	покрытия из грунтов и местных материалов обработанных вяжущими материалами	мостовые из булыжного и колотого камня	грунтовые, укрепленные или улучшенные различными материалами	прочие типы покрытия	профилированные	естественные
1	2	3	4	5	6	7	8	9	10	11	12	13	14	15	16	17	18
ул. Мирная	0,886	-	-	-	-	-	-	-	-	0,886	-	-	-	-	-	-	-

Мосты (путепроводы), шт/п.м							Тоннели		Трубы, шт/м													Паромные переправы	
	в том числе									в том числе													
Всего	металлические и сталежелезо-бетоные	железо-бетонные	разнородные по материалам	каменные и бетонные	деревянные	наплавные	шт	м	Всего	металлические	металлические гофрированные	железо-бетонные	бетонные	сборный железобетон	каменные	деревянные	кирпичные	асбесто-цементные	полимерно-композитные	пластмассовые	комбини-рованные	всего	в т.ч. с мех. тягой
19	20	21	22	23	24	25	26	27	28	29	30	31	32	33	34	35	36	37	38	39	40	41	42
-	-	-	-	-	-	-	-	-	3/ 22,10	2/ 12,70	-	1/ 9,40	-	-	-	-	-	-	-	-	-	-	-