ООО ПроектСервисМонтаж

394005, г. Воронеж, ул. Владимира Невского д. 83, оф. 87; E-mail: proektsm36@yandex.ru;8-473-204-51-61; 8 (919) 231-31-74; ИНН/КПП 3662286117/366201001; ОКТМО 20701000;р/с 40702810313000041366; ПАО Сбербанк; к/с 30101810600000000681; БИК 042007681; ОГРН 1203600022086

Заказчик
Администрация Сабанчинского сельского поселения Яльчикского района Чувашской Республики
Генеральный подрядчик
ООО «ПроектСервисМонтаж»

ТЕХНИЧЕСКИЕ ПАСПОРТА

автомобильных дорог общего пользования местного значения Сабанчинского сельского поселения Яльчикского района Чувашской Республики

д. Малая Ерыкла

Договор № 9 от «25» марта 2022 г.

Воронеж 2022 г.

ООО ПроектСервисМонтаж

394005, г. Воронеж, ул. Владимира Невского д. 83, оф. 87; E-mail: proektsm36@yandex.ru; 8-473-204-51-61; 8 (919) 231-31-74; ИНН/КПП 3662286117/366201001; ОКТМО 20701000;р/с 40702810313000041366; ПАО Сбербанк; к/с 30101810600000000681; БИК 042007681; ОГРН 1203600022086

Заказчик
Администрация Сабанчинского сельского поселения Яльчикского района Чувашской Республики
Генеральный подрядчик
ООО «ПроектСервисМонтаж»

Утверждаю
Глава Сабанчинского сельского поселения

_____А. В. Трофимов
«____»_____2022 г.

ТЕХНИЧЕСКИЕ ПАСПОРТА

автомобильных дорог общего пользования местного значения Сабанчинского сельского поселения Яльчикского района Чувашской Республики

д. Малая Ерыкла

Разработано

Договор № 9 от «25» марта 2022 г.

Директор _____А.А. Зеленская

Воронеж 2022 г.

Содержание

№ п/п	Наименование	Стр.
1.	Введение	4
2.	Условные обозначения	5
3.	Ситуационный план	6
4.	ул. Центральная	7
5.	ул. Садовая	25
6.	ул. Молодежная	63
7.	пер. Михайловский	101
8.	пер. Молодежный	119
9.	ул. Овражная	137
10.	ул. Сухая	155

Введение

Технические паспорта автомобильных дорог общего пользования местного значения Сабанчинского сельского поселения Яльчикского района Чувашской Республики разработаны согласно Договора № 9 от «25» марта 2022 г., заключенного между Администрацией Сабанчинского сельского поселения Яльчикского района Чувашской Республики и ООО «ПроектСервисМонтаж» в соответствии с требованиями ГОСТ 33388-2015 "Дороги автомобильные общего пользования. Требования к проведению диагностики и паспортизации".

Обследование дорог производилось с использованием передвижной дорожной лаборатории «ТРАССА», специализированной мобильной навигационной системы, имеющей в составе спутниковое оборудование, работающее в двухсистемном двухчастотном режиме ГЛОНАСС/GPS, прибора для определения расстояния ИП-5, лазерного измерителя расстояний, измерительного дорожного колеса, фотосъемочной системы. Точность измерений была принята согласно ОДМ 218.3.005-2010:

- Для продольного уклона проезжей части не менее 5‰.
- Для протяженности автодороги должна быть не менее 0,2%.
- Для ширины проезжей части и обочин не менее 0,1м.
- Для высоты надземных коммуникаций не менее 0,1м.

При проведении камеральных работ использовались программные продукты: Титул-2005 и Дорога-ПРО.

Ответственный исполнитель:

Инженер		Сергеев С.В.
(должность)	(подпись)	Ф.И.О. (Составление технической документации)

УСЛОВНЫЕ ОБОЗНАЧЕНИЯ

185 | 185 - километры

- лесной массив
- кустарник
- болото
- водоем
- огород
- пустырь
- автомобильная дорога
- вырубка
- поросль
- лесополоса
- сады
- кладбище
- гаражи
- жилая зона
- овраги
- луг, поле
- пром. зона

761 852 - кривые

72 / 100 - уклоны

Г=13 100 Н-30; НК-80 сталь 976 - мост: "976"-адрес "100"-длина, "Г=13"-габариты; "сталь" -материал, "Н-30; НК-80" -допустимая нагрузка

13 18.3 ж/б 0.5 10.5 мет 1.2 22.5 ж/б - водопропускная труба:"18.3"-длина; "ж/б"-материал; "1.3"-диаметр; "128"-адрес

- воздушная ЛЭП высокого напряжения
- воздушная ЛЭП низкого напряжения
- воздушная линия связи, воздушная линия технологической связи, кабель связи
- освещение автомобильной дороги

Т - теплотрасса, трубопрод

К - канализация

Г - газопровод

- прочие коммуникации

Тип покрытия

- цементобетон
- асфальтобетон
- щебёночные и гравийные, обработанные органическими вяжущими
- мостовые
- щебеночные
- гравийные
- грунтовые
- прочие

- церковь
- монастырь, часовня
- мечеть
- трансформаторная будка

А - автобусная остановка

ДПС - ДПС

- гостиница, мотель

Р - стоянка автомобилей

- ресторан, кафе, буфет

- АЗС
- СТО
- кемпинг
- площадка отдыха
- почта, телефон, телеграф

- больница, скорая помощь
- мойка
- травмпункт, фельдшерский пункт
- прочие объекты сервиса

СИТУАЦИОННЫЙ ПЛАН
Автомобильных дорог общего пользования местного значения Сабанчинского сельского поселения Яльчинского района Чувашской Республики
д. Малая Ерыкла

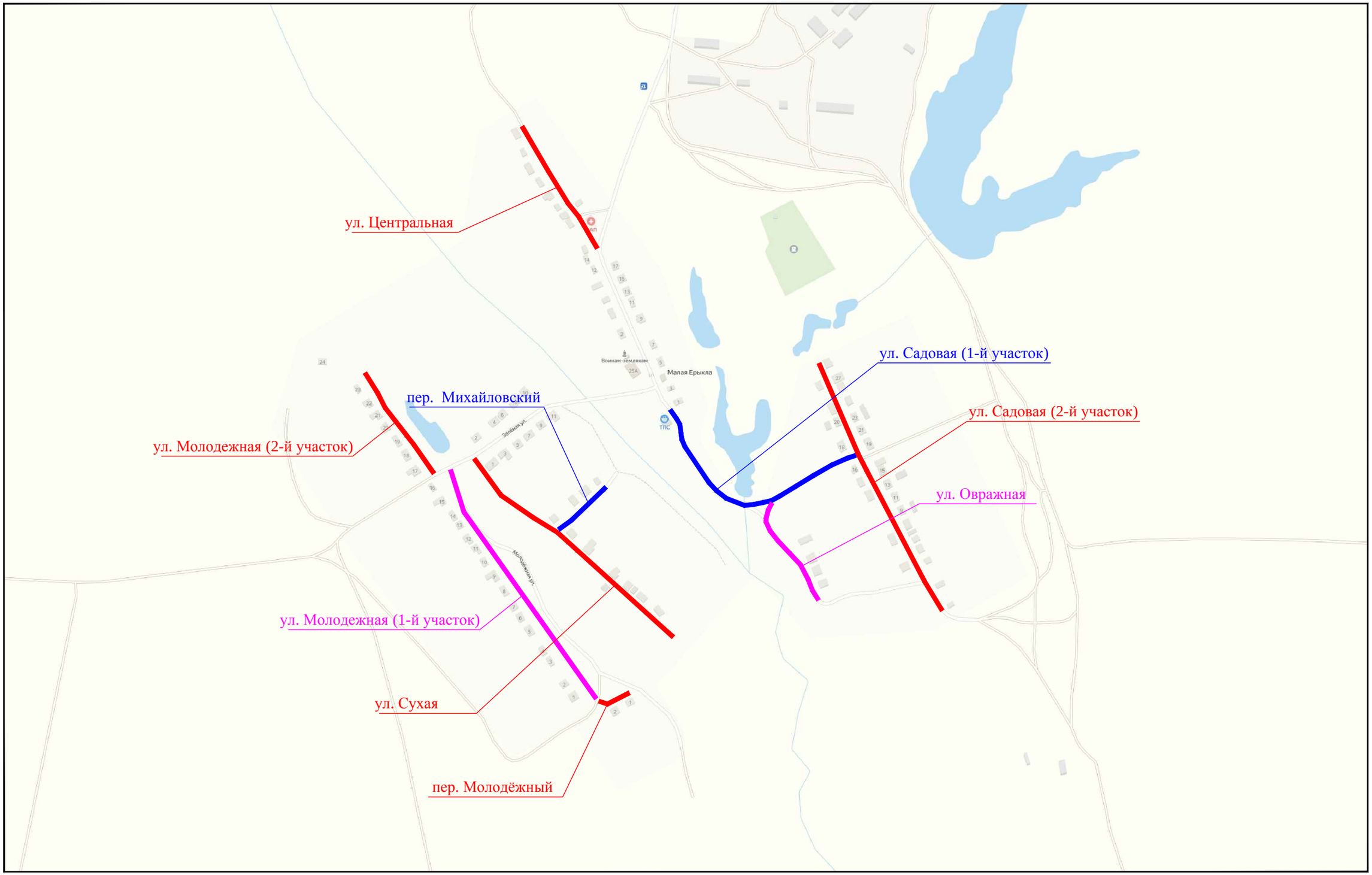

ул. Центральная

от д. №14 – до конца жилой застройки

(км 0+000 – км 0+210)

2. ОБЩИЕ ДАННЫЕ ОБ АВТОМОБИЛЬНОЙ ДОРОГЕ

2.1. Наименование автомобильной дороги ул. Центральная

2.2. Участок дороги от км 0+000 **до км** 0+ 210

2.3. Протяженность дороги (участка) 0,210

Начало дороги (участка) км+	Конец дороги (участка) км+	Общая протяженность, км			В том числе участков		
		дороги (участка)	подъездов (обходов)	дороги вместе с подъездами (обходами)	обслуживаемых дорожной организацией	находящихся в ведении городов	совмещен-ных
1	2	3	4	5	6	7	8
0,000	0,210	0,210	-	0,210	-	-	-

2.4. Наименование подъездов (обходов) и их протяженность

Наименование подъезда (обхода)	Место примыкания подъездов (начало обхода), км+	Протяженность, км
1	2	3
-	-	-

2.5. Категория дороги (участка), подъездов

Наименование дороги (участка) или подъезда	Начало, км+	Конец, км+	Категория дороги (участка) или подъезда
1	2	3	4
ул. Центральная	0,000	0,210	V

2.6. Краткая историческая справка

Автомобильная дорога "ул. Центральная" км 0,000 - км 0,210 относится к V категории. Дорожная одежда на км 0,000 - км 0,210 переходный нежесткий. Тип покрытия на км 0,000 - км 0,210 щебень. Все искусственные сооружения капитального типа.

2.7. Первичные дорожные организации, обслуживающие автомобильную дорогу

Год	Наименование первичной организации	Местоположение первичной дорожной организации	Наименование населенного пункта, в котором расположена дорожная организация	Обслуживаемый участок			Подъезды		Итого протяженность обслуживаемого участка дороги и подъездов, км
				Начало, км+	Конец, км+	Протяженность, км	Число	Протяженность, км	
1	2	3	4	5	6	7	8	9	10

2.8. Таблица основных расстояний (в целых километрах)

КМ от начала дороги	Протяж-ть участков, находящихся в ведении городов	Наименование населенных пунктов	д. Малая Ерыкла											
1	2	3	4	5	6	7	8	9	10	11	12	13	14	15
0		д. Малая Ерыкла												

3. ЭКОНОМИЧЕСКАЯ ХАРАКТЕРИСТИКА

3.1. Экономическое и административное значение дороги:

Административное значение автомобильной дороги – автомобильная дорога общего пользования местного значения.
Автомобильная дорога "ул. Центральная" км 0,000 - км 0,210 пролегает по территории Яльчикского района Чувашской Республики.

3.2. Связь дороги с железнодорожным и водным путями и автомобильными дорогами:

Автомобильная дорога "ул. Центральная" связи с водными путями не имеет, связи с железнодорожными путями не имеет.

3.3. Характеристика движения, его сезонность и перспективы роста:

Пассажиро- и грузоперевозки по автомобильной дороге ул. Центральная осуществляются автомобильным транспортом. Движение транспорта по автомобильной дороге осуществляется круглогодично. В весенне-осенний период поток автотранспорта по автомобильной дороге увеличивается.

3.4. Интенсивность движения по данным учета:

Километры	Номера учетных пунктов	Среднесуточная интенсивность движения, авт./сут							
		2022 г.							
1	2	3	4	5	6	7	8	9	10
0,210	1	17							

4. ТЕХНИЧЕСКАЯ ХАРАКТЕРИСТИКА

4.1. Топографические условия района проложения автомобильной дороги

Автомобильная дорога "ул. Центральная" Рельеф км 0,000 - км 0,210 типично равнинный. Грунт земляного полотна на всём протяжении автомобильной дороги суглинок.

4.2. Ширина земляного полотна

На 27 мая	Протяженность (км) при ширине (м)					
	меньше 8	от 8,0 до 9,9	от 10,0 до 11,9	от 12,0 до 14,9	от 15,0 до 27,4	27,5 и более
1	2	3	4	5	6	7
2022 г.	0,210	-	-	-	-	-

4.3. Характеристика проезжей части

4.3.1. Ширина проезжей части

На 27 мая	Протяженность (км) при ширине (м)									
	до 4	от 4,1 до 4,4	от 4,5 до 5,9	от 6,0 до 6,5	от 6,6 до 6,9	от 7,0 до 7,4	от 7,5 до 8,4	от 8,5 до 11.0	от 11,1 до 14,0	от 14,0 и более
1	2	3	4	5	6	7	8	9	10	11
2022 г.	0,210	-	-	-	-	-	-	-	-	-

4.3.2. Протяженность покрытий

Тип покрытий	Протяженность (км) на 27 мая							
	2022 г.							
1. Усовершенствованные	**-**							
Цементобетонные	-							
асфальтобетонные	-							
в том числе: горячие	-							
теплые	-							
холодные	-							
ЩМА	-							
Щебеночные и гравийные, обработанные органическими вяжущими	-							
Мостовые из мозаики и брусчатки	-							
Железобетонные плиты	-							
2. Переходные	**0,210**							
Щебеночные	0,210							
Гравийные	-							
Песчано-гравийная смесь	-							
Покрытия из грунтов и местных каменных материалов, обработанных вяжущими	-							
Мостовые из булыжного и колотого камня	-							
3. Низшие	**-**							
Грунт	-							
Грунтовые, укрепленные или улучшенные различными местными материалами	-							
Грунтовые профилированные	-							
Грунтовые естественные	-							

4.4. Характеристика профиля и трассы

4.4.1. Радиусы кривых и уклоны, не отвечающие требованиям СНиП для данной категории дороги

На 27 мая	Число кривых с радиусом менее допустимого, шт.	Суммарная длина кривых с радиусами менее допустимых, км	Число участков с уклонами, превышающими допустимые, шт.	Длина участков с уклонами превышающими допустимые, км
2022 г.	-	-	-	-

4.5. Протяженность участков повышенной трудности содержания

Характер участков	Протяженность (км) на 27 мая							
	2022 г.							
Оползневые	-							
Затопляемые	-							
Вечномерзлотные	-							

4.6. Дорожные инженерные устройства и обстановка дорог

Наименование	Наличие на 27 мая							
	2022 г.							
Автопавильоны капитального типа, шт.	-							
Площадка отдыха, шт.	-							
Площадки для стоянок и остановок автомоб., шт.	-							
Освещение дорог, км	-							
Кол-во светильных установок, шт.	-							
Кол-во светиль-ков, шт.	-							
Линии технол. связи, км	-							
В том числе: кабельные	-							
воздушные	-							
Автобусные оста-ки, шт.	-							
ПСП, шт.	-							
Ограждения, км	-							
Сигнальные столб., шт.	-							
Дорожные знаки, шт.	-							
В том числе: предупреждающие знаки	-							
знаки приоритета	-							
запрещающие знаки	-							
предписывающие знаки	-							
знаки особых предписаний	-							
информационно-указательные знаки	-							
знаки сервиса	-							
знаки дополнительной информации	-							

4.7. Предприятия автотранспортной службы

4.7.1. Автостанции, автовокзалы

Местоположение, км +	Наименование предприятия и населенного пункта	Мощность (количество пассажиров)	Ведомственная принадлежность	Наличие (шт.) на 27 мая							
				2022 г.							
1	2	3	4	5	6	7	8	9	10	11	12
нет	-	-	-	-	-	-	-	-	-	-	-

4.7.2. Перецепные, контрольно-диспетчерские пункты (КДП), ДПС

Местоположение, км +	Наименование предприятия и населенного пункта	Ведомственная принадлежность	Наличие (шт.) на 27 мая							
			2022 г.							
1	2	3	4	5	6	7	8	9	10	11
нет	-	-	-	-	-	-	-	-	-	-

4.7.3. Гостиницы, мотели, кемпинги

Местоположение, км +	Наименование предприятия и населенного пункта	Мощность (количество мест)	Ведомственная принадлежность	Наличие (шт.) на 27 мая							
				2022 г.							
1	2	3	4	5	6	7	8	9	10	11	12
нет	-	-	-	-	-	-	-	-	-	-	-

4.7.4. Станции технического обслуживания

Местоположение, км +	Наименование предприятия и населенного пункта	Мощность (количество постов)	Ведомственная принадлежность	Наличие (шт.) на 27 мая							
				2022 г.							
1	2	3	4	5	6	7	8	9	10	11	12
нет	-	-	-	-	-	-	-	-	-	-	-

4.7.5. Автозаправочные станции

Местоположение, км +	Наименование предприятия и населенного пункта	Мощность (количество колонок)	Ведомственная принадлежность	Наличие (шт) на 27 мая							
				2022 г.							
1	2	3	4	5	6	7	8	9	10	11	12
нет	-	-	-	-	-	-	-	-	-	-	-

4.7.6. Моечные пункты

Местоположение, км +	Наименование предприятия и населенного пункта	Мощность (количество пассажиров)	Ведомственная принадлежность	Наличие (шт.) на 27 мая							
				2022 г.							
1	2	3	4	5	6	7	8	9	10	11	12
нет	-	-	-	-	-	-	-	-	-	-	-

4.7.7. Отдельно стоящие общественные туалеты

Местоположение, км +	Наименование населенного пункта	Мощность (число очков)	Ведомственная принадлежность	Наличие (шт.) на 27 мая							
				2022 г.							
1	2	3	4	5	6	7	8	9	10	11	12
нет	-	-	-	-	-	-	-	-	-	-	-

4.7.8. Пункты питания (рестораны, кафе, буфеты, столовые)

Местоположение, км +	Наименование предприятия и населенного пункта	Мощность (число посадочных мест)	Ведомственная принадлежность	Наличие (шт.) на 27 мая							
				2022 г.							
1	2	3	4	5	6	7	8	9	10	11	12
нет	-	-	-	-	-	-	-	-	-	-	-

4.7.9. Пункты первой медицинской помощи, почта, телеграф, телефон

Местоположение, км +	Наименование предприятия	Наименование населенного пункта	Наличие (шт.) на 27 мая							
			2022 г.							
1	2	3	4	5	6	7	8	9	10	11
нет	-	-	-	-	-	-	-	-	-	-

4.8. Характеристика дороги по снегозаносимости

На 27 мая	Протяженность заносимых участков, км			Наличие и протяженность снегозащитных элементов, км												
	Всего	в том числе		Лесопосадок				Постоянных заборов		Щитов			Плетней и прочих		Всего обеспечено защитой	
		слева	справа	всего		В т.ч. работающих		слева	справа	шт.	линий защиты		слева	справа	слева	справа
				слева	справа	слева	справа				слева	справа				
1	2	3	4	5	6	7	8	9	10	11	12	13	14	15	16	17
2022 г.	нет	нет	нет	-	-	-	-	-	-	-	-	-	-	-	-	-

4.10. Искусственные сооружения.
4.10.1. Сводная ведомость наличия мостов (путепроводов)

Виды сооружений	Материалы сооружений	Длина, м	Наличие (шт./п.м.) на 27 мая									
			2022 г.									
МОСТЫ	Металлические и сталежелезобетонные	Длиной до 25 м	-									
		Длиной от 25 до 100 м	-									
		Длиной более 100 м	-									
		Итого:	**-**									
	Железобетонные	Длиной до 25 м	-									
		Длиной от 25 до 100 м	-									
		Длиной более 100 м	-									
		Итого:	**-**									
	Бетонные и каменные	Длиной до 25 м	-									
		Длиной от 25 до 100 м	-									
		Длиной более 100 м	-									
		Итого:	**-**									
	Разнородные по материалам	Длиной до 25 м	-									
		Длиной от 25 до 100 м	-									
		Длиной более 100 м	-									
		Итого:	**-**									
	Деревянные	Длиной до 25 м	-									
		Длиной от 25 до 100 м	-									
		Длиной более 100 м	-									
		Итого:	**-**									
	Наплавные	Длиной до 25 м	-									
		Длиной от 25 до 100 м	-									
		Длиной более 100 м	-									
		Итого:	**-**									
Путепроводы	Металлические и сталежелезобетонные	Длиной до 25 м	-									
		Длиной от 25 до 100 м	-									
		Длиной более 100 м	-									
		Итого:	**-**									
	Железобетонные	Длиной до 25 м	-									
		Длиной от 25 до 100 м	-									
		Длиной более 100 м	-									
		Итого:	**-**									
ВСЕГО:			**-**									

4.10.2. Сводная ведомость наличия тоннелей, галерей и пешеходных переходов в разных уровнях

Виды сооружений	Наличие (шт./п.м.) на 27 мая							
	2022 г.							
Тоннели	-							
Галереи	-							
Пешеходные переходы, всего	-							
В том числе:								
Наземные	-							
Подземные	-							

4.10.3. Сводная ведомость наличия труб

Виды сооружений	Наличие (шт./п.м.) на 27 мая							
	2022 г.							
Металлические	-							
Металлические гофрированные	-							
Железобетонные	-							
Бетонные	-							
Сборный железобетон	-							
Каменные	-							
Деревянные	-							
Кирпичные	-							
Асбестоцементные	-							
Полимерно-композитные	-							
Пластмассовые	-							
Комбинированные	-							
Итого	-							

4.10.4. Сводная ведомость наличия паромных переправ

Виды сооружений	Наличие (шт./м. рабочего хода) на 27 мая							
	2022 г.							
Самоходные	-							
Буксирные	-							
Канатные	-							
Навесные	-							
Итого:	-							

4.10.5. Сводная ведомость наличия подпорных стенок

Материалы сооружений	Наличие (шт./п.м.) на 27 мая							
	2022 г.							
Железобетонные и бетонные	-							
Каменные	-							
Деревянные	-							
Итого:	-							

4.10.6. Сводная ведомость снегозащитных, декоративных и ветрозащитных лесонасаждений

Виды лесонасаждений	Протяженность на 27 мая							
	2022 г.							
1.Снегозащитные, км								
Всего:	-							
В том числе:								
однорядные	-							
двухрядные	-							
трехрядные	-							
четырехрядные	-							
пятирядные	-							
шестирядные	-							
семирядные	-							
восьмирядные	-							
2. Декоративные, км	-							
3. Ветрозащитные, км	-							

4.10.7. Сводная ведомость тротуаров и пешеходных дорожек

Наименование	Протяженность (км) на 27 мая							
	2022 г.							
Тротуары	-							
Пешеходные дорожки	-							

4.10.8. Сводная ведомость укрепления обочин

Наименование	Протяженность (км) на 27 мая							
	2022 г.							
Укрепленные обочины, всего	-							

4.10.9. Сводная ведомость съездов (въездов)

Тип покрытия съезда (въезда)	Наличие (шт./км) на 27 мая							
	2022 г.							
Асфальтобетонное	-							
Цементобетонное	-							
Мостовая	-							
Щебеночно-гравийно-песчаная смесь, обработанная неорганическим вяжущим	-							
Щебеночно-гравийно-песчаная смесь, обработанная органическим и комплексным вяжущим	-							
Щебеночно-гравийно-песчаная смесь	-							
Грунтовое обработанное органическими и неорганическими вяжущими	-							
Активные и местные материалы	-							
Грунтовое	-							
Итого	-							

5. ДЕНЕЖНЫЕ ЗАТРАТЫ И ОСНОВНЫЕ ОБЪЕМЫ ВЫПОЛНЕННЫХ РАБОТ

5.1. Денежные затраты

Виды денежных затрат, тыс. руб.	2021 г.									
1	2	3	4	5	6	7	8	9	10	11
По эксплуатационной смете, всего:	-									
В том числе на:										
капитальный ремонт	-									
средний ремонт	-									
текущий ремонт	-									
содержание	44,000*									
озеленение	-									
По смете капиталовложений	-									
Всего:	44,000*									

5.2. Объемы выполненных работ (в натуральных измерителях)

Год	Вид работ (реконструкция, капитальный ремонт, средний ремонт)	Дорожная одежда, км		Мосты, путепроводы, шт./п м.		Трубы, шт./п.м.		Снегозащитные насаждения, км (справа, слева)	Служебные, производственные и жилые здания													
										В том числе												
										Служебные		Жилые дома		Мастерские		Гаражи		Склады		Прочие		
		Всего	В т.ч. перевод в усовершенст-вованную	Всего	В т.ч. перестройка на долговечные	Всего	В т.ч. перестройка на долговечные		Всего	Число, шт.	Полезная площадь, м^2	Число, шт.	Число квартир, шт.	Число, шт.	Число станко-мест, шт.	Число, шт.	Число машино-мест, шт.	Число, шт.	Полезная площадь, м^2	Число, шт.	Мощность (полезная площадь, м^2)
1	2	3	4	5	6	7	8	9	10	11	12	13	14	15	16	17	18	19	20	21	22
-	-	-	-	-	-	-	-	-	-	-	-	-	-	-	-	-	-	-	-	-	-

5.3. Выполнение основных работ

Год	Наименование работ	Измеритель	Количество работ	Стоимость работ, тыс. руб.	Место выполненных работ от км +…….. до км +……...
1	2	3	4	5	6
-	-	-	-	-	-

* указана общая сумма денежных затрат на содержание автомобильных дорог по д. Малая Ерыкла Сабанчинского сельского поселения Чувашской республики.

Линейный график

Автодорога: ул. Центральная (0,000 - 0,210 км)

(км: 0-1)

Границы районов		1	Яльчикский 210
Границы зон обслуживания и наименование дорожных организаций		2	
Уклоны более допустимых		3	
Радиусы кривых в плане, м		4	
Километры		5	0 … 1
Ситуация	Слева	6	185 208
	Справа	7	55 185 208
Тип покрытия, ширина проезжей части и земляного полотна, основные виды работ	2022 г.	8	-3,00 щеб- 210
	20 г	9	
	20 г	10	
	20 г	11	
	20 г	12	
Конструкция дорожной одежды и толщина конструктивных слоев	2022 г.	13	1.щеб-15см 210
	20 г	14	
	20 г	15	
	20 г	16	
	20 г	17	
Искусственные сооружения	На год паспортизации	18	
	В последующие годы	19	
Грунт земляного полотна		20	Суглинок 210
Снегозаносимые участки, снегозащитные насаждения, постоянные заборы, объем снегопереноса	Слева	21	
	Справа	22	
Затопляемые, оползневые и вечномерзлотные участки		23	
Состояние покрытия проезжей части	2022 г.	24	Неудовлетворительное 210
	20 г	25	
	20 г	26	
	20 г	27	
	20 г	28	

Форма Э–4

Администрация Сабанчинского сельского поселения Яльчикского района Чувашской Республики
(наименование министерства)

(наименование дорожного управления)

Ведомость
наличия и технического состояния мостов (путепроводов)
на автомобильной дороге ул. Центральная
местного значения на участке км: 0,000 ÷ 0,210 по состоянию на момент обследования мостов

Местоположение сооружения, км +	Наименование сооружения	Наименование перекрываемого препятствия (река, ручей, лог, ж/д, а/д и пр.)	Длина сооружения, м	Длина подходов, м	Год		Техническая характеристика сооружения				Техническое состояние (хор., уд., неуд.)
					Постройки (реконструкции)	Последнего кап. ремонта	Материал пролетных строений	Тип пролетных строений	Габарит	Нормативная нагрузка	
1	2	3	4	5	6	7	8	9	10	11	12
нет	-	-	-	-	-	-	-	-	-	-	-

Форма Э–5

Администрация Сабанчинского сельского поселения Яльчикского района Чувашской Республики
(наименование министерства)

(наименование дорожного управления)

Ведомость
наличия и технического состояния тоннелей
на автомобильной дороге ул. Центральная
местного значения на участке км: 0,000 ÷ 0,210 по состоянию на " 27 " мая 2022 г.

Местоположение начала тоннеля, км+	Ближайший населенный пункт	Год		Техническая характеристика тоннеля											Техническое состояние (хор., уд., неуд.)						
		Постройки	Последнего капремонта	Полная длина, м	Форма поперечного сечения	Габарит (ширина, высота, диаметр), м	Ширина тротуара, м	Размеры портала, м	Материал			Наличие водоотвода (есть, нет)	Тип		Тела тоннеля	Обделки тоннеля	Порталов	Водоотвода	Вентиляции	Освещения	Электросилового оборудования
									Тела тоннеля	Обделки тоннеля	Портала		Вентиляции	Освещения							
1	2	3	4	5	6	7	8	9	10	11	12	13	14	15	16	17	18	19	20	21	22
нет	-	-	-	-	-	-	-	-	-	-	-	-	-	-	-	-	-	-	-	-	-

Форма Э–6

Администрация Сабанчинского сельского поселения Яльчикского района Чувашской Республики
(наименование министерства)

(наименование дорожного управления)

Ведомость
наличия и технического состояния труб
на автомобильной дороге ул. Центральная
местного значения на участке км: 0,000 ÷ 0,210 по состоянию на " 27 " мая 2022 г.

№ трубы	Местоположение, км +	Вид перекрываемого препятствия (лог, ручей и пр.)	Конструкция (типовой проект, материал)	Год		Отверстие, м		Длина по лотку, м	Техническое состояние (хор., уд., неуд.)
				Постройки	Последнего кап. ремонта	Диаметр (ширина)	Высота		
1	2	3	4	5	6	7	8	9	10
нет	-	-	-	-	-	-	-	-	-

Форма Э–7

Администрация Сабанчинского сельского поселения Яльчикского района Чувашской Республики
(наименование министерства)

(наименование дорожного управления)

Ведомость
наличия и технического состояния паромных переправ
на автомобильной дороге ул. Центральная
местного значения на участке км: 0,000 ÷ 0,210 по состоянию на " 27 " мая 2022 г.

Местоположение, км +	Наименование ближайшего населенного пункта (по учитываемой дороге)	Наименование водного препятствия	Ширина водного препятствия в межень, м	Рабочий ход парома, м	Число паромов на переправе, шт	Способ передвижения парома (самоходный, буксирный, канатный, навесной)	Тип плавсредств парома и материал, № проекта	Длина парома, м	Ширина парома,м	Водоизмещение (грузоподъемность), т	Пропускная способность авт/сут	Год			Техническое состояние (хор., уд., неуд.)	Вид причала и материала	
												Постройки паромной переправы (плавсредств и причалов)	Последнего кап. ремонта паромной переправы	Выпуска плавсредств		Пирс (одиночный, двойной, двойной раструбный)	Береговой (продольный)
1	2	3	4	5	6	7	8	9	10	11	12	13	14	15	16	17	18
нет	-	-	-	-	-	-	-	-	-	-	-	-	-	-	-	-	-

Форма Э–8

Администрация Сабанчинского сельского поселения Яльчикского района Чувашской Республики
(наименование министерства)

(наименование дорожного управления)

Ведомость
наличия и технического состояния подпорных стенок
на автомобильной дороге ул. Центральная
местного значения на участке км: 0,000 ÷ 0,210 по состоянию на " 27 " мая 2022 г.

Местоположение, км +		Расположение (сверху или снизу, справа или слева	Длина, м	Максимальная высота, м	Материал, род кладки (насухо, на растворе)	Кубатура, м^3	Год		Техническое состояние (хор., уд., неуд.)
Начало	Конец						Постройки	Последнего кап. ремонта	
1	2	3	4	5	6	7	8	9	10
нет	нет	-	-	-	-	-	-	-	-

Форма Э–9

Администрация Сабанчинского сельского поселения Яльчикского района Чувашской Республики
(наименование министерства)

(наименование дорожного управления)

Ведомость
наличия и технического состояния зданий дорожной службы
на автомобильной дороге ул. Центральная
местного значения на участке км: 0,000 ÷ 0,210 по состоянию на " 27 " мая 2022 г.

Местоположение, км+	Наименование ближайшего населенного пункта	Назначение зданий			Материал	Число этажей	Полезная площадь, м^2	В т. ч. жилая площадь, м^2	Объем, м^3	Год		Техническое состояние (хор., уд., неуд.)
		Служебные	Производственные	Жилые						Постройки	Последнего кап. ремонта	
1	2	3	4	5	6	7	8	9	10	11	12	13
нет	-	-	-	-	-	-	-	-	-	-	-	-

Форма Э–10

Администрация Сабанчинского сельского поселения Яльчикского района Чувашской Республики
(наименование министерства)

(наименование дорожного управления)

Ведомость
наличия и технического состояния автобусных остановок
на автомобильной дороге ул. Центральная
местного значения на участке км: 0,000 ÷ 0,210 по состоянию на " 27 " мая 2022 г.

Местоположение, км +		Название остановки	Наличие элементов				Год		Техническое состояние автопавильонов (хор., уд., неуд.)
Справа	Слева		Остановочн. площадка с твердым покрытием	Переходно-скоростные полосы (есть, нет)	Посадочная площадка (есть, нет)	Павильон (есть, нет)	Постройки	Последнего кап. ремонта	
1	2	3	4	5	6	7	8	9	10
нет	нет	-	-	-	-	-	-	-	-

Форма Э–11

Администрация Сабанчинского сельского поселения Яльчикского района Чувашской Республики
(наименование министерства)

(наименование дорожного управления)

Ведомость
наличия и технического состояния переходно-скоростных полос
на автомобильной дороге ул. Центральная
местного значения на участке км: 0,000 ÷ 0,210 по состоянию на " 27 " мая 2022 г.

Местоположение, км +		Тип покрытия	Площадь покрытия, м^2			Год		Техническое состояние (хор., уд., неуд.)
Справа	Слева		Всего	В том числе		Постройки	Последнего кап. ремонта	
				Полоса торможения	Полоса разгона			
1	2	3	4	5	6	7	8	9
нет	нет	-	-	-	-	-	-	-

Форма Э–12

Администрация Сабанчинского сельского поселения Яльчикского района Чувашской Республики
(наименование министерства)

(наименование дорожного управления)

Ведомость
наличия и технического состояния дорожных знаков
на автомобильной дороге ул. Центральная
местного значения на участке км: 0,000 ÷ 0,210 по состоянию на " 27 " мая 2022 г.

Наименование дорожного знака	Прямое направление				Обратное направление				Техническое состояние (хор., уд., неуд.)
	Номер знака по ГОСТу	Справа, км +	Слева, км+	По центру, км+	Номер знака по ГОСТу	Справа, км+	Слева, км+	По центру, км+	
1	2	3	4	5	6	7	8	9	10
нет	-	-	-	-	-	-	-	-	-

Форма Э–13

Администрация Сабанчинского сельского поселения Яльчикского района Чувашской Республики
(наименование министерства)

(наименование дорожного управления)

Ведомость
наличия и технического состояния ограждения
на автомобильной дороге ул. Центральная
местного значения на участке км: 0,000 ÷ 0,210 по состоянию на " 27 " мая 2022 г.

Местоположение, км +		Протяженность, км					Тип	Материал (металл, ж/б, дерево и др.)	Год постройки	Техническое состояние (хор., уд., неуд.)
Начало	Конец	Справа	Слева	Справа от разделительной полосы	Слева от разделительной полосы	На разделительной полосе				
1	2	3	4	5	6	7	8	9	10	11
нет	нет	-	-	-	-	-	-	-	-	-

Форма Э–14

Администрация Сабанчинского сельского поселения Яльчикского района Чувашской Республики
(наименование министерства)

(наименование дорожного управления)

Ведомость
наличия и технического состояния направляющих устройств
на автомобильной дороге ул. Центральная
местного значения на участке км: 0,000 ÷ 0,210 по состоянию на " 27 " мая 2022 г.

Наименование	Местоположение, км +		Количество, шт		Материал (ж/б, бетон, дерево и др.)	Год установки	Техническое состояние (хор., уд., неуд.)
	Начало	Конец	Справа	Слева			
1	2	3	4	5	6	7	8
нет	-	-	-	-	-	-	-

Форма Э–15

Администрация Сабанчинского сельского поселения Яльчикского района Чувашской Республики
(наименование министерства)

(наименование дорожного управления)

Ведомость
наличия и технического состояния озеленения
на автомобильной дороге ул. Центральная
местного значения на участке км: 0,000 ÷ 0,210 по состоянию на " 27 " мая 2022 г.

Местоположение, км+		Протяженность, км												Год посадки	Состояние посадок (хор., уд., неуд.)
		Всего		В том числе								Декоративные, км			
Начало	Конец	Справа	Слева	1-но рядные	2-х рядные	3-х рядные	4-х рядные	5-ти рядные	6-ти рядные	7-ми рядные	8-ми рядные	Справа	Слева		
1	2	3	4	5	6	7	8	9	10	11	12	13	14	15	16
нет	нет	-	-	-	-	-	-	-	-	-	-	-	-	-	-

Форма Э–16

Администрация Сабанчинского сельского поселения Яльчикского района Чувашской Республики
(наименование министерства)

(наименование дорожного управления)

Ведомость
наличия и технического состояния тротуаров и пешеходных дорожек
на автомобильной дороге ул. Центральная
местного значения на участке км: 0,000 ÷ 0,210 по состоянию на " 27 " мая 2022 г.

Наименование	Местоположение, км +		Протяженность, км		Год		Техническое состояние (хор., уд., неуд.)
	Начало	Конец	Справа	Слева	Постройки	Последнего ремонта	
1	2	3	4	5	6	7	8
нет	-	-	-	-	-	-	-

Форма Э–17

Администрация Сабанчинского сельского поселения Яльчикского района Чувашской Республики
(наименование министерства)

(наименование дорожного управления)

Ведомость
наличия и технического состояния укрепления обочин
на автомобильной дороге ул. Центральная
местного значения на участке км: 0,000 ÷ 0,210 по состоянию на " 27 " мая 2022 г.

Местоположение, км +		Протяженность, км		Ширина, м		Материал	Год		Техническое состояние
Начало	Конец	Справа	Слева	Справа	Слева		Постройки	Ремонта	
1	2	3	4	5	6	7	8	9	10
нет	нет	-	-	-	-	-	-	-	-

Форма Э–18

Администрация Сабанчинского сельского поселения Яльчикского района Чувашской Республики
(наименование министерства)

(наименование дорожного управления)

Ведомость
наличия и технического состояния съездов (въездов)
на автомобильной дороге ул. Центральная
местного значения на участке км: 0,000 ÷ 0,210 по состоянию на " 27 " мая 2022 г.

Местоположение, км +		Тип покрытия	Направление	Длина, м	Радиусы закругления		Площадь покрытия, м^2	Обустройство					Год		Техническое состояние (хор., уд., неуд.)
Справа	Слева				левый	правый		Переходно-скоростные полосы	Труба (есть, нет)	Сигнальные столбики (есть, нет)	Островок безопасности (есть, нет)	Знак 2.4. (есть, нет)	Постройки	Последнего кап. ремонта	
1	2	3	4	5	6	7	8	9	10	11	12	13	14	15	16
нет	нет	-	-	-	-	-	-	-	-	-	-	-	-	-	-

Форма Э–19

Администрация Сабанчинского сельского поселения Яльчикского района Чувашской Республики
(наименование министерства)

(наименование дорожного управления)

Ведомость
наличия коммуникаций, находящихся в пределах полосы отвода
на автомобильной дороге ул. Центральная
местного значения на участке км: 0,000 ÷ 0,210 по состоянию на " 27 " мая 2022 г.

Местоположение, км +		Место пересечения, км +	Наименование коммуникации	Ведомственная принадлежность	Расстояние от бровки земляного полотна до коммуникаций, м	
Начало	Конец				Справа	Слева
1	2	3	4	5	6	7
0,000	0,185	-	ЛЭП	-	-	2,00

Форма Э–20

Администрация Сабанчинского сельского поселения Яльчикского района Чувашской Республики
(наименование министерства)

(наименование дорожного управления)

Ведомость
размеров полосы отвода
на автомобильной дороге ул. Центральная
местного значения на участке км: 0,000 ÷ 0,210 по состоянию на " 27 " мая 2022 г.

Участок дороги		Протяженность, км	Размер полосы отвода, м		Наименование, номер и дата документа отвода земель	Сведения о натурном закреплении границ полосы отвода
От км +	До км +		Справа от оси дороги	Слева от оси дороги		
1	2	3	4	5	6	7
нет	нет	-	-	-	-	-

Форма Э–21

Администрация Сабанчинского сельского поселения Яльчикского района Чувашской Республики
(наименование министерства)

(наименование дорожного управления)

Сводная ведомость
наличия автомобильных дорог (подъездов) по а/д ул. Центральная (км: 0,000 ÷ 0,210)
местного значения и сооружений на них по состоянию на " 27 " мая 2022 г.

Наименование дороги	Протяженность км			В том числе по типам покрытий (за вычетом дорог, находящихся в ведении городов)													
				усовершенствованные						переходные				низшие		грунтовые	
				асфальтобетонные													
	Всего	Из них находящихся в ведении городов	цементобетонные	горячие	теплые	холодные	ЩМА	щебеночные и гравийные, обработанные вяжущими материалами	мостовые из мозаики и брусчатки	щебеночные	гравийные	покрытия из грунтов и местных материалов обработанных вяжущими материалами	мостовые из булыжного и колотого камня	грунтовые, укрепленные или улучшенные различными материалами	прочие типы покрытия	профилированные	естественные
1	2	3	4	5	6	7	8	9	10	11	12	13	14	15	16	17	18
ул. Центральная	0,210	-	-	-	-	-	-	-	-	0,210	-	-	-	-	-	-	-

Мосты (путепроводы), шт/п.м							Тоннели		Трубы, шт/м													Паромные переправы	
Всего	в том числе						шт	м	Всего	в том числе												всего	в т.ч. с мех. тягой
	металлические и сталежелезо-бетоные	железо-бетонные	разнородные по материалам	каменные и бетонные	деревянные	наплавные				металлические	металлические гофрированные	железо-бетонные	бетонные	сборный железобетон	каменные	деревянные	кирпичные	асбесто-цементные	полимерно-композитные	пластмассовые	комбини-рованные		
19	20	21	22	23	24	25	26	27	28	29	30	31	32	33	34	35	36	37	38	39	40	41	42
-	-	-	-	-	-	-	-	-	-	-	-	-	-	-	-	-	-	-	-	-	-	-	-

ул. Садовая

1-й участок: от ул. Садовая (2-й участок) – до разворотной площадки

(км 0+000 – км 0+359)

2-й участок: от начала жилой застройки – до конца жилой застройки

(км 0+000 – км 0+394)

2. ОБЩИЕ ДАННЫЕ ОБ АВТОМОБИЛЬНОЙ ДОРОГЕ

2.1. Наименование автомобильной дороги ул. Садовая (1-й участок)

2.2. Участок дороги от км 0+000 **до км** 0+ 359

2.3. Протяженность дороги (участка) 0,359

Начало дороги (участка) км+	Конец дороги (участка) км+	Общая протяженность, км			В том числе участков		
		дороги (участка)	подъездов (обходов)	дороги вместе с подъездами (обходами)	обслуживаемых дорожной организацией	находящихся в ведении городов	совмещен-ных
1	2	3	4	5	6	7	8
0,000	0,359	0,359	-	0,359	-	-	-

2.4. Наименование подъездов (обходов) и их протяженность

Наименование подъезда (обхода)	Место примыкания подъездов (начало обхода), км+	Протяженность, км
1	2	3
-	-	-

2.5. Категория дороги (участка), подъездов

Наименование дороги (участка) или подъезда	Начало, км+	Конец, км+	Категория дороги (участка) или подъезда
1	2	3	4
ул. Садовая (1-й участок)	0,000	0,359	V

2.6. Краткая историческая справка

Автомобильная дорога "ул. Садовая (1-й участок)" км 0,000 - км 0,359 относится к V категории. Дорожная одежда на км 0,000 - км 0,359 переходный нежесткий. Тип покрытия на км 0,000 - км 0,359 щебень. Все искусственные сооружения капитального типа.

2.7. Первичные дорожные организации, обслуживающие автомобильную дорогу

Год	Наименование первичной организации	Местоположение первичной дорожной организации	Наименование населенного пункта, в котором расположена дорожная организация	Обслуживаемый участок			Подъезды		Итого протяженность обслуживаемого участка дороги и подъездов, км
				Начало, км+	Конец, км+	Протяженность, км	Число	Протяженность, км	
1	2	3	4	5	6	7	8	9	10

2.8. Таблица основных расстояний (в целых километрах)

КМ от начала дороги	Протяж-ть участков, находящихся в ведении городов	Наименование населенных пунктов	д. Малая Ерыкла											
1	2	3	4	5	6	7	8	9	10	11	12	13	14	15
0		д. Малая Ерыкла												

3. ЭКОНОМИЧЕСКАЯ ХАРАКТЕРИСТИКА

3.1. Экономическое и административное значение дороги:

Административное значение автомобильной дороги – автомобильная дорога общего пользования местного значения.
Автомобильная дорога "ул. Садовая (1-й участок)" км 0,000 - км 0,359 пролегает по территории Яльчикского района Чувашской Республики.

3.2. Связь дороги с железнодорожным и водным путями и автомобильными дорогами:

Автомобильная дорога "ул. Садовая (1-й участок)" связи с водными путями не имеет, связи с железнодорожными путями не имеет.

3.3. Характеристика движения, его сезонность и перспективы роста:

Пассажиро- и грузоперевозки по автомобильной дороге ул. Садовая (1-й участок) осуществляются автомобильным транспортом. Движение транспорта по автомобильной дороге осуществляется круглогодично. В весенне-осенний период поток автотранспорта по автомобильной дороге увеличивается.

3.4. Интенсивность движения по данным учета:

Километры	Номера учетных пунктов	Среднесуточная интенсивность движения, авт./сут							
		2022 г.							
1	2	3	4	5	6	7	8	9	10
0,359	1	23							

4. ТЕХНИЧЕСКАЯ ХАРАКТЕРИСТИКА

4.1. Топографические условия района проложения автомобильной дороги

Автомобильная дорога "ул. Садовая (1-й участок)" Рельеф км 0,000 - км 0,359 типично равнинный. Грунт земляного полотна на всём протяжении автомобильной дороги суглинок.

4.2. Ширина земляного полотна

На 27 мая	Протяженность (км) при ширине (м)					
	меньше 8	от 8,0 до 9,9	от 10,0 до 11,9	от 12,0 до 14,9	от 15,0 до 27,4	27,5 и более
1	2	3	4	5	6	7
2022 г.	0,359	-	-	-	-	-

4.3. Характеристика проезжей части

4.3.1. Ширина проезжей части

На 27 мая	Протяженность (км) при ширине (м)									
	до 4	от 4,1 до 4,4	от 4,5 до 5,9	от 6,0 до 6,5	от 6,6 до 6,9	от 7,0 до 7,4	от 7,5 до 8,4	от 8,5 до 11.0	от 11,1 до 14,0	от 14,0 и более
1	2	3	4	5	6	7	8	9	10	11
2022 г.	0,359	-	-	-	-	-	-	-	-	-

4.3.2. Протяженность покрытий

Тип покрытий	Протяженность (км) на 27 мая							
	2022 г.							
1. Усовершенствованные	**-**							
Цементобетонные	-							
асфальтобетонные	-							
в том числе: горячие	-							
теплые	-							
холодные	-							
ЩМА	-							
Щебеночные и гравийные, обработанные органическими вяжущими	-							
Мостовые из мозаики и брусчатки	-							
Железобетонные плиты	-							
2. Переходные	**0,359**							
Щебеночные	0,359							
Гравийные	-							
Песчано-гравийная смесь	-							
Покрытия из грунтов и местных каменных материалов, обработанных вяжущими	-							
Мостовые из булыжного и колотого камня	-							
3. Низшие	**-**							
Грунт	-							
Грунтовые, укрепленные или улучшенные различными местными материалами	-							
Грунтовые профилированные	-							
Грунтовые естественные	-							

4.4. Характеристика профиля и трассы

4.4.1. Радиусы кривых и уклоны, не отвечающие требованиям СНиП для данной категории дороги

На 27 мая	Число кривых с радиусом менее допустимого, шт.	Суммарная длина кривых с радиусами менее допустимых, км	Число участков с уклонами, превышающими допустимые, шт.	Длина участков с уклонами превышающими допустимые, км
2022 г.	1	0,169	-	-

4.5. Протяженность участков повышенной трудности содержания

Характер участков	Протяженность (км) на 27 мая							
	2022 г.							
Оползневые	-							
Затопляемые	-							
Вечномерзлотные	-							

4.6. Дорожные инженерные устройства и обстановка дорог

Наименование	Наличие на 27 мая							
	2022 г.							
Автопавильоны капитального типа, шт.	-							
Площадка отдыха, шт.	-							
Площадки для стоянок и остановок автомоб., шт.	-							
Освещение дорог, км	-							
Кол-во светильных установок, шт.	-							
Кол-во светиль-ков, шт.	-							
Линии технол. связи, км	-							
В том числе: кабельные	-							
воздушные	-							
Автобусные оста-ки, шт.	-							
ПСП, шт.	-							
Ограждения, км	0,129							
Сигнальные столб., шт.	-							
Дорожные знаки, шт.	2							
В том числе: предупреждающие знаки	-							
знаки приоритета	1							
запрещающие знаки	-							
предписывающие знаки	-							
знаки особых предписаний	-							
информационно-указательные знаки	-							
знаки сервиса	-							
знаки дополнительной информации	1							

4.7. Предприятия автотранспортной службы

4.7.1. Автостанции, автовокзалы

Местоположение, км +	Наименование предприятия и населенного пункта	Мощность (количество пассажиров)	Ведомственная принадлежность	Наличие (шт.) на 27 мая							
				2022 г.							
1	2	3	4	5	6	7	8	9	10	11	12
нет	-	-	-	-	-	-	-	-	-	-	-

4.7.2. Перецепные, контрольно-диспетчерские пункты (КДП), ДПС

Местоположение, км +	Наименование предприятия и населенного пункта	Ведомственная принадлежность	Наличие (шт.) на 27 мая							
			2022 г.							
1	2	3	4	5	6	7	8	9	10	11
нет	-	-	-	-	-	-	-	-	-	-

4.7.3. Гостиницы, мотели, кемпинги

Местоположение, км +	Наименование предприятия и населенного пункта	Мощность (количество мест)	Ведомственная принадлежность	Наличие (шт.) на 27 мая							
				2022 г.							
1	2	3	4	5	6	7	8	9	10	11	12
нет	-	-	-	-	-	-	-	-	-	-	-

4.7.4. Станции технического обслуживания

Местоположение, км +	Наименование предприятия и населенного пункта	Мощность (количество постов)	Ведомственная принадлежность	Наличие (шт.) на 27 мая							
				2022 г.							
1	2	3	4	5	6	7	8	9	10	11	12
нет	-	-	-	-	-	-	-	-	-	-	-

4.7.5. Автозаправочные станции

Местоположение, км +	Наименование предприятия и населенного пункта	Мощность (количество колонок)	Ведомственная принадлежность	Наличие (шт) на 27 мая							
				2022 г.							
1	2	3	4	5	6	7	8	9	10	11	12
нет	-	-	-	-	-	-	-	-	-	-	-

4.7.6. Моечные пункты

Местоположение, км +	Наименование предприятия и населенного пункта	Мощность (количество пассажиров)	Ведомственная принадлежность	Наличие (шт.) на 27 мая							
				2022 г.							
1	2	3	4	5	6	7	8	9	10	11	12
нет	-	-	-	-	-	-	-	-	-	-	-

4.7.7. Отдельно стоящие общественные туалеты

Местоположение, км +	Наименование населенного пункта	Мощность (число очков)	Ведомственная принадлежность	Наличие (шт.) на 27 мая							
				2022 г.							
1	2	3	4	5	6	7	8	9	10	11	12
нет	-	-	-	-	-	-	-	-	-	-	-

4.7.8. Пункты питания (рестораны, кафе, буфеты, столовые)

Местоположение, км +	Наименование предприятия и населенного пункта	Мощность (число посадочных мест)	Ведомственная принадлежность	Наличие (шт.) на 27 мая							
				2022 г.							
1	2	3	4	5	6	7	8	9	10	11	12
нет	-	-	-	-	-	-	-	-	-	-	-

4.7.9. Пункты первой медицинской помощи, почта, телеграф, телефон

Местоположение, км +	Наименование предприятия	Наименование населенного пункта	Наличие (шт.) на 27 мая							
			2022 г.							
1	2	3	4	5	6	7	8	9	10	11
нет	-	-	-	-	-	-	-	-	-	-

4.8. Характеристика дороги по снегозаносимости

На 27 мая	Протяженность заносимых участков, км			Наличие и протяженность снегозащитных элементов, км												
	Всего	в том числе		Лесопосадок				Постоянных заборов		Щитов			Плетней и прочих		Всего обеспечено защитой	
		слева	справа	всего		В т.ч. работающих		слева	справа	шт.	линий защиты		слева	справа	слева	справа
				слева	справа	слева	справа				слева	справа				
1	2	3	4	5	6	7	8	9	10	11	12	13	14	15	16	17
2022 г.	нет	нет	нет	-	-	-	-	-	-	-	-	-	-	-	-	-

4.10. Искусственные сооружения.
4.10.1. Сводная ведомость наличия мостов (путепроводов)

Виды сооружений	Материалы сооружений	Длина, м	Наличие (шт./п.м.) на 27 мая									
			2022 г.									
МОСТЫ	Металлические и сталежелезобетонные	Длиной до 25 м	-									
		Длиной от 25 до 100 м	-									
		Длиной более 100 м	-									
		Итого:	**-**									
	Железобетонные	Длиной до 25 м	-									
		Длиной от 25 до 100 м	-									
		Длиной более 100 м	-									
		Итого:	**-**									
	Бетонные и каменные	Длиной до 25 м	-									
		Длиной от 25 до 100 м	-									
		Длиной более 100 м	-									
		Итого:	**-**									
	Разнородные по материалам	Длиной до 25 м	-									
		Длиной от 25 до 100 м	-									
		Длиной более 100 м	-									
		Итого:	**-**									
	Деревянные	Длиной до 25 м	-									
		Длиной от 25 до 100 м	-									
		Длиной более 100 м	-									
		Итого:	**-**									
	Наплавные	Длиной до 25 м	-									
		Длиной от 25 до 100 м	-									
		Длиной более 100 м	-									
		Итого:	**-**									
Путепроводы	Металлические и сталежелезобетонные	Длиной до 25 м	-									
		Длиной от 25 до 100 м	-									
		Длиной более 100 м	-									
		Итого:	**-**									
	Железобетонные	Длиной до 25 м	-									
		Длиной от 25 до 100 м	-									
		Длиной более 100 м	-									
		Итого:	**-**									
ВСЕГО:			**-**									

4.10.2. Сводная ведомость наличия тоннелей, галерей и пешеходных переходов в разных уровнях

Виды сооружений	Наличие (шт./п.м.) на 27 мая							
	2022 г.							
Тоннели	-							
Галереи	-							
Пешеходные переходы, всего	-							
В том числе:								
Наземные	-							
Подземные	-							

4.10.3. Сводная ведомость наличия труб

Виды сооружений	Наличие (шт./п.м.) на 27 мая							
	2022 г.							
Металлические	-							
Металлические гофрированные	-							
Железобетонные	1/ 27,00							
Бетонные	-							
Сборный железобетон	-							
Каменные	-							
Деревянные	-							
Кирпичные	-							
Асбестоцементные	-							
Полимерно-композитные	-							
Пластмассовые	-							
Комбинированные	-							
Итого	1/ 27,00							

4.10.4. Сводная ведомость наличия паромных переправ

Виды сооружений	Наличие (шт./м. рабочего хода) на 27 мая							
	2022 г.							
Самоходные	-							
Буксирные	-							
Канатные	-							
Навесные	-							
Итого:	-							

4.10.5. Сводная ведомость наличия подпорных стенок

Материалы сооружений	Наличие (шт./п.м.) на 27 мая							
	2022 г.							
Железобетонные и бетонные	-							
Каменные	-							
Деревянные	-							
Итого:	-							

4.10.6. Сводная ведомость снегозащитных, декоративных и ветрозащитных лесонасаждений

Виды лесонасаждений	Протяженность на 27 мая							
	2022 г.							
1.Снегозащитные, км								
Всего:	-							
В том числе:								
однорядные	-							
двухрядные	-							
трехрядные	-							
четырехрядные	-							
пятирядные	-							
шестирядные	-							
семирядные	-							
восьмирядные	-							
2. Декоративные, км	-							
3. Ветрозащитные, км	-							

4.10.7. Сводная ведомость тротуаров и пешеходных дорожек

Наименование	Протяженность (км) на 27 мая							
	2022 г.							
Тротуары	-							
Пешеходные дорожки	0,145							

4.10.8. Сводная ведомость укрепления обочин

Наименование	Протяженность (км) на 27 мая							
	2022 г.							
Укрепленные обочины, всего	-							

4.10.9. Сводная ведомость съездов (въездов)

Тип покрытия съезда (въезда)	Наличие (шт./км) на 27 мая							
	2022 г.							
Асфальтобетонное	-							
Цементобетонное	-							
Мостовая	-							
Щебеночно-гравийно-песчаная смесь, обработанная неорганическим вяжущим	-							
Щебеночно-гравийно-песчаная смесь, обработанная органическим и комплексным вяжущим	-							
Щебеночно-гравийно-песчаная смесь	1/ 0,001							
Грунтовое обработанное органическими и неорганическими вяжущими	-							
Активные и местные материалы	-							
Грунтовое	-							
Итого	1/ 0,001							

5. ДЕНЕЖНЫЕ ЗАТРАТЫ И ОСНОВНЫЕ ОБЪЕМЫ ВЫПОЛНЕННЫХ РАБОТ

5.1. Денежные затраты

Виды денежных затрат, тыс. руб.	2021 г.									
1	2	3	4	5	6	7	8	9	10	11
По эксплуатационной смете, всего:	-									
В том числе на:										
капитальный ремонт	-									
средний ремонт	-									
текущий ремонт	-									
содержание	44,000*									
озеленение	-									
По смете капиталовложений	-									
Всего:	44,000*									

5.2. Объемы выполненных работ (в натуральных измерителях)

Год	Вид работ (реконструкция, капитальный ремонт, средний ремонт)	Дорожная одежда, км		Мосты, путепроводы, шт./п м.		Трубы, шт./п.м.		Снегозащитные насаждения, км (справа, слева)	Служебные, производственные и жилые здания													
										В том числе												
										Служебные		Жилые дома		Мастерские		Гаражи		Склады		Прочие		
		Всего	В т.ч. перевод в усовершенст-вованную	Всего	В т.ч. перестройка на долговечные	Всего	В т.ч. перестройка на долговечные		Всего	Число, шт.	Полезная площадь, м^2	Число, шт.	Число квартир, шт.	Число, шт.	Число станко-мест, шт.	Число, шт.	Число машино-мест, шт.	Число, шт.	Полезная площадь, м^2	Число, шт.	Мощность (полезная площадь, м^2)
1	2	3	4	5	6	7	8	9	10	11	12	13	14	15	16	17	18	19	20	21	22
-	-	-	-	-	-	-	-	-	-	-	-	-	-	-	-	-	-	-	-	-	-

5.3. Выполнение основных работ

Год	Наименование работ	Измеритель	Количество работ	Стоимость работ, тыс. руб.	Место выполненных работ от км +…….. до км +……...
1	2	3	4	5	6
-	-	-	-	-	-

* указана общая сумма денежных затрат на содержание автомобильных дорог по д. Малая Ерыкла Сабанчинского сельского поселения Чувашской республики.

Линейный график

Автодорога: ул. Садовая (1-й участок) (0,000 - 0,359 км) (км: 0-1)

Границы районов		1	Яльчикский (359)
Границы зон обслуживания и наименование дорожных организаций		2	
Уклоны более допустимых		3	
Радиусы кривых в плане, м		4	R=57 L=169 (126 – 295)
Километры		5	0 … 1
Ситуация	Слева	6	пуст. пуст. пуст. пуст. пуст. пуст. пуст. пуст. 140 340 359; ул. Окружная; 150 212
	Справа	7	140 183 207 230; 120 120 250 290 пуст. пуст. пуст. 340 359
Тип покрытия, ширина проезжей части и земляного полотна, основные виды работ	2022 г.	8	-3,00 щеб- (359)
	20 г	9	
	20 г	10	
	20 г	11	
	20 г	12	
Конструкция дорожной одежды и толщина конструктивных слоев	2022 г.	13	1.щеб-15см (359)
	20 г	14	
	20 г	15	
	20 г	16	
	20 г	17	
Искусственные сооружения	На год паспортизации	18	ж/б 1,50 №1 L=27,0 183
	В последующие годы	19	
Грунт земляного полотна		20	Суглинок (359)
Снегозаносимые участки, снегозащитные насаждения, постоянные заборы, объем снегопереноса	Слева	21	
	Справа	22	
Затопляемые, оползневые и вечномерзлотные участки		23	
Состояние покрытия проезжей части	2022 г.	24	Удовлетворительное (359)
	20 г	25	
	20 г	26	
	20 г	27	
	20 г	28	

Форма Э-2

Администрация Сабанчинского сельского поселения Яльчикского района Чувашской Республики
(наименование министерства)

ИНФОРМАЦИОННАЯ КАРТОЧКА №1 НА ВОДОПРОПУСКНУЮ ТРУБУ км 0+183

Дорожное управление -
Дорожная организация -
Наименование дороги ул. Садовая (1-й участок)
Категория дороги V
Местоположение На основном полотне км 0+183
Тип трубы круглая 1-очковая
Наименование водотока Пруд
Длина трубы 27,00 м
Отверстие 1,50 м
Высота насыпи над трубой 3,50 м
Тип оголовков: входного Раструбный
выходного Без оголовка
Характер работы трубы Безнапорный
(напорная, безнапорная)
Год постройки - последнего капитального ремонта -
Материал тела трубы Железобетон
Толщина стенки тела трубы 20,00 см
Объем тела трубы 47,52 $м^3$
Данные об изоляции -
Глубина заложения фундамента - м
Тип фундамента и основания -
Тип укрепления дна трубы Без укрепления
Тип укрепления отверстия:
входного Бетон
выходного Бетон
Укрепление откосов у оголовков (материал, конструкция):
входного Бетон
выходного Бетон
Техническое состояние трубы Хорошее
Характер повреждения трубы: Отсутствие оголовка на выходе, Отсутствие укрепления подводящего и отводящего русла, Ширина земляного полотна над трубой не соответствует категории дороги

СХЕМА (ЧЕРТЕЖ)

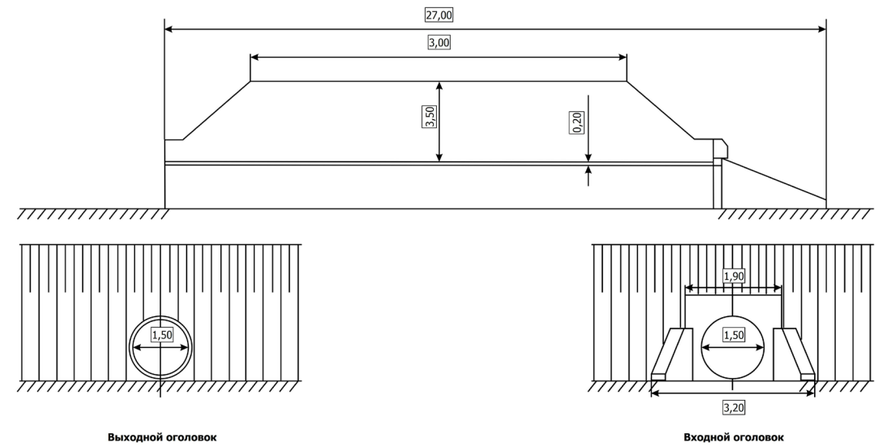

ФОТОГРАФИИ

к карточке на трубу № 1

Рис.1. Входной оголовок

Рис.2. Выходной оголовок

Форма Э–4

Администрация Сабанчинского сельского поселения Яльчикского района Чувашской Республики
(наименование министерства)

(наименование дорожного управления)

Ведомость
наличия и технического состояния мостов (путепроводов)
на автомобильной дороге ул. Садовая (1-й участок)
местного значения на участке км: 0,000 ÷ 0,359 по состоянию на момент обследования мостов

Местоположение сооружения, км +	Наименование сооружения	Наименование перекрываемого препятствия (река, ручей, лог, ж/д, а/д и пр.)	Длина сооружения, м	Длина подходов, м	Год		Техническая характеристика сооружения				Техническое состояние (хор., уд., неуд.)
					Постройки (реконструкции)	Последнего кап. ремонта	Материал пролетных строений	Тип пролетных строений	Габарит	Нормативная нагрузка	
1	2	3	4	5	6	7	8	9	10	11	12
нет	-	-	-	-	-	-	-	-	-	-	-

Форма Э–5

Администрация Сабанчинского сельского поселения Яльчикского района Чувашской Республики
(наименование министерства)

(наименование дорожного управления)

Ведомость
наличия и технического состояния тоннелей
на автомобильной дороге ул. Садовая (1-й участок)
местного значения на участке км: 0,000 ÷ 0,359 по состоянию на " 27 " мая 2022 г.

Местоположение начала тоннеля, км+	Ближайший населенный пункт	Год		Техническая характеристика тоннеля											Техническое состояние (хор., уд., неуд.)						
		Постройки	Последнего капремонта	Полная длина, м	Форма поперечного сечения	Габарит (ширина, высота, диаметр), м	Ширина тротуара, м	Размеры портала, м	Материал			Наличие водоотвода (есть, нет)	Тип		Тела тоннеля	Обделки тоннеля	Порталов	Водоотвода	Вентиляции	Освещения	Электросилового оборудования
									Тела тоннеля	Обделки тоннеля	Портала		Вентиляции	Освещения							
1	2	3	4	5	6	7	8	9	10	11	12	13	14	15	16	17	18	19	20	21	22
нет	-	-	-	-	-	-	-	-	-	-	-	-	-	-	-	-	-	-	-	-	-

Форма Э–6

Администрация Сабанчинского сельского поселения Яльчикского района Чувашской Республики
(наименование министерства)

(наименование дорожного управления)

Ведомость
наличия и технического состояния труб
на автомобильной дороге ул. Садовая (1-й участок)
местного значения на участке км: 0,000 ÷ 0,359 по состоянию на " 27 " мая 2022 г.

№ трубы	Местоположение, км +	Вид перекрываемого препятствия (лог, ручей и пр.)	Конструкция (типовой проект, материал)	Год		Отверстие, м		Длина по лотку, м	Техническое состояние (хор., уд., неуд.)
				Постройки	Последнего кап. ремонта	Диаметр (ширина)	Высота		
1	2	3	4	5	6	7	8	9	10
1	0,183	Пруд	Железобетон	н.д.	н.д.	1,50	-	27,00	хор.

Форма Э–7

Администрация Сабанчинского сельского поселения Яльчикского района Чувашской Республики
(наименование министерства)

(наименование дорожного управления)

Ведомость
наличия и технического состояния паромных переправ
на автомобильной дороге ул. Садовая (1-й участок)
местного значения на участке км: 0,000 ÷ 0,359 по состоянию на " 27 " мая 2022 г.

Местоположение, км +	Наименование ближайшего населенного пункта (по учитываемой дороге)	Наименование водного препятствия	Ширина водного препятствия в межень, м	Рабочий ход парома, м	Число паромов на переправе, шт	Способ передвижения парома (самоходный, буксирный, канатный, навесной)	Тип плавсредств парома и материал, № проекта	Длина парома, м	Ширина парома,м	Водоизмещение (грузоподъемность), т	Пропускная способность авт/сут	Год			Техническое состояние (хор., уд., неуд.)	Вид причала и материала	
												Постройки паромной переправы (плавсредств и причалов)	Последнего кап. ремонта паромной переправы	Выпуска плавсредств		Пирс (одиночный, двойной, двойной раструбный)	Береговой (продольный)
1	2	3	4	5	6	7	8	9	10	11	12	13	14	15	16	17	18
нет	-	-	-	-	-	-	-	-	-	-	-	-	-	-	-	-	-

Форма Э–8

Администрация Сабанчинского сельского поселения Яльчикского района Чувашской Республики
(наименование министерства)

(наименование дорожного управления)

Ведомость
наличия и технического состояния подпорных стенок
на автомобильной дороге ул. Садовая (1-й участок)
местного значения на участке км: 0,000 ÷ 0,359 по состоянию на " 27 " мая 2022 г.

Местоположение, км +		Расположение (сверху или снизу, справа или слева	Длина, м	Максимальная высота, м	Материал, род кладки (насухо, на растворе)	Кубатура, м^3	Год		Техническое состояние (хор., уд., неуд.)
Начало	Конец						Постройки	Последнего кап. ремонта	
1	2	3	4	5	6	7	8	9	10
нет	нет	-	-	-	-	-	-	-	-

Форма Э–9

Администрация Сабанчинского сельского поселения Яльчикского района Чувашской Республики
(наименование министерства)

(наименование дорожного управления)

Ведомость
наличия и технического состояния зданий дорожной службы
на автомобильной дороге ул. Садовая (1-й участок)
местного значения на участке км: 0,000 ÷ 0,359 по состоянию на " 27 " мая 2022 г.

Местоположение, км+	Наименование ближайшего населенного пункта	Назначение зданий			Материал	Число этажей	Полезная площадь, м^2	В т. ч. жилая площадь, м^2	Объем, м^3	Год		Техническое состояние (хор., уд., неуд.)
		Служебные	Производственные	Жилые						Постройки	Последнего кап. ремонта	
1	2	3	4	5	6	7	8	9	10	11	12	13
нет	-	-	-	-	-	-	-	-	-	-	-	-

Форма Э–10

Администрация Сабанчинского сельского поселения Яльчикского района Чувашской Республики
(наименование министерства)

(наименование дорожного управления)

Ведомость
наличия и технического состояния автобусных остановок
на автомобильной дороге ул. Садовая (1-й участок)
местного значения на участке км: 0,000 ÷ 0,359 по состоянию на " 27 " мая 2022 г.

Местоположение, км +		Название остановки	Наличие элементов				Год		Техническое состояние автопавильонов (хор., уд., неуд.)
Справа	Слева		Остановочн. площадка с твердым покрытием	Переходно-скоростные полосы (есть, нет)	Посадочная площадка (есть, нет)	Павильон (есть, нет)	Постройки	Последнего кап. ремонта	
1	2	3	4	5	6	7	8	9	10
нет	нет	-	-	-	-	-	-	-	-

Форма Э–11

Администрация Сабанчинского сельского поселения Яльчикского района Чувашской Республики
(наименование министерства)

(наименование дорожного управления)

Ведомость
наличия и технического состояния переходно-скоростных полос
на автомобильной дороге ул. Садовая (1-й участок)
местного значения на участке км: 0,000 ÷ 0,359 по состоянию на " 27 " мая 2022 г.

Местоположение, км +		Тип покрытия	Площадь покрытия, м^2			Год		Техническое состояние (хор., уд., неуд.)
Справа	Слева		Всего	В том числе		Постройки	Последнего кап. ремонта	
				Полоса торможения	Полоса разгона			
1	2	3	4	5	6	7	8	9
нет	нет	-	-	-	-	-	-	-

Форма Э–12

Администрация Сабанчинского сельского поселения Яльчикского района Чувашской Республики
(наименование министерства)

(наименование дорожного управления)

Ведомость
наличия и технического состояния дорожных знаков
на автомобильной дороге ул. Садовая (1-й участок)
местного значения на участке км: 0,000 ÷ 0,359 по состоянию на " 27 " мая 2022 г.

Наименование дорожного знака	Прямое направление				Обратное направление				Техническое состояние (хор., уд., неуд.)
	Номер знака по ГОСТу	Справа, км +	Слева, км+	По центру, км+	Номер знака по ГОСТу	Справа, км+	Слева, км+	По центру, км+	
1	2	3	4	5	6	7	8	9	10
Главная дорога	2.1		0,020		-				хор.
Направление главной дороги	8.13		0,020		-				хор.

Форма Э–13

Администрация Сабанчинского сельского поселения Яльчикского района Чувашской Республики
(наименование министерства)

(наименование дорожного управления)

Ведомость
наличия и технического состояния ограждения
на автомобильной дороге ул. Садовая (1-й участок)
местного значения на участке км: 0,000 ÷ 0,359 по состоянию на " 27 " мая 2022 г.

Местоположение, км +		Протяженность, км					Тип	Материал (металл, ж/б, дерево и др.)	Год постройки	Техническое состояние (хор., уд., неуд.)
Начало	Конец	Справа	Слева	Справа от разделительной полосы	Слева от разделительной полосы	На разделительной полосе				
1	2	3	4	5	6	7	8	9	10	11
0,140	0,207	0,067	-	-	-	-	Одностороннее металлическое на металлических стойках	Металл	н.д.	хор.
0,150	0,212	-	0,062	-	-	-	Одностороннее металлическое на металлических стойках	Металл	н.д.	хор.

Форма Э–14

Администрация Сабанчинского сельского поселения Яльчикского района Чувашской Республики
(наименование министерства)

(наименование дорожного управления)

Ведомость
наличия и технического состояния направляющих устройств
на автомобильной дороге ул. Садовая (1-й участок)
местного значения на участке км: 0,000 ÷ 0,359 по состоянию на " 27 " мая 2022 г.

Наименование	Местоположение, км +		Количество, шт		Материал (ж/б, бетон, дерево и др.)	Год установки	Техническое состояние (хор., уд., неуд.)
	Начало	Конец	Справа	Слева			
1	2	3	4	5	6	7	8
нет	-	-	-	-	-	-	-

Форма Э–15

Администрация Сабанчинского сельского поселения Яльчикского района Чувашской Республики
(наименование министерства)

(наименование дорожного управления)

Ведомость
наличия и технического состояния озеленения
на автомобильной дороге ул. Садовая (1-й участок)
местного значения на участке км: 0,000 ÷ 0,359 по состоянию на " 27 " мая 2022 г.

Местоположение, км+		Протяженность, км												Год посадки	Состояние посадок (хор., уд., неуд.)
		Всего		В том числе								Декоративные, км			
Начало	Конец	Справа	Слева	1-но рядные	2-х рядные	3-х рядные	4-х рядные	5-ти рядные	6-ти рядные	7-ми рядные	8-ми рядные	Справа	Слева		
1	2	3	4	5	6	7	8	9	10	11	12	13	14	15	16
нет	нет	-	-	-	-	-	-	-	-	-	-	-	-	-	-

Форма Э–16

Администрация Сабанчинского сельского поселения Яльчикского района Чувашской Республики
(наименование министерства)

(наименование дорожного управления)

Ведомость
наличия и технического состояния тротуаров и пешеходных дорожек
на автомобильной дороге ул. Садовая (1-й участок)
местного значения на участке км: 0,000 ÷ 0,359 по состоянию на " 27 " мая 2022 г.

Наименование	Местоположение, км +		Протяженность, км		Год		Техническое состояние (хор., уд., неуд.)
	Начало	Конец	Справа	Слева	Постройки	Последнего ремонта	
1	2	3	4	5	6	7	8
Пешеходная дорожка	0,210	0,355	-	0,145	н.д.	н.д.	уд.

Форма Э–17

Администрация Сабанчинского сельского поселения Яльчикского района Чувашской Республики
(наименование министерства)

(наименование дорожного управления)

Ведомость
наличия и технического состояния укрепления обочин
на автомобильной дороге ул. Садовая (1-й участок)
местного значения на участке км: 0,000 ÷ 0,359 по состоянию на " 27 " мая 2022 г.

Местоположение, км +		Протяженность, км		Ширина, м		Материал	Год		Техническое состояние
Начало	Конец	Справа	Слева	Справа	Слева		Постройки	Ремонта	
1	2	3	4	5	6	7	8	9	10
нет	нет	-	-	-	-	-	-	-	-

Форма Э–18

Администрация Сабанчинского сельского поселения Яльчикского района Чувашской Республики
(наименование министерства)

(наименование дорожного управления)

Ведомость
наличия и технического состояния съездов (въездов)
на автомобильной дороге ул. Садовая (1-й участок)
местного значения на участке км: 0,000 ÷ 0,359 по состоянию на " 27 " мая 2022 г.

Местоположение, км +		Тип покрытия	Направление	Длина, м	Радиусы закругления		Площадь покрытия, м^2	Обустройство					Год		Техническое состояние (хор., уд., неуд.)
Справа	Слева				левый	правый		Переходно-скоростные полосы	Труба (есть, нет)	Сигнальные столбики (есть, нет)	Островок безопасности (есть, нет)	Знак 2.4. (есть, нет)	Постройки	Последнего кап. ремонта	
1	2	3	4	5	6	7	8	9	10	11	12	13	14	15	16
-	0,150	Щебень	ул. Овражная	1,00	1	1	-	нет	нет	нет	нет	есть	н.д.	н.д.	уд.

Форма Э–19

Администрация Сабанчинского сельского поселения Яльчикского района Чувашской Республики
(наименование министерства)

(наименование дорожного управления)

Ведомость
наличия коммуникаций, находящихся в пределах полосы отвода
на автомобильной дороге ул. Садовая (1-й участок)
местного значения на участке км: 0,000 ÷ 0,359 по состоянию на " 27 " мая 2022 г.

Местоположение, км +		Место пересечения, км +	Наименование коммуникации	Ведомственная принадлежность	Расстояние от бровки земляного полотна до коммуникаций, м	
Начало	Конец				Справа	Слева
1	2	3	4	5	6	7
-	-	0,005	ЛЭП	-	-	-
-	-	0,230	ЛЭП	-	-	-

Форма Э–20

Администрация Сабанчинского сельского поселения Яльчикского района Чувашской Республики
(наименование министерства)

(наименование дорожного управления)

Ведомость
размеров полосы отвода
на автомобильной дороге ул. Садовая (1-й участок)
местного значения на участке км: 0,000 ÷ 0,359 по состоянию на " 27 " мая 2022 г.

Участок дороги		Протяженность, км	Размер полосы отвода, м		Наименование, номер и дата документа отвода земель	Сведения о натурном закреплении границ полосы отвода
От км +	До км +		Справа от оси дороги	Слева от оси дороги		
1	2	3	4	5	6	7
нет	нет	-	-	-	-	-

Форма Э–21

Администрация Сабанчинского сельского поселения Яльчикского района Чувашской Республики
(наименование министерства)

(наименование дорожного управления)

Сводная ведомость
наличия автомобильных дорог (подъездов) по а/д ул. Садовая (1-й участок) (км: 0,000 ÷ 0,359)
местного значения и сооружений на них по состоянию на " 27 " мая 2022 г.

Наименование дороги	Протяженность км			В том числе по типам покрытий (за вычетом дорог, находящихся в ведении городов)													
				усовершенствованные						переходные				низшие		грунтовые	
				асфальтобетонные													
	Всего	Из них находящихся в ведении городов	цементобетонные	горячие	теплые	холодные	ЩМА	щебеночные и гравийные, обработанные вяжущими материалами	мостовые из мозаики и брусчатки	щебеночные	гравийные	покрытия из грунтов и местных материалов обработанных вяжущими материалами	мостовые из булыжного и колотого камня	грунтовые, укрепленные или улучшенные различными материалами	прочие типы покрытия	профилированные	естественные
1	2	3	4	5	6	7	8	9	10	11	12	13	14	15	16	17	18
ул. Садовая (1-й участок)	0,359	-	-	-	-	-	-	-	-	0,359	-	-	-	-	-	-	-

Мосты (путепроводы), шт/п.м							Тоннели		Трубы, шт/м													Паромные переправы	
Всего	в том числе						шт	м	Всего	в том числе												всего	в т.ч. с мех. тягой
	металлические и сталежелезо-бетоные	железо-бетонные	разнородные по материалам	каменные и бетонные	деревянные	наплавные				металлические	металлические гофрированные	железо-бетонные	бетонные	сборный железобетон	каменные	деревянные	кирпичные	асбесто-цементные	полимерно-композитные	пластмассовые	комбини-рованные		
19	20	21	22	23	24	25	26	27	28	29	30	31	32	33	34	35	36	37	38	39	40	41	42
-	-	-	-	-	-	-	-	-	1/ 27,00	-	-	1/ 27,00	-	-	-	-	-	-	-	-	-	-	-

2. ОБЩИЕ ДАННЫЕ ОБ АВТОМОБИЛЬНОЙ ДОРОГЕ

2.1. Наименование автомобильной дороги ул. Садовая (2-й участок)

2.2. Участок дороги от км 0+000 **до км** 0+ 394

2.3. Протяженность дороги (участка) 0,394

Начало дороги (участка) км+	Конец дороги (участка) км+	Общая протяженность, км			В том числе участков		
		дороги (участка)	подъездов (обходов)	дороги вместе с подъездами (обходами)	обслуживаемых дорожной организацией	находящихся в ведении городов	совмещен-ных
1	2	3	4	5	6	7	8
0,000	0,394	0,394	-	0,394	-	-	-

2.4. Наименование подъездов (обходов) и их протяженность

Наименование подъезда (обхода)	Место примыкания подъездов (начало обхода), км+	Протяженность, км
1	2	3
-	-	-

2.5. Категория дороги (участка), подъездов

Наименование дороги (участка) или подъезда	Начало, км+	Конец, км+	Категория дороги (участка) или подъезда
1	2	3	4
ул. Садовая (2-й участок)	0,000	0,394	V

2.6. Краткая историческая справка

Автомобильная дорога "ул. Садовая (2-й участок)" км 0,000 - км 0,394 относится к V категории. Дорожная одежда на км 0,000 - км 0,394 переходный нежесткий. Тип покрытия на км 0,000 - км 0,394 щебень. Все искусственные сооружения капитального типа.

2.7. Первичные дорожные организации, обслуживающие автомобильную дорогу

Год	Наименование первичной организации	Местоположение первичной дорожной организации	Наименование населенного пункта, в котором расположена дорожная организация	Обслуживаемый участок			Подъезды		Итого протяженность обслуживаемого участка дороги и подъездов, км
				Начало, км+	Конец, км+	Протяженность, км	Число	Протяженность, км	
1	2	3	4	5	6	7	8	9	10

2.8. Таблица основных расстояний (в целых километрах)

КМ от начала дороги	Протяж-ть участков, находящихся в ведении городов	Наименование населенных пунктов	д. Малая Ерыкла											
1	2	3	4	5	6	7	8	9	10	11	12	13	14	15
0		д. Малая Ерыкла												

3. ЭКОНОМИЧЕСКАЯ ХАРАКТЕРИСТИКА

3.1. Экономическое и административное значение дороги:

Административное значение автомобильной дороги – автомобильная дорога общего пользования местного значения.
Автомобильная дорога "ул. Садовая (2-й участок)" км 0,000 - км 0,394 пролегает по территории Яльчикского района Чувашской Республики.

3.2. Связь дороги с железнодорожным и водным путями и автомобильными дорогами:

Автомобильная дорога "ул. Садовая (2-й участок)" связи с водными путями не имеет, связи с железнодорожными путями не имеет.

3.3. Характеристика движения, его сезонность и перспективы роста:

Пассажиро- и грузоперевозки по автомобильной дороге ул. Садовая (2-й участок) осуществляются автомобильным транспортом. Движение транспорта по автомобильной дороге осуществляется круглогодично. В весенне-осенний период поток автотранспорта по автомобильной дороге увеличивается.

3.4. Интенсивность движения по данным учета:

Километры	Номера учетных пунктов	Среднесуточная интенсивность движения, авт./сут							
		2022 г.							
1	2	3	4	5	6	7	8	9	10
0,394	1	23							

4. ТЕХНИЧЕСКАЯ ХАРАКТЕРИСТИКА

4.1. Топографические условия района проложения автомобильной дороги

Автомобильная дорога "ул. Садовая (2-й участок)" Рельеф км 0,000 - км 0,394 типично равнинный. Грунт земляного полотна на всём протяжении автомобильной дороги суглинок.

4.2. Ширина земляного полотна

На 27 мая	Протяженность (км) при ширине (м)					
	меньше 8	от 8,0 до 9,9	от 10,0 до 11,9	от 12,0 до 14,9	от 15,0 до 27,4	27,5 и более
1	2	3	4	5	6	7
2022 г.	0,394	-	-	-	-	-

4.3. Характеристика проезжей части

4.3.1. Ширина проезжей части

На 27 мая	Протяженность (км) при ширине (м)									
	до 4	от 4,1 до 4,4	от 4,5 до 5,9	от 6,0 до 6,5	от 6,6 до 6,9	от 7,0 до 7,4	от 7,5 до 8,4	от 8,5 до 11.0	от 11,1 до 14,0	от 14,0 и более
1	2	3	4	5	6	7	8	9	10	11
2022 г.	0,394	-	-	-	-	-	-	-	-	-

4.3.2. Протяженность покрытий

Тип покрытий	Протяженность (км) на 27 мая							
	2022 г.							
1. Усовершенствованные	**-**							
Цементобетонные	-							
асфальтобетонные	-							
в том числе: горячие	-							
теплые	-							
холодные	-							
ЩМА	-							
Щебеночные и гравийные, обработанные органическими вяжущими	-							
Мостовые из мозаики и брусчатки	-							
Железобетонные плиты	-							
2. Переходные	**0,394**							
Щебеночные	0,394							
Гравийные	-							
Песчано-гравийная смесь	-							
Покрытия из грунтов и местных каменных материалов, обработанных вяжущими	-							
Мостовые из булыжного и колотого камня	-							
3. Низшие	**-**							
Грунт	-							
Грунтовые, укрепленные или улучшенные различными местными материалами	-							
Грунтовые профилированные	-							
Грунтовые естественные	-							

4.4. Характеристика профиля и трассы

4.4.1. Радиусы кривых и уклоны, не отвечающие требованиям СНиП для данной категории дороги

На 27 мая	Число кривых с радиусом менее допустимого, шт.	Суммарная длина кривых с радиусами менее допустимых, км	Число участков с уклонами, превышающими допустимые, шт.	Длина участков с уклонами превышающими допустимые, км
2022 г.	-	-	-	-

4.5. Протяженность участков повышенной трудности содержания

Характер участков	Протяженность (км) на 27 мая							
	2022 г.							
Оползневые	-							
Затопляемые	-							
Вечномерзлотные	-							

4.6. Дорожные инженерные устройства и обстановка дорог

Наименование	Наличие на 27 мая							
	2022 г.							
Автопавильоны капитального типа, шт.	-							
Площадка отдыха, шт.	-							
Площадки для стоянок и остановок автомоб., шт.	-							
Освещение дорог, км	0,102							
Кол-во светильных установок, шт.	3							
Кол-во светиль-ков, шт.	3							
Линии технол. связи, км	-							
В том числе: кабельные	-							
воздушные	-							
Автобусные оста-ки, шт.	-							
ПСП, шт.	-							
Ограждения, км	-							
Сигнальные столб., шт.	-							
Дорожные знаки, шт.	7							
В том числе: предупреждающие знаки	-							
знаки приоритета	4							
запрещающие знаки	-							
предписывающие знаки	-							
знаки особых предписаний	-							
информационно-указательные знаки	1							
знаки сервиса	-							
знаки дополнительной информации	2							

4.7. Предприятия автотранспортной службы

4.7.1. Автостанции, автовокзалы

Местоположение, км +	Наименование предприятия и населенного пункта	Мощность (количество пассажиров)	Ведомственная принадлежность	Наличие (шт.) на 27 мая							
				2022 г.							
1	2	3	4	5	6	7	8	9	10	11	12
нет	-	-	-	-	-	-	-	-	-	-	-

4.7.2. Перецепные, контрольно-диспетчерские пункты (КДП), ДПС

Местоположение, км +	Наименование предприятия и населенного пункта	Ведомственная принадлежность	Наличие (шт.) на 27 мая							
			2022 г.							
1	2	3	4	5	6	7	8	9	10	11
нет	-	-	-	-	-	-	-	-	-	-

4.7.3. Гостиницы, мотели, кемпинги

Местоположение, км +	Наименование предприятия и населенного пункта	Мощность (количество мест)	Ведомственная принадлежность	Наличие (шт.) на 27 мая							
				2022 г.							
1	2	3	4	5	6	7	8	9	10	11	12
нет	-	-	-	-	-	-	-	-	-	-	-

4.7.4. Станции технического обслуживания

Местоположение, км +	Наименование предприятия и населенного пункта	Мощность (количество постов)	Ведомственная принадлежность	Наличие (шт.) на 27 мая							
				2022 г.							
1	2	3	4	5	6	7	8	9	10	11	12
нет	-	-	-	-	-	-	-	-	-	-	-

4.7.5. Автозаправочные станции

Местоположение, км +	Наименование предприятия и населенного пункта	Мощность (количество колонок)	Ведомственная принадлежность	Наличие (шт) на 27 мая							
				2022 г.							
1	2	3	4	5	6	7	8	9	10	11	12
нет	-	-	-	-	-	-	-	-	-	-	-

4.7.6. Моечные пункты

Местоположение, км +	Наименование предприятия и населенного пункта	Мощность (количество пассажиров)	Ведомственная принадлежность	Наличие (шт.) на 27 мая							
				2022 г.							
1	2	3	4	5	6	7	8	9	10	11	12
нет	-	-	-	-	-	-	-	-	-	-	-

4.7.7. Отдельно стоящие общественные туалеты

Местоположение, км +	Наименование населенного пункта	Мощность (число очков)	Ведомственная принадлежность	Наличие (шт.) на 27 мая							
				2022 г.							
1	2	3	4	5	6	7	8	9	10	11	12
нет	-	-	-	-	-	-	-	-	-	-	-

4.7.8. Пункты питания (рестораны, кафе, буфеты, столовые)

Местоположение, км +	Наименование предприятия и населенного пункта	Мощность (число посадочных мест)	Ведомственная принадлежность	Наличие (шт.) на 27 мая							
				2022 г.							
1	2	3	4	5	6	7	8	9	10	11	12
нет	-	-	-	-	-	-	-	-	-	-	-

4.7.9. Пункты первой медицинской помощи, почта, телеграф, телефон

Местоположение, км +	Наименование предприятия	Наименование населенного пункта	Наличие (шт.) на 27 мая							
			2022 г.							
1	2	3	4	5	6	7	8	9	10	11
нет	-	-	-	-	-	-	-	-	-	-

4.8. Характеристика дороги по снегозаносимости

На 27 мая	Протяженность заносимых участков, км			Наличие и протяженность снегозащитных элементов, км												
	Всего	в том числе		Лесопосадок				Постоянных заборов		Щитов			Плетней и прочих		Всего обеспечено защитой	
		слева	справа	всего		В т.ч. работающих		слева	справа	шт.	линий защиты		слева	справа	слева	справа
				слева	справа	слева	справа				слева	справа				
1	2	3	4	5	6	7	8	9	10	11	12	13	14	15	16	17
2022 г.	нет	нет	нет	-	-	-	-	-	-	-	-	-	-	-	-	-

4.10. Искусственные сооружения.
4.10.1. Сводная ведомость наличия мостов (путепроводов)

Виды сооружений	Материалы сооружений	Длина, м	Наличие (шт./п.м.) на 27 мая									
			2022 г.									
МОСТЫ	Металлические и сталежелезобетонные	Длиной до 25 м	-									
		Длиной от 25 до 100 м	-									
		Длиной более 100 м	-									
		Итого:	**-**									
	Железобетонные	Длиной до 25 м	-									
		Длиной от 25 до 100 м	-									
		Длиной более 100 м	-									
		Итого:	**-**									
	Бетонные и каменные	Длиной до 25 м	-									
		Длиной от 25 до 100 м	-									
		Длиной более 100 м	-									
		Итого:	**-**									
	Разнородные по материалам	Длиной до 25 м	-									
		Длиной от 25 до 100 м	-									
		Длиной более 100 м	-									
		Итого:	**-**									
	Деревянные	Длиной до 25 м	-									
		Длиной от 25 до 100 м	-									
		Длиной более 100 м	-									
		Итого:	**-**									
	Наплавные	Длиной до 25 м	-									
		Длиной от 25 до 100 м	-									
		Длиной более 100 м	-									
		Итого:	**-**									
Путепроводы	Металлические и сталежелезобетонные	Длиной до 25 м	-									
		Длиной от 25 до 100 м	-									
		Длиной более 100 м	-									
		Итого:	**-**									
	Железобетонные	Длиной до 25 м	-									
		Длиной от 25 до 100 м	-									
		Длиной более 100 м	-									
		Итого:	**-**									
ВСЕГО:			**-**									

4.10.2. Сводная ведомость наличия тоннелей, галерей и пешеходных переходов в разных уровнях

Виды сооружений	Наличие (шт./п.м.) на 27 мая							
	2022 г.							
Тоннели	-							
Галереи	-							
Пешеходные переходы, всего	-							
В том числе:								
Наземные	-							
Подземные	-							

4.10.3. Сводная ведомость наличия труб

Виды сооружений	Наличие (шт./п.м.) на 27 мая							
	2022 г.							
Металлические	-							
Металлические гофрированные	-							
Железобетонные	1/ 8,50							
Бетонные	-							
Сборный железобетон	-							
Каменные	-							
Деревянные	-							
Кирпичные	-							
Асбестоцементные	-							
Полимерно-композитные	-							
Пластмассовые	-							
Комбинированные	-							
Итого	1/ 8,50							

4.10.4. Сводная ведомость наличия паромных переправ

Виды сооружений	Наличие (шт./м. рабочего хода) на 27 мая							
	2022 г.							
Самоходные	-							
Буксирные	-							
Канатные	-							
Навесные	-							
Итого:	-							

4.10.5. Сводная ведомость наличия подпорных стенок

Материалы сооружений	Наличие (шт./п.м.) на 27 мая							
	2022 г.							
Железобетонные и бетонные	-							
Каменные	-							
Деревянные	-							
Итого:	-							

4.10.6. Сводная ведомость снегозащитных, декоративных и ветрозащитных лесонасаждений

Виды лесонасаждений	Протяженность на 27 мая							
	2022 г.							
1.Снегозащитные, км								
Всего:	-							
В том числе:								
однорядные	-							
двухрядные	-							
трехрядные	-							
четырехрядные	-							
пятирядные	-							
шестирядные	-							
семирядные	-							
восьмирядные	-							
2. Декоративные, км	-							
3. Ветрозащитные, км	-							

4.10.7. Сводная ведомость тротуаров и пешеходных дорожек

Наименование	Протяженность (км) на 27 мая							
	2022 г.							
Тротуары	-							
Пешеходные дорожки	-							

4.10.8. Сводная ведомость укрепления обочин

Наименование	Протяженность (км) на 27 мая							
	2022 г.							
Укрепленные обочины, всего	-							

4.10.9. Сводная ведомость съездов (въездов)

Тип покрытия съезда (въезда)	Наличие (шт./км) на 27 мая							
	2022 г.							
Асфальтобетонное	-							
Цементобетонное	-							
Мостовая	-							
Щебеночно-гравийно-песчаная смесь, обработанная неорганическим вяжущим	-							
Щебеночно-гравийно-песчаная смесь, обработанная органическим и комплексным вяжущим	-							
Щебеночно-гравийно-песчаная смесь	3/ 0,003							
Грунтовое обработанное органическими и неорганическими вяжущими	-							
Активные и местные материалы	-							
Грунтовое	-							
Итого	3/ 0,003							

5. ДЕНЕЖНЫЕ ЗАТРАТЫ И ОСНОВНЫЕ ОБЪЕМЫ ВЫПОЛНЕННЫХ РАБОТ

5.1. Денежные затраты

Виды денежных затрат, тыс. руб.	2021 г.									
1	2	3	4	5	6	7	8	9	10	11
По эксплуатационной смете, всего:	-									
В том числе на:										
капитальный ремонт	-									
средний ремонт	-									
текущий ремонт	-									
содержание	44,000*									
озеленение	-									
По смете капиталовложений	-									
Всего:	44,000*									

5.2. Объемы выполненных работ (в натуральных измерителях)

Год	Вид работ (реконструкция, капитальный ремонт, средний ремонт)	Дорожная одежда, км		Мосты, путепроводы, шт./п м.		Трубы, шт./п.м.		Снегозащитные насаждения, км (справа, слева)	Служебные, производственные и жилые здания													
										В том числе												
										Служебные		Жилые дома		Мастерские		Гаражи		Склады		Прочие		
		Всего	В т.ч. перевод в усовершенст-вованную	Всего	В т.ч. перестройка на долговечные	Всего	В т.ч. перестройка на долговечные		Всего	Число, шт.	Полезная площадь, м^2	Число, шт.	Число квартир, шт.	Число, шт.	Число станко-мест, шт.	Число, шт.	Число машино-мест, шт.	Число, шт.	Полезная площадь, м^2	Число, шт.	Мощность (полезная площадь, м^2)
1	2	3	4	5	6	7	8	9	10	11	12	13	14	15	16	17	18	19	20	21	22
-	-	-	-	-	-	-	-	-	-	-	-	-	-	-	-	-	-	-	-	-	-

5.3. Выполнение основных работ

Год	Наименование работ	Измеритель	Количество работ	Стоимость работ, тыс. руб.	Место выполненных работ от км +…….. до км +……...
1	2	3	4	5	6
-	-	-	-	-	-

* указана общая сумма денежных затрат на содержание автомобильных дорог по д. Малая Ерыкла Сабанчинского сельского поселения Чувашской республики.

Линейный график

Автодорога: ул. Садовая (2-й участок) (0,000 - 0,394 км) (км: 0-1)

Границы районов		1	Яльчикский (394)
Границы зон обслуживания и наименование дорожных организаций		2	
Уклоны более допустимых		3	
Радиусы кривых в плане, м		4	
Километры		5	0 … 1
Ситуация	Слева	6	
	Справа	7	
Тип покрытия, ширина проезжей части и земляного полотна, основные виды работ	2022 г.	8	-3,00 щеб- (394)
	20 г	9	
	20 г	10	
	20 г	11	
	20 г	12	
Конструкция дорожной одежды и толщина конструктивных слоев	2022 г.	13	1.щеб-15см (394)
	20 г	14	
	20 г	15	
	20 г	16	
	20 г	17	
Искусственные сооружения	На год паспортизации	18	№1 ж/б 0,80 L=8,5 36
	В последующие годы	19	
Грунт земляного полотна		20	Суглинок (394)
Снегозаносимые участки, снегозащитные насаждения, постоянные заборы, объем снегопереноса	Слева	21	
	Справа	22	
Затопляемые, оползневые и вечномерзлотные участки		23	
Состояние покрытия проезжей части	2022 г.	24	Удовлетворительное (394)
	20 г	25	
	20 г	26	
	20 г	27	
	20 г	28	

Форма Э-2

Администрация Сабанчинского сельского поселения Яльчикского района Чувашской Республики
(наименование министерства)

ИНФОРМАЦИОННАЯ КАРТОЧКА №1 НА ВОДОПРОПУСКНУЮ ТРУБУ км 0+036

Дорожное управление -
Дорожная организация -
Наименование дороги ул. Садовая (2-й участок)
Категория дороги V
Местоположение На основном полотне км 0+036
Тип трубы прямоугольная 1-очковая
Наименование водотока Суходол
Длина трубы 8,50 м
Отверстие 0,80 м
Высота насыпи над трубой 0,10 м
Тип оголовков: входного Без оголовка
выходного Без оголовка
Характер работы трубы Безнапорный
(напорная, безнапорная)
Год постройки - последнего капитального ремонта -
Материал тела трубы Железобетон
Толщина стенки тела трубы 5,00 см
Объем тела трубы 4,08 $м^3$
Данные об изоляции -
Глубина заложения фундамента - м
Тип фундамента и основания -
Тип укрепления дна трубы Без укрепления
Тип укрепления отверстия:
входного Без укрепления
выходного Без укрепления
Укрепление откосов у оголовков (материал, конструкция):
входного Без укрепления
выходного Без укрепления
Техническое состояние трубы Удовлетворительное
Характер повреждения трубы: Отсутствие оголовков на входе и выходе, Отсутствие укрепления лотка на входе и выходе, Отсутствие укрепления подводящего и отводящего русла, Отсутствие укрепления откосов насыпи на входе и выходе, Высота засыпки меньше нормативной 0,8 м (от верха звена до поверхности дор. покрытия), Ширина земляного полотна над трубой не соответствует категории дороги

СХЕМА (ЧЕРТЕЖ)

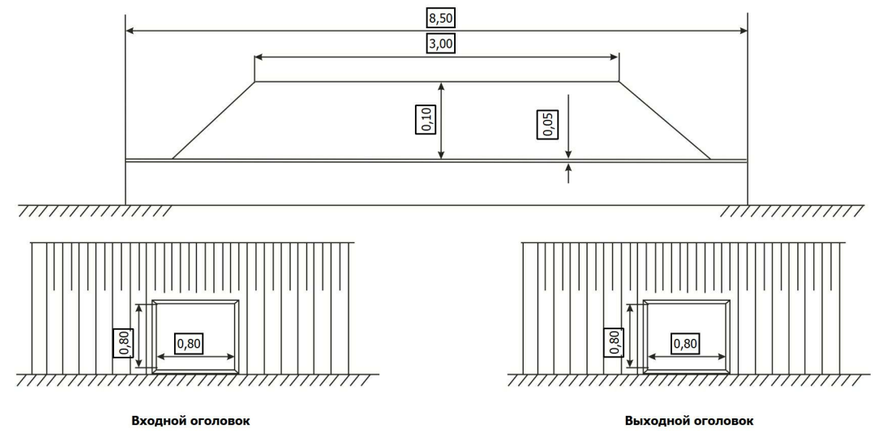

ФОТОГРАФИИ

к карточке на трубу № 1

Рис.1. Входной оголовок

Рис.2. Выходной оголовок

Форма Э–4

Администрация Сабанчинского сельского поселения Яльчикского района Чувашской Республики
(наименование министерства)

(наименование дорожного управления)

Ведомость
наличия и технического состояния мостов (путепроводов)
на автомобильной дороге ул. Садовая (2-й участок)
местного значения на участке км: 0,000 ÷ 0,394 по состоянию на момент обследования мостов

Местоположение сооружения, км +	Наименование сооружения	Наименование перекрываемого препятствия (река, ручей, лог, ж/д, а/д и пр.)	Длина сооружения, м	Длина подходов, м	Год		Техническая характеристика сооружения				Техническое состояние (хор., уд., неуд.)
					Постройки (реконструкции)	Последнего кап. ремонта	Материал пролетных строений	Тип пролетных строений	Габарит	Нормативная нагрузка	
1	2	3	4	5	6	7	8	9	10	11	12
нет	-	-	-	-	-	-	-	-	-	-	-

Форма Э–5

Администрация Сабанчинского сельского поселения Яльчикского района Чувашской Республики
(наименование министерства)

(наименование дорожного управления)

Ведомость
наличия и технического состояния тоннелей
на автомобильной дороге ул. Садовая (2-й участок)
местного значения на участке км: 0,000 ÷ 0,394 по состоянию на " 27 " мая 2022 г.

Местоположение начала тоннеля, км+	Ближайший населенный пункт	Год		Техническая характеристика тоннеля											Техническое состояние (хор., уд., неуд.)						
		Постройки	Последнего капремонта	Полная длина, м	Форма поперечного сечения	Габарит (ширина, высота, диаметр), м	Ширина тротуара, м	Размеры портала, м	Материал			Наличие водоотвода (есть, нет)	Тип		Тела тоннеля	Обделки тоннеля	Порталов	Водоотвода	Вентиляции	Освещения	Электросилового оборудования
									Тела тоннеля	Обделки тоннеля	Портала		Вентиляции	Освещения							
1	2	3	4	5	6	7	8	9	10	11	12	13	14	15	16	17	18	19	20	21	22
нет	-	-	-	-	-	-	-	-	-	-	-	-	-	-	-	-	-	-	-	-	-

Форма Э–6

Администрация Сабанчинского сельского поселения Яльчикского района Чувашской Республики
(наименование министерства)

(наименование дорожного управления)

Ведомость
наличия и технического состояния труб
на автомобильной дороге ул. Садовая (2-й участок)
местного значения на участке км: 0,000 ÷ 0,394 по состоянию на " 27 " мая 2022 г.

№ трубы	Местоположение, км +	Вид перекрываемого препятствия (лог, ручей и пр.)	Конструкция (типовой проект, материал)	Год		Отверстие, м		Длина по лотку, м	Техническое состояние (хор., уд., неуд.)
				Постройки	Последнего кап. ремонта	Диаметр (ширина)	Высота		
1	2	3	4	5	6	7	8	9	10
1	0,036	Суходол	Железобетон	н.д.	н.д.	0,80	-	8,50	уд.

Форма Э–7

Администрация Сабанчинского сельского поселения Яльчикского района Чувашской Республики
(наименование министерства)

(наименование дорожного управления)

Ведомость
наличия и технического состояния паромных переправ
на автомобильной дороге ул. Садовая (2-й участок)
местного значения на участке км: 0,000 ÷ 0,394 по состоянию на " 27 " мая 2022 г.

Местоположение, км +	Наименование ближайшего населенного пункта (по учитываемой дороге)	Наименование водного препятствия	Ширина водного препятствия в межень, м	Рабочий ход парома, м	Число паромов на переправе, шт	Способ передвижения парома (самоходный, буксирный, канатный, навесной)	Тип плавсредств парома и материал, № проекта	Длина парома, м	Ширина парома,м	Водоизмещение (грузоподъемность), т	Пропускная способность авт/сут	Год			Техническое состояние (хор., уд., неуд.)	Вид причала и материала	
												Постройки паромной переправы (плавсредств и причалов)	Последнего кап. ремонта паромной переправы	Выпуска плавсредств		Пирс (одиночный, двойной, двойной раструбный)	Береговой (продольный)
1	2	3	4	5	6	7	8	9	10	11	12	13	14	15	16	17	18
нет	-	-	-	-	-	-	-	-	-	-	-	-	-	-	-	-	-

Форма Э–8

Администрация Сабанчинского сельского поселения Яльчикского района Чувашской Республики
(наименование министерства)

(наименование дорожного управления)

Ведомость
наличия и технического состояния подпорных стенок
на автомобильной дороге ул. Садовая (2-й участок)
местного значения на участке км: 0,000 ÷ 0,394 по состоянию на " 27 " мая 2022 г.

Местоположение, км +		Расположение (сверху или снизу, справа или слева	Длина, м	Максимальная высота, м	Материал, род кладки (насухо, на растворе)	Кубатура, $м^3$	Год		Техническое состояние (хор., уд., неуд.)
Начало	Конец						Постройки	Последнего кап. ремонта	
1	2	3	4	5	6	7	8	9	10
нет	нет	-	-	-	-	-	-	-	-

Форма Э–9

Администрация Сабанчинского сельского поселения Яльчикского района Чувашской Республики
(наименование министерства)

(наименование дорожного управления)

Ведомость
наличия и технического состояния зданий дорожной службы
на автомобильной дороге ул. Садовая (2-й участок)
местного значения на участке км: 0,000 ÷ 0,394 по состоянию на " 27 " мая 2022 г.

Местоположение, км+	Наименование ближайшего населенного пункта	Назначение зданий			Материал	Число этажей	Полезная площадь, $м^2$	В т. ч. жилая площадь, $м^2$	Объем, $м^3$	Год		Техническое состояние (хор., уд., неуд.)
		Служебные	Производственные	Жилые						Постройки	Последнего кап. ремонта	
1	2	3	4	5	6	7	8	9	10	11	12	13
нет	-	-	-	-	-	-	-	-	-	-	-	-

Форма Э–10

Администрация Сабанчинского сельского поселения Яльчикского района Чувашской Республики
(наименование министерства)

(наименование дорожного управления)

Ведомость
наличия и технического состояния автобусных остановок
на автомобильной дороге ул. Садовая (2-й участок)
местного значения на участке км: 0,000 ÷ 0,394 по состоянию на " 27 " мая 2022 г.

Местоположение, км +		Название остановки	Наличие элементов				Год		Техническое состояние автопавильонов (хор., уд., неуд.)
Справа	Слева		Остановочн. площадка с твердым покрытием	Переходно-скоростные полосы (есть, нет)	Посадочная площадка (есть, нет)	Павильон (есть, нет)	Постройки	Последнего кап. ремонта	
1	2	3	4	5	6	7	8	9	10
нет	нет	-	-	-	-	-	-	-	-

Форма Э–11

Администрация Сабанчинского сельского поселения Яльчикского района Чувашской Республики
(наименование министерства)

(наименование дорожного управления)

Ведомость
наличия и технического состояния переходно-скоростных полос
на автомобильной дороге ул. Садовая (2-й участок)
местного значения на участке км: 0,000 ÷ 0,394 по состоянию на " 27 " мая 2022 г.

Местоположение, км +		Тип покрытия	Площадь покрытия, м^2			Год		Техническое состояние (хор., уд., неуд.)
Справа	Слева		Всего	В том числе		Постройки	Последнего кап. ремонта	
				Полоса торможения	Полоса разгона			
1	2	3	4	5	6	7	8	9
нет	нет	-	-	-	-	-	-	-

Форма Э–12

Администрация Сабанчинского сельского поселения Яльчикского района Чувашской Республики
(наименование министерства)

(наименование дорожного управления)

Ведомость
наличия и технического состояния дорожных знаков
на автомобильной дороге ул. Садовая (2-й участок)
местного значения на участке км: 0,000 ÷ 0,394 по состоянию на " 27 " мая 2022 г.

Наименование дорожного знака	Прямое направление				Обратное направление				Техническое состояние (хор., уд., неуд.)
	Номер знака по ГОСТу	Справа, км +	Слева, км+	По центру, км+	Номер знака по ГОСТу	Справа, км+	Слева, км+	По центру, км+	
1	2	3	4	5	6	7	8	9	10
Место для разворота	6.3.1		0,023		-				хор.
Главная дорога	2.1	0,038			-				хор.
Главная дорога	2.1		0,072		-				хор.
Главная дорога	2.1	0,225			-				хор.
Направление главной дороги	8.13	0,225			-				хор.
Направление главной дороги	8.13		0,268		-				хор.
Уступите дорогу	2.4		0,268		-				хор.

Форма Э–13

Администрация Сабанчинского сельского поселения Яльчикского района Чувашской Республики
(наименование министерства)

(наименование дорожного управления)

Ведомость
наличия и технического состояния ограждения
на автомобильной дороге ул. Садовая (2-й участок)
местного значения на участке км: 0,000 ÷ 0,394 по состоянию на " 27 " мая 2022 г.

Местоположение, км +		Протяженность, км					Тип	Материал (металл, ж/б, дерево и др.)	Год постройки	Техническое состояние (хор., уд., неуд.)
Начало	Конец	Справа	Слева	Справа от разделительной полосы	Слева от разделительной полосы	На разделительной полосе				
1	2	3	4	5	6	7	8	9	10	11
нет	нет	-	-	-	-	-	-	-	-	-

Форма Э–14

Администрация Сабанчинского сельского поселения Яльчикского района Чувашской Республики
(наименование министерства)

(наименование дорожного управления)

Ведомость
наличия и технического состояния направляющих устройств
на автомобильной дороге ул. Садовая (2-й участок)
местного значения на участке км: 0,000 ÷ 0,394 по состоянию на " 27 " мая 2022 г.

Наименование	Местоположение, км +		Количество, шт		Материал (ж/б, бетон, дерево и др.)	Год установки	Техническое состояние (хор., уд., неуд.)
	Начало	Конец	Справа	Слева			
1	2	3	4	5	6	7	8
нет	-	-	-	-	-	-	-

Форма Э–15

Администрация Сабанчинского сельского поселения Яльчикского района Чувашской Республики
(наименование министерства)

(наименование дорожного управления)

Ведомость
наличия и технического состояния озеленения
на автомобильной дороге ул. Садовая (2-й участок)
местного значения на участке км: 0,000 ÷ 0,394 по состоянию на " 27 " мая 2022 г.

Местоположение, км+		Протяженность, км												Год посадки	Состояние посадок (хор., уд., неуд.)
		Всего		В том числе								Декоративные, км			
Начало	Конец	Справа	Слева	1-но рядные	2-х рядные	3-х рядные	4-х рядные	5-ти рядные	6-ти рядные	7-ми рядные	8-ми рядные	Справа	Слева		
1	2	3	4	5	6	7	8	9	10	11	12	13	14	15	16
нет	нет	-	-	-	-	-	-	-	-	-	-	-	-	-	-

Форма Э–16

Администрация Сабанчинского сельского поселения Яльчикского района Чувашской Республики
(наименование министерства)

(наименование дорожного управления)

Ведомость
наличия и технического состояния тротуаров и пешеходных дорожек
на автомобильной дороге ул. Садовая (2-й участок)
местного значения на участке км: 0,000 ÷ 0,394 по состоянию на " 27 " мая 2022 г.

Наименование	Местоположение, км +		Протяженность, км		Год		Техническое состояние (хор., уд., неуд.)
	Начало	Конец	Справа	Слева	Постройки	Последнего ремонта	
1	2	3	4	5	6	7	8
нет	-	-	-	-	-	-	-

Форма Э–17

Администрация Сабанчинского сельского поселения Яльчикского района Чувашской Республики
(наименование министерства)

(наименование дорожного управления)

Ведомость
наличия и технического состояния укрепления обочин
на автомобильной дороге ул. Садовая (2-й участок)
местного значения на участке км: 0,000 ÷ 0,394 по состоянию на " 27 " мая 2022 г.

Местоположение, км +		Протяженность, км		Ширина, м		Материал	Год		Техническое состояние
Начало	Конец	Справа	Слева	Справа	Слева		Постройки	Ремонта	
1	2	3	4	5	6	7	8	9	10
нет	нет	-	-	-	-	-	-	-	-

Форма Э–18

Администрация Сабанчинского сельского поселения Яльчикского района Чувашской Республики
(наименование министерства)

(наименование дорожного управления)

Ведомость
наличия и технического состояния съездов (въездов)
на автомобильной дороге ул. Садовая (2-й участок)
местного значения на участке км: 0,000 ÷ 0,394 по состоянию на " 27 " мая 2022 г.

Местоположение, км +		Тип покрытия	Направление	Длина, м	Радиусы закругления		Площадь покрытия, м^2	Обустройство					Год		Техническое состояние (хор., уд., неуд.)
Справа	Слева				левый	правый		Переходно-скоростные полосы	Труба (есть, нет)	Сигнальные столбики (есть, нет)	Островок безопасности (есть, нет)	Знак 2.4. (есть, нет)	Постройки	Последнего кап. ремонта	
1	2	3	4	5	6	7	8	9	10	11	12	13	14	15	16
-	0,053	Щебень	съезд	1,00	1	1	3,00	нет	нет	нет	нет	есть	н.д.	н.д.	уд.
0,242	-	Щебень	съезд	1,00	1	1	3,00	нет	нет	нет	нет	есть	н.д.	н.д.	уд.
-	0,252	Щебень	ул. Садовая (1-й участок)	1,00	1	1	-	нет	нет	нет	нет	нет	н.д.	н.д.	уд.

Форма Э–19

Администрация Сабанчинского сельского поселения Яльчикского района Чувашской Республики
(наименование министерства)

(наименование дорожного управления)

Ведомость
наличия коммуникаций, находящихся в пределах полосы отвода
на автомобильной дороге ул. Садовая (2-й участок)
местного значения на участке км: 0,000 ÷ 0,394 по состоянию на " 27 " мая 2022 г.

Местоположение, км +		Место пересечения, км +	Наименование коммуникации	Ведомственная принадлежность	Расстояние от бровки земляного полотна до коммуникаций, м	
Начало	Конец				Справа	Слева
1	2	3	4	5	6	7
0,000	0,385	-	ЛЭП	-	2,00	-
-	-	0,060	ЛЭП	-	-	-
-	-	0,175	ЛЭП	-	-	-
-	-	0,225	ЛЭП	-	-	-
-	-	0,245	ЛЭП	-	-	-
-	-	0,260	ЛЭП	-	-	-

Форма Э–20

Администрация Сабанчинского сельского поселения Яльчикского района Чувашской Республики
(наименование министерства)

(наименование дорожного управления)

Ведомость
размеров полосы отвода
на автомобильной дороге ул. Садовая (2-й участок)
местного значения на участке км: 0,000 ÷ 0,394 по состоянию на " 27 " мая 2022 г.

Участок дороги		Протяженность, км	Размер полосы отвода, м		Наименование, номер и дата документа отвода земель	Сведения о натурном закреплении границ полосы отвода
От км +	До км +		Справа от оси дороги	Слева от оси дороги		
1	2	3	4	5	6	7
нет	нет	-	-	-	-	-

Форма Э–21

Администрация Сабанчинского сельского поселения Яльчикского района Чувашской Республики
(наименование министерства)

(наименование дорожного управления)

Сводная ведомость

наличия автомобильных дорог (подъездов) по а/д ул. Садовая (2-й участок) (км: 0,000 ÷ 0,394)
местного значения и сооружений на них по состоянию на " 27 " мая 2022 г.

Наименование дороги	Протяженность км			В том числе по типам покрытий (за вычетом дорог, находящихся в ведении городов)													
				усовершенствованные						переходные				низшие		грунтовые	
				асфальтобетонные													
	Всего	Из них находящихся в ведении городов	цементобетонные	горячие	теплые	холодные	ЩМА	щебеночные и гравийные, обработанные вяжущими материалами	мостовые из мозаики и брусчатки	щебеночные	гравийные	покрытия из грунтов и местных материалов обработанных вяжущими материалами	мостовые из булыжного и колотого камня	грунтовые, укрепленные или улучшенные различными материалами	прочие типы покрытия	профилированные	естественные
1	2	3	4	5	6	7	8	9	10	11	12	13	14	15	16	17	18
ул. Садовая (2-й участок)	0,394	-	-	-	-	-	-	-	-	0,394	-	-	-	-	-	-	-

Мосты (путепроводы), шт/п.м							Тоннели		Трубы, шт/м													Паромные переправы	
	в том числе									в том числе													
Всего	металлические и сталежелезо-бетоные	железо-бетонные	разнородные по материалам	каменные и бетонные	деревянные	наплавные	шт	м	Всего	металлические	металлические гофрированные	железо-бетонные	бетонные	сборный железобетон	каменные	деревянные	кирпичные	асбесто-цементные	полимерно-композитные	пластмассовые	комбини-рованные	всего	в т.ч. с мех. тягой
19	20	21	22	23	24	25	26	27	28	29	30	31	32	33	34	35	36	37	38	39	40	41	42
-	-	-	-	-	-	-	-	-	1/ 8,50	-	-	1/ 8,50	-	-	-	-	-	-	-	-	-	-	-

ул. Молодежная

1-й участок: от проезда – до ул. Зеленая

(км 0+000 – км 0+390)

2-й участок: от ул. Зеленая – до конца жилой застройки

(км 0+000 – км 0+166)

2. ОБЩИЕ ДАННЫЕ ОБ АВТОМОБИЛЬНОЙ ДОРОГЕ

2.1. Наименование автомобильной дороги ул. Молодежная (1-й участок)

2.2. Участок дороги от км 0+000 **до км** 0+ 390

2.3. Протяженность дороги (участка) 0,390

Начало дороги (участка) км+	Конец дороги (участка) км+	Общая протяженность, км			В том числе участков		
		дороги (участка)	подъездов (обходов)	дороги вместе с подъездами (обходами)	обслуживаемых дорожной организацией	находящихся в ведении городов	совмещен-ных
1	2	3	4	5	6	7	8
0,000	0,390	0,390	-	0,390	-	-	-

2.4. Наименование подъездов (обходов) и их протяженность

Наименование подъезда (обхода)	Место примыкания подъездов (начало обхода), км+	Протяженность, км
1	2	3
-	-	-

2.5. Категория дороги (участка), подъездов

Наименование дороги (участка) или подъезда	Начало, км+	Конец, км+	Категория дороги (участка) или подъезда
1	2	3	4
ул. Молодежная (1-й участок)	0,000	0,390	V

2.6. Краткая историческая справка

Автомобильная дорога "ул. Молодежная (1-й участок)" км 0,000 - км 0,390 относится к V категории. Дорожная одежда на км 0,000 - км 0,390 переходный нежесткий. Тип покрытия на км 0,000 - км 0,390 щебень. Все искусственные сооружения капитального типа.

2.7. Первичные дорожные организации, обслуживающие автомобильную дорогу

Год	Наименование первичной организации	Местоположение первичной дорожной организации	Наименование населенного пункта, в котором расположена дорожная организация	Обслуживаемый участок			Подъезды		Итого протяженность обслуживаемого участка дороги и подъездов, км
				Начало, км+	Конец, км+	Протяженность, км	Число	Протяженность, км	
1	2	3	4	5	6	7	8	9	10

2.8. Таблица основных расстояний (в целых километрах)

КМ от начала дороги	Протяж-ть участков, находящихся в ведении городов	Наименование населенных пунктов	д. Малая Ерыкла											
1	2	3	4	5	6	7	8	9	10	11	12	13	14	15
0		д. Малая Ерыкла												

3. ЭКОНОМИЧЕСКАЯ ХАРАКТЕРИСТИКА

3.1. Экономическое и административное значение дороги:

Административное значение автомобильной дороги – автомобильная дорога общего пользования местного значения.
Автомобильная дорога "ул. Молодежная (1-й участок)" км 0,000 - км 0,390 пролегает по территории Яльчикского района Чувашской Республики.

3.2. Связь дороги с железнодорожным и водным путями и автомобильными дорогами:

Автомобильная дорога "ул. Молодежная (1-й участок)" связи с водными путями не имеет, связи с железнодорожными путями не имеет.

3.3. Характеристика движения, его сезонность и перспективы роста:

Пассажиро- и грузоперевозки по автомобильной дороге ул. Молодежная (1-й участок) осуществляются автомобильным транспортом. Движение транспорта по автомобильной дороге осуществляется круглогодично. В весенне-осенний период поток автотранспорта по автомобильной дороге увеличивается.

3.4. Интенсивность движения по данным учета:

Километры	Номера учетных пунктов	Среднесуточная интенсивность движения, авт./сут							
		2022 г.							
1	2	3	4	5	6	7	8	9	10
0,390	1	18							

4. ТЕХНИЧЕСКАЯ ХАРАКТЕРИСТИКА

4.1. Топографические условия района проложения автомобильной дороги

Автомобильная дорога "ул. Молодежная (1-й участок)" Рельеф км 0,000 - км 0,390 типично равнинный. Грунт земляного полотна на всём протяжении автомобильной дороги суглинок.

4.2. Ширина земляного полотна

На 27 мая	Протяженность (км) при ширине (м)					
	меньше 8	от 8,0 до 9,9	от 10,0 до 11,9	от 12,0 до 14,9	от 15,0 до 27,4	27,5 и более
1	2	3	4	5	6	7
2022 г.	0,390	-	-	-	-	-

4.3. Характеристика проезжей части

4.3.1. Ширина проезжей части

На 27 мая	Протяженность (км) при ширине (м)									
	до 4	от 4,1 до 4,4	от 4,5 до 5,9	от 6,0 до 6,5	от 6,6 до 6,9	от 7,0 до 7,4	от 7,5 до 8,4	от 8,5 до 11.0	от 11,1 до 14,0	от 14,0 и более
1	2	3	4	5	6	7	8	9	10	11
2022 г.	0,390	-	-	-	-	-	-	-	-	-

4.3.2. Протяженность покрытий

Тип покрытий	Протяженность (км) на 27 мая							
	2022 г.							
1. Усовершенствованные	**-**							
Цементобетонные	-							
асфальтобетонные	-							
в том числе: горячие	-							
теплые	-							
холодные	-							
ЩМА	-							
Щебеночные и гравийные, обработанные органическими вяжущими	-							
Мостовые из мозаики и брусчатки	-							
Железобетонные плиты	-							
2. Переходные	**0,390**							
Щебеночные	0,390							
Гравийные	-							
Песчано-гравийная смесь	-							
Покрытия из грунтов и местных каменных материалов, обработанных вяжущими	-							
Мостовые из булыжного и колотого камня	-							
3. Низшие	**-**							
Грунт	-							
Грунтовые, укрепленные или улучшенные различными местными материалами	-							
Грунтовые профилированные	-							
Грунтовые естественные	-							

4.4. Характеристика профиля и трассы

4.4.1. Радиусы кривых и уклоны, не отвечающие требованиям СНиП для данной категории дороги

На 27 мая	Число кривых с радиусом менее допустимого, шт.	Суммарная длина кривых с радиусами менее допустимых, км	Число участков с уклонами, превышающими допустимые, шт.	Длина участков с уклонами превышающими допустимые, км
2022 г.	1	0,058	-	-

4.5. Протяженность участков повышенной трудности содержания

Характер участков	Протяженность (км) на 27 мая							
	2022 г.							
Оползневые	-							
Затопляемые	-							
Вечномерзлотные	-							

4.6. Дорожные инженерные устройства и обстановка дорог

Наименование	Наличие на 27 мая							
	2022 г.							
Автопавильоны капитального типа, шт.	-							
Площадка отдыха, шт.	-							
Площадки для стоянок и остановок автомоб., шт.	-							
Освещение дорог, км	0,254							
Кол-во светильных установок, шт.	3							
Кол-во светиль-ков, шт.	3							
Линии технол. связи, км	-							
В том числе: кабельные	-							
воздушные	-							
Автобусные оста-ки, шт.	-							
ПСП, шт.	-							
Ограждения, км	-							
Сигнальные столб., шт.	2							
Дорожные знаки, шт.	1							
В том числе: предупреждающие знаки	-							
знаки приоритета	1							
запрещающие знаки	-							
предписывающие знаки	-							
знаки особых предписаний	-							
информационно-указательные знаки	-							
знаки сервиса	-							
знаки дополнительной информации	-							

4.7. Предприятия автотранспортной службы

4.7.1. Автостанции, автовокзалы

Местоположение, км +	Наименование предприятия и населенного пункта	Мощность (количество пассажиров)	Ведомственная принадлежность	Наличие (шт.) на 27 мая							
				2022 г.							
1	2	3	4	5	6	7	8	9	10	11	12
нет	-	-	-	-	-	-	-	-	-	-	-

4.7.2. Перецепные, контрольно-диспетчерские пункты (КДП), ДПС

Местоположение, км +	Наименование предприятия и населенного пункта	Ведомственная принадлежность	Наличие (шт.) на 27 мая							
			2022 г.							
1	2	3	4	5	6	7	8	9	10	11
нет	-	-	-	-	-	-	-	-	-	-

4.7.3. Гостиницы, мотели, кемпинги

Местоположение, км +	Наименование предприятия и населенного пункта	Мощность (количество мест)	Ведомственная принадлежность	Наличие (шт.) на 27 мая							
				2022 г.							
1	2	3	4	5	6	7	8	9	10	11	12
нет	-	-	-	-	-	-	-	-	-	-	-

4.7.4. Станции технического обслуживания

Местоположение, км +	Наименование предприятия и населенного пункта	Мощность (количество постов)	Ведомственная принадлежность	Наличие (шт.) на 27 мая							
				2022 г.							
1	2	3	4	5	6	7	8	9	10	11	12
нет	-	-	-	-	-	-	-	-	-	-	-

4.7.5. Автозаправочные станции

Местоположение, км +	Наименование предприятия и населенного пункта	Мощность (количество колонок)	Ведомственная принадлежность	Наличие (шт) на 27 мая							
				2022 г.							
1	2	3	4	5	6	7	8	9	10	11	12
нет	-	-	-	-	-	-	-	-	-	-	-

4.7.6. Моечные пункты

Местоположение, км +	Наименование предприятия и населенного пункта	Мощность (количество пассажиров)	Ведомственная принадлежность	Наличие (шт.) на 27 мая							
				2022 г.							
1	2	3	4	5	6	7	8	9	10	11	12
нет	-	-	-	-	-	-	-	-	-	-	-

4.7.7. Отдельно стоящие общественные туалеты

Местоположение, км +	Наименование населенного пункта	Мощность (число очков)	Ведомственная принадлежность	Наличие (шт.) на 27 мая							
				2022 г.							
1	2	3	4	5	6	7	8	9	10	11	12
нет	-	-	-	-	-	-	-	-	-	-	-

4.7.8. Пункты питания (рестораны, кафе, буфеты, столовые)

Местоположение, км +	Наименование предприятия и населенного пункта	Мощность (число посадочных мест)	Ведомственная принадлежность	Наличие (шт.) на 27 мая							
				2022 г.							
1	2	3	4	5	6	7	8	9	10	11	12
нет	-	-	-	-	-	-	-	-	-	-	-

4.7.9. Пункты первой медицинской помощи, почта, телеграф, телефон

Местоположение, км +	Наименование предприятия	Наименование населенного пункта	Наличие (шт.) на 27 мая							
			2022 г.							
1	2	3	4	5	6	7	8	9	10	11
нет	-	-	-	-	-	-	-	-	-	-

4.8. Характеристика дороги по снегозаносимости

На 27 мая	Протяженность заносимых участков, км			Наличие и протяженность снегозащитных элементов, км												
	Всего	в том числе		Лесопосадок				Постоянных заборов		Щитов			Плетней и прочих		Всего обеспечено защитой	
		слева	справа	всего		В т.ч. работающих		слева	справа	шт.	линий защиты		слева	справа	слева	справа
				слева	справа	слева	справа				слева	справа				
1	2	3	4	5	6	7	8	9	10	11	12	13	14	15	16	17
2022 г.	нет	нет	нет	-	-	-	-	-	-	-	-	-	-	-	-	-

4.10. Искусственные сооружения.
4.10.1. Сводная ведомость наличия мостов (путепроводов)

Виды сооружений	Материалы сооружений	Длина, м	Наличие (шт./п.м.) на 27 мая									
			2022 г.									
МОСТЫ	Металлические и сталежелезобетонные	Длиной до 25 м	-									
		Длиной от 25 до 100 м	-									
		Длиной более 100 м	-									
		Итого:	**-**									
	Железобетонные	Длиной до 25 м	-									
		Длиной от 25 до 100 м	-									
		Длиной более 100 м	-									
		Итого:	**-**									
	Бетонные и каменные	Длиной до 25 м	-									
		Длиной от 25 до 100 м	-									
		Длиной более 100 м	-									
		Итого:	**-**									
	Разнородные по материалам	Длиной до 25 м	-									
		Длиной от 25 до 100 м	-									
		Длиной более 100 м	-									
		Итого:	**-**									
	Деревянные	Длиной до 25 м	-									
		Длиной от 25 до 100 м	-									
		Длиной более 100 м	-									
		Итого:	**-**									
	Наплавные	Длиной до 25 м	-									
		Длиной от 25 до 100 м	-									
		Длиной более 100 м	-									
		Итого:	**-**									
Путепроводы	Металлические и сталежелезобетонные	Длиной до 25 м	-									
		Длиной от 25 до 100 м	-									
		Длиной более 100 м	-									
		Итого:	**-**									
	Железобетонные	Длиной до 25 м	-									
		Длиной от 25 до 100 м	-									
		Длиной более 100 м	-									
		Итого:	**-**									
ВСЕГО:			**-**									

4.10.2. Сводная ведомость наличия тоннелей, галерей и пешеходных переходов в разных уровнях

Виды сооружений	Наличие (шт./п.м.) на 27 мая							
	2022 г.							
Тоннели	-							
Галереи	-							
Пешеходные переходы, всего	-							
В том числе:								
Наземные	-							
Подземные	-							

4.10.3. Сводная ведомость наличия труб

Виды сооружений	Наличие (шт./п.м.) на 27 мая							
	2022 г.							
Металлические	1/ 6,30							
Металлические гофрированные	-							
Железобетонные	1/ 6,50							
Бетонные	-							
Сборный железобетон	-							
Каменные	-							
Деревянные	-							
Кирпичные	-							
Асбестоцементные	-							
Полимерно-композитные	-							
Пластмассовые	-							
Комбинированные	-							
Итого	2/ 12,80							

4.10.4. Сводная ведомость наличия паромных переправ

Виды сооружений	Наличие (шт./м. рабочего хода) на 27 мая							
	2022 г.							
Самоходные	-							
Буксирные	-							
Канатные	-							
Навесные	-							
Итого:	-							

4.10.5. Сводная ведомость наличия подпорных стенок

Материалы сооружений	Наличие (шт./п.м.) на 27 мая							
	2022 г.							
Железобетонные и бетонные	-							
Каменные	-							
Деревянные	-							
Итого:	-							

4.10.6. Сводная ведомость снегозащитных, декоративных и ветрозащитных лесонасаждений

Виды лесонасаждений	Протяженность на 27 мая							
	2022 г.							
1.Снегозащитные, км								
Всего:	-							
В том числе:								
однорядные	-							
двухрядные	-							
трехрядные	-							
четырехрядные	-							
пятирядные	-							
шестирядные	-							
семирядные	-							
восьмирядные	-							
2. Декоративные, км	0,022							
3. Ветрозащитные, км	-							

4.10.7. Сводная ведомость тротуаров и пешеходных дорожек

Наименование	Протяженность (км) на 27 мая							
	2022 г.							
Тротуары	-							
Пешеходные дорожки	-							

4.10.8. Сводная ведомость укрепления обочин

Наименование	Протяженность (км) на 27 мая							
	2022 г.							
Укрепленные обочины, всего	-							

4.10.9. Сводная ведомость съездов (въездов)

Тип покрытия съезда (въезда)	Наличие (шт./км) на 27 мая							
	2022 г.							
Асфальтобетонное	-							
Цементобетонное	-							
Мостовая	-							
Щебеночно-гравийно-песчаная смесь, обработанная неорганическим вяжущим	-							
Щебеночно-гравийно-песчаная смесь, обработанная органическим и комплексным вяжущим	-							
Щебеночно-гравийно-песчаная смесь	-							
Грунтовое обработанное органическими и неорганическими вяжущими	-							
Активные и местные материалы	-							
Грунтовое	-							
Итого	-							

5. ДЕНЕЖНЫЕ ЗАТРАТЫ И ОСНОВНЫЕ ОБЪЕМЫ ВЫПОЛНЕННЫХ РАБОТ

5.1. Денежные затраты

Виды денежных затрат, тыс. руб.	2021 г.									
1	2	3	4	5	6	7	8	9	10	11
По эксплуатационной смете, всего:	-									
В том числе на:										
капитальный ремонт	-									
средний ремонт	-									
текущий ремонт	-									
содержание	44,000*									
озеленение	-									
По смете капиталовложений	-									
Всего:	44,000*									

5.2. Объемы выполненных работ (в натуральных измерителях)

Год	Вид работ (реконструкция, капитальный ремонт, средний ремонт)	Дорожная одежда, км		Мосты, путепроводы, шт./п м.		Трубы, шт./п.м.		Снегозащитные насаждения, км (справа, слева)	Служебные, производственные и жилые здания													
										В том числе												
										Служебные		Жилые дома		Мастерские		Гаражи		Склады		Прочие		
		Всего	В т.ч. перевод в усовершенст-вованную	Всего	В т.ч. перестройка на долговечные	Всего	В т.ч. перестройка на долговечные		Всего	Число, шт.	Полезная площадь, м^2	Число, шт.	Число квартир, шт.	Число, шт.	Число станко-мест, шт.	Число, шт.	Число машино-мест, шт.	Число, шт.	Полезная площадь, м^2	Число, шт.	Мощность (полезная площадь, м^2)
1	2	3	4	5	6	7	8	9	10	11	12	13	14	15	16	17	18	19	20	21	22
-	-	-	-	-	-	-	-	-	-	-	-	-	-	-	-	-	-	-	-	-	-

5.3. Выполнение основных работ

Год	Наименование работ	Измеритель	Количество работ	Стоимость работ, тыс. руб.	Место выполненных работ от км +…….. до км +……...
1	2	3	4	5	6
-	-	-	-	-	-

* указана общая сумма денежных затрат на содержание автомобильных дорог по д. Малая Ерыкла Сабанчинского сельского поселения Чувашской республики.

Линейный график

Автодорога: ул. Молодежная (1-й участок) (0,000 - 0,390 км) (км: 0-1)

Границы районов		1	Яльчикский (390)
Границы зон обслуживания и наименование дорожных организаций		2	
Уклоны более допустимых		3	
Радиусы кривых в плане, м		4	R=67 L=58 (60)
Километры		5	0 … 1
Ситуация	Слева	6	390; 367
	Справа	7	175; 367; 367; 390; пуст.
Тип покрытия, ширина проезжей части и земляного полотна, основные виды работ	2022 г.	8	-3,00 щеб- (390)
	20 г	9	
	20 г	10	
	20 г	11	
	20 г	12	
Конструкция дорожной одежды и толщина конструктивных слоев	2022 г.	13	1.щеб-15см (390)
	20 г	14	
	20 г	15	
	20 г	16	
	20 г	17	
Искусственные сооружения	На год паспортизации	18	№1 мет 0,40 L=6,3 175; №2 ж/б 0,60 L=6,5 367
	В последующие годы	19	
Грунт земляного полотна		20	Суглинок (390)
Снегозаносимые участки, снегозащитные насаждения, постоянные заборы, объем снегопереноса	Слева	21	
	Справа	22	
Затопляемые, оползневые и вечномерзлотные участки		23	
Состояние покрытия проезжей части	2022 г.	24	Неудовлетворительное (390)
	20 г	25	
	20 г	26	
	20 г	27	
	20 г	28	

Форма Э-2

Администрация Сабанчинского сельского поселения Яльчикского района Чувашской Республики
(наименование министерства)

ИНФОРМАЦИОННАЯ КАРТОЧКА №1 НА ВОДОПРОПУСКНУЮ ТРУБУ км 0+175

Дорожное управление -
Дорожная организация -
Наименование дороги ул. Молодежная (1-й участок)
Категория дороги V
Местоположение На основном полотне км 0+175
Тип трубы круглая 1-очковая
Наименование водотока Суходол
Длина трубы 6,30 м
Отверстие 0,40 м
Высота насыпи над трубой 0,10 м
Тип оголовков: входного Без оголовка
выходного Без оголовка
Характер работы трубы Безнапорный
(напорная, безнапорная)
Год постройки - последнего капитального ремонта -
Материал тела трубы Металл
Толщина стенки тела трубы 0,50 см
Объем тела трубы 0,76 $м^3$
Данные об изоляции -
Глубина заложения фундамента - м
Тип фундамента и основания -
Тип укрепления дна трубы Без укрепления
Тип укрепления отверстия:
входного Без укрепления
выходного Без укрепления
Укрепление откосов у оголовков (материал, конструкция):
входного Без укрепления
выходного Без укрепления
Техническое состояние трубы Удовлетворительное
Характер повреждения трубы: Отсутствие оголовков на входе и выходе, Отсутствие укрепления лотка на входе и выходе, Отсутствие укрепления подводящего и отводящего русла, Отсутствие укрепления откосов насыпи на входе и выходе, Высота засыпки меньше нормативной 0,8 м (от верха звена до поверхности дор. покрытия), Заиливание трубы до 10% от сечения, Ширина земляного полотна над трубой не соответствует категории дороги

СХЕМА (ЧЕРТЕЖ)

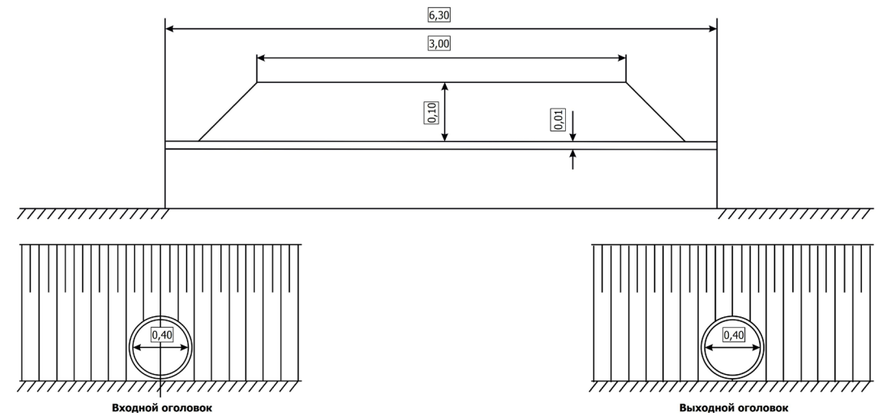

ФОТОГРАФИИ

к карточке на трубу № 1

Рис.1. Входной оголовок

Рис.2. Выходной оголовок

Форма Э-2

Администрация Сабанчинского сельского поселения Яльчикского района Чувашской Республики
(наименование министерства)

ИНФОРМАЦИОННАЯ КАРТОЧКА №2 НА ВОДОПРОПУСКНУЮ ТРУБУ км 0+367

Дорожное управление -
Дорожная организация -
Наименование дороги ул. Молодежная (1-й участок)
Категория дороги V
Местоположение На основном полотне км 0+367
Тип трубы круглая 1-очковая
Наименование водотока Суходол
Длина трубы 6,50 м
Отверстие 0,60 м
Высота насыпи над трубой 0,50 м
Тип оголовков: входного Портальный
выходного Портальный
Характер работы трубы Безнапорный
(напорная, безнапорная)
Год постройки - последнего капитального ремонта -
Материал тела трубы Железобетон
Толщина стенки тела трубы 7,00 см
Объем тела трубы 1,82 $м^3$
Данные об изоляции -
Глубина заложения фундамента - м
Тип фундамента и основания -
Тип укрепления дна трубы Без укрепления
Тип укрепления отверстия:
входного Без укрепления
выходного Без укрепления
Укрепление откосов у оголовков (материал, конструкция):
входного Без укрепления
выходного Без укрепления
Техническое состояние трубы Удовлетворительное
Характер повреждения трубы: Отсутствие укрепления лотка на входе и выходе, Отсутствие укрепления подводящего и отводящего русла, Отсутствие укрепления откосов насыпи на входе и выходе, Высота засыпки меньше нормативной 0,8 м (от верха звена до поверхности дор. покрытия), Заиливание трубы до 10% от сечения, Наличие древесно-кустарниковой растительности на выходе высотой более 25 см, Ширина земляного полотна над трубой не соответствует категории дороги

СХЕМА (ЧЕРТЕЖ)

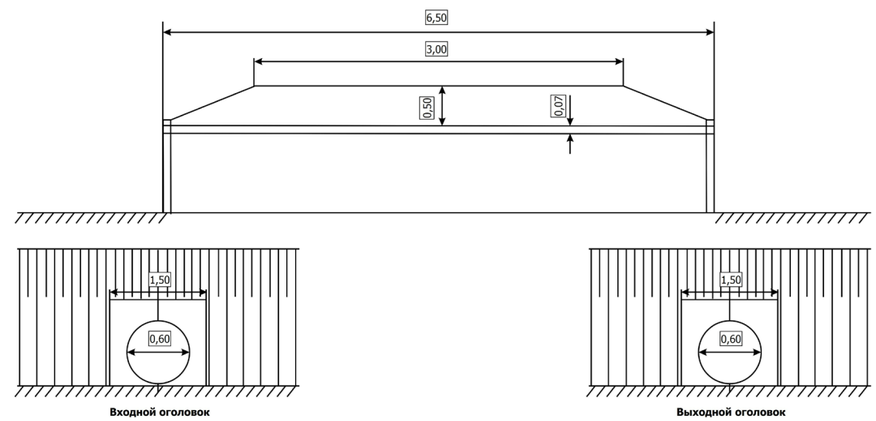

ФОТОГРАФИИ

к карточке на трубу № 2

Рис.1. Входной оголовок

Рис.2. Выходной оголовок

Форма Э–4

Администрация Сабанчинского сельского поселения Яльчикского района Чувашской Республики
(наименование министерства)

(наименование дорожного управления)

Ведомость
наличия и технического состояния мостов (путепроводов)
на автомобильной дороге ул. Молодежная (1-й участок)
местного значения на участке км: 0,000 ÷ 0,390 по состоянию на момент обследования мостов

Местоположение сооружения, км +	Наименование сооружения	Наименование перекрываемого препятствия (река, ручей, лог, ж/д, а/д и пр.)	Длина сооружения, м	Длина подходов, м	Год		Техническая характеристика сооружения				Техническое состояние (хор., уд., неуд.)
					Постройки (реконструкции)	Последнего кап. ремонта	Материал пролетных строений	Тип пролетных строений	Габарит	Нормативная нагрузка	
1	2	3	4	5	6	7	8	9	10	11	12
нет	-	-	-	-	-	-	-	-	-	-	-

Форма Э–5

Администрация Сабанчинского сельского поселения Яльчикского района Чувашской Республики
(наименование министерства)

(наименование дорожного управления)

Ведомость
наличия и технического состояния тоннелей
на автомобильной дороге ул. Молодежная (1-й участок)
местного значения на участке км: 0,000 ÷ 0,390 по состоянию на " 27 " мая 2022 г.

Местоположение начала тоннеля, км+	Ближайший населенный пункт	Год		Техническая характеристика тоннеля											Техническое состояние (хор., уд., неуд.)						
		Постройки	Последнего капремонта	Полная длина, м	Форма поперечного сечения	Габарит (ширина, высота, диаметр), м	Ширина тротуара, м	Размеры портала, м	Материал			Наличие водоотвода (есть, нет)	Тип		Тела тоннеля	Обделки тоннеля	Порталов	Водоотвода	Вентиляции	Освещения	Электросилового оборудования
									Тела тоннеля	Обделки тоннеля	Портала		Вентиляции	Освещения							
1	2	3	4	5	6	7	8	9	10	11	12	13	14	15	16	17	18	19	20	21	22
нет	-	-	-	-	-	-	-	-	-	-	-	-	-	-	-	-	-	-	-	-	-

Форма Э–6

Администрация Сабанчинского сельского поселения Яльчикского района Чувашской Республики
(наименование министерства)

(наименование дорожного управления)

Ведомость
наличия и технического состояния труб
на автомобильной дороге ул. Молодежная (1-й участок)
местного значения на участке км: 0,000 ÷ 0,390 по состоянию на " 27 " мая 2022 г.

№ трубы	Местоположение, км +	Вид перекрываемого препятствия (лог, ручей и пр.)	Конструкция (типовой проект, материал)	Год		Отверстие, м		Длина по лотку, м	Техническое состояние (хор., уд., неуд.)
				Постройки	Последнего кап. ремонта	Диаметр (ширина)	Высота		
1	2	3	4	5	6	7	8	9	10
1	0,175	Суходол	Металл	н.д.	н.д.	0,40	-	6,30	уд.
2	0,367	Суходол	Железобетон	н.д.	н.д.	0,60	-	6,50	уд.

Форма Э–7

Администрация Сабанчинского сельского поселения Яльчикского района Чувашской Республики
(наименование министерства)

(наименование дорожного управления)

Ведомость
наличия и технического состояния паромных переправ
на автомобильной дороге ул. Молодежная (1-й участок)
местного значения на участке км: 0,000 ÷ 0,390 по состоянию на " 27 " мая 2022 г.

Местоположение, км +	Наименование ближайшего населенного пункта (по учитываемой дороге)	Наименование водного препятствия	Ширина водного препятствия в межень, м	Рабочий ход парома, м	Число паромов на переправе, шт	Способ передвижения парома (самоходный, буксирный, канатный, навесной)	Тип плавсредств парома и материал, № проекта	Длина парома, м	Ширина парома,м	Водоизмещение (грузоподъемность), т	Пропускная способность авт/сут	Год			Техническое состояние (хор., уд., неуд.)	Вид причала и материала	
												Постройки паромной переправы (плавсредств и причалов)	Последнего кап. ремонта паромной переправы	Выпуска плавсредств		Пирс (одиночный, двойной, двойной раструбный)	Береговой (продольный)
1	2	3	4	5	6	7	8	9	10	11	12	13	14	15	16	17	18
нет	-	-	-	-	-	-	-	-	-	-	-	-	-	-	-	-	-

Форма Э–8

Администрация Сабанчинского сельского поселения Яльчикского района Чувашской Республики
(наименование министерства)

(наименование дорожного управления)

Ведомость
наличия и технического состояния подпорных стенок
на автомобильной дороге ул. Молодежная (1-й участок)
местного значения на участке км: 0,000 ÷ 0,390 по состоянию на " 27 " мая 2022 г.

Местоположение, км +		Расположение (сверху или снизу, справа или слева	Длина, м	Максимальная высота, м	Материал, род кладки (насухо, на растворе)	Кубатура, м^3	Год		Техническое состояние (хор., уд., неуд.)
Начало	Конец						Постройки	Последнего кап. ремонта	
1	2	3	4	5	6	7	8	9	10
нет	нет	-	-	-	-	-	-	-	-

Форма Э–9

Администрация Сабанчинского сельского поселения Яльчикского района Чувашской Республики
(наименование министерства)

(наименование дорожного управления)

Ведомость
наличия и технического состояния зданий дорожной службы
на автомобильной дороге ул. Молодежная (1-й участок)
местного значения на участке км: 0,000 ÷ 0,390 по состоянию на " 27 " мая 2022 г.

Местоположение, км+	Наименование ближайшего населенного пункта	Назначение зданий			Материал	Число этажей	Полезная площадь, м^2	В т. ч. жилая площадь, м^2	Объем, м^3	Год		Техническое состояние (хор., уд., неуд.)
		Служебные	Производственные	Жилые						Постройки	Последнего кап. ремонта	
1	2	3	4	5	6	7	8	9	10	11	12	13
нет	-	-	-	-	-	-	-	-	-	-	-	-

Форма Э–10

Администрация Сабанчинского сельского поселения Яльчикского района Чувашской Республики
(наименование министерства)

(наименование дорожного управления)

Ведомость
наличия и технического состояния автобусных остановок
на автомобильной дороге ул. Молодежная (1-й участок)
местного значения на участке км: 0,000 ÷ 0,390 по состоянию на " 27 " мая 2022 г.

Местоположение, км +		Название остановки	Наличие элементов				Год		Техническое состояние автопавильонов (хор., уд., неуд.)
Справа	Слева		Остановочн. площадка с твердым покрытием	Переходно-скоростные полосы (есть, нет)	Посадочная площадка (есть, нет)	Павильон (есть, нет)	Постройки	Последнего кап. ремонта	
1	2	3	4	5	6	7	8	9	10
нет	нет	-	-	-	-	-	-	-	-

Форма Э–11

Администрация Сабанчинского сельского поселения Яльчикского района Чувашской Республики
(наименование министерства)

(наименование дорожного управления)

Ведомость
наличия и технического состояния переходно-скоростных полос
на автомобильной дороге ул. Молодежная (1-й участок)
местного значения на участке км: 0,000 ÷ 0,390 по состоянию на " 27 " мая 2022 г.

Местоположение, км +		Тип покрытия	Площадь покрытия, м^2			Год		Техническое состояние (хор., уд., неуд.)
Справа	Слева		Всего	В том числе		Постройки	Последнего кап. ремонта	
				Полоса торможения	Полоса разгона			
1	2	3	4	5	6	7	8	9
нет	нет	-	-	-	-	-	-	-

Форма Э–12

Администрация Сабанчинского сельского поселения Яльчикского района Чувашской Республики
(наименование министерства)

(наименование дорожного управления)

Ведомость
наличия и технического состояния дорожных знаков
на автомобильной дороге ул. Молодежная (1-й участок)
местного значения на участке км: 0,000 ÷ 0,390 по состоянию на " 27 " мая 2022 г.

Наименование дорожного знака	Прямое направление				Обратное направление				Техническое состояние (хор., уд., неуд.)
	Номер знака по ГОСТу	Справа, км +	Слева, км+	По центру, км+	Номер знака по ГОСТу	Справа, км+	Слева, км+	По центру, км+	
1	2	3	4	5	6	7	8	9	10
Уступите дорогу	2.4	0,363			-				неуд.

Форма Э–13

Администрация Сабанчинского сельского поселения Яльчикского района Чувашской Республики
(наименование министерства)

(наименование дорожного управления)

Ведомость
наличия и технического состояния ограждения
на автомобильной дороге ул. Молодежная (1-й участок)
местного значения на участке км: 0,000 ÷ 0,390 по состоянию на " 27 " мая 2022 г.

Местоположение, км +		Протяженность, км					Тип	Материал (металл, ж/б, дерево и др.)	Год постройки	Техническое состояние (хор., уд., неуд.)
Начало	Конец	Справа	Слева	Справа от разделительной полосы	Слева от разделительной полосы	На разделительной полосе				
1	2	3	4	5	6	7	8	9	10	11
нет	нет	-	-	-	-	-	-	-	-	-

Форма Э–14

Администрация Сабанчинского сельского поселения Яльчикского района Чувашской Республики
(наименование министерства)

(наименование дорожного управления)

Ведомость
наличия и технического состояния направляющих устройств
на автомобильной дороге ул. Молодежная (1-й участок)
местного значения на участке км: 0,000 ÷ 0,390 по состоянию на " 27 " мая 2022 г.

Наименование	Местоположение, км +		Количество, шт		Материал (ж/б, бетон, дерево и др.)	Год установки	Техническое состояние (хор., уд., неуд.)
	Начало	Конец	Справа	Слева			
1	2	3	4	5	6	7	8
Сигнальные столбики	0,367	0,367	1		Железобетон	-	уд.
Сигнальные столбики	0,367	0,367		1	Железобетон	-	уд.

Форма Э–15

Администрация Сабанчинского сельского поселения Яльчикского района Чувашской Республики
(наименование министерства)

(наименование дорожного управления)

Ведомость
наличия и технического состояния озеленения
на автомобильной дороге ул. Молодежная (1-й участок)
местного значения на участке км: 0,000 ÷ 0,390 по состоянию на " 27 " мая 2022 г.

Местоположение, км+		Протяженность, км												Год посадки	Состояние посадок (хор., уд., неуд.)
		Всего		В том числе								Декоративные, км			
Начало	Конец	Справа	Слева	1-но рядные	2-х рядные	3-х рядные	4-х рядные	5-ти рядные	6-ти рядные	7-ми рядные	8-ми рядные	Справа	Слева		
1	2	3	4	5	6	7	8	9	10	11	12	13	14	15	16
0,118	0,140	-	-	0,022	-	-	-	-	-	-	-	0,022	-	-	уд.

Форма Э–16

Администрация Сабанчинского сельского поселения Яльчикского района Чувашской Республики
(наименование министерства)

(наименование дорожного управления)

Ведомость
наличия и технического состояния тротуаров и пешеходных дорожек
на автомобильной дороге ул. Молодежная (1-й участок)
местного значения на участке км: 0,000 ÷ 0,390 по состоянию на " 27 " мая 2022 г.

Наименование	Местоположение, км +		Протяженность, км		Год		Техническое состояние (хор., уд., неуд.)
	Начало	Конец	Справа	Слева	Постройки	Последнего ремонта	
1	2	3	4	5	6	7	8
нет	-	-	-	-	-	-	-

Форма Э–17

Администрация Сабанчинского сельского поселения Яльчикского района Чувашской Республики
(наименование министерства)

(наименование дорожного управления)

Ведомость
наличия и технического состояния укрепления обочин
на автомобильной дороге ул. Молодежная (1-й участок)
местного значения на участке км: 0,000 ÷ 0,390 по состоянию на " 27 " мая 2022 г.

Местоположение, км +		Протяженность, км		Ширина, м		Материал	Год		Техническое состояние
Начало	Конец	Справа	Слева	Справа	Слева		Постройки	Ремонта	
1	2	3	4	5	6	7	8	9	10
нет	нет	-	-	-	-	-	-	-	-

Форма Э–18

Администрация Сабанчинского сельского поселения Яльчикского района Чувашской Республики
(наименование министерства)

(наименование дорожного управления)

Ведомость
наличия и технического состояния съездов (въездов)
на автомобильной дороге ул. Молодежная (1-й участок)
местного значения на участке км: 0,000 ÷ 0,390 по состоянию на " 27 " мая 2022 г.

Местоположение, км +		Тип покрытия	Направление	Длина, м	Радиусы закругления		Площадь покрытия, $м^2$	Обустройство					Год		Техническое состояние (хор., уд., неуд.)
Справа	Слева				левый	правый		Переходно-скоростные полосы	Труба (есть, нет)	Сигнальные столбики (есть, нет)	Островок безопасности (есть, нет)	Знак 2.4. (есть, нет)	Постройки	Последнего кап. ремонта	
1	2	3	4	5	6	7	8	9	10	11	12	13	14	15	16
нет	нет	-	-	-	-	-	-	-	-	-	-	-	-	-	-

Форма Э–19

Администрация Сабанчинского сельского поселения Яльчикского района Чувашской Республики
(наименование министерства)

(наименование дорожного управления)

Ведомость
наличия коммуникаций, находящихся в пределах полосы отвода
на автомобильной дороге ул. Молодежная (1-й участок)
местного значения на участке км: 0,000 ÷ 0,390 по состоянию на " 27 " мая 2022 г.

Местоположение, км +		Место пересечения, км +	Наименование коммуникации	Ведомственная принадлежность	Расстояние от бровки земляного полотна до коммуникаций, м	
Начало	Конец				Справа	Слева
1	2	3	4	5	6	7
0,000	0,390	-	ЛЭП	-	-	2,00
-	-	0,368	ЛЭП	-	-	-

Форма Э–20

Администрация Сабанчинского сельского поселения Яльчикского района Чувашской Республики
(наименование министерства)

(наименование дорожного управления)

Ведомость
размеров полосы отвода
на автомобильной дороге ул. Молодежная (1-й участок)
местного значения на участке км: 0,000 ÷ 0,390 по состоянию на " 27 " мая 2022 г.

Участок дороги		Протяженность, км	Размер полосы отвода, м		Наименование, номер и дата документа отвода земель	Сведения о натурном закреплении границ полосы отвода
От км +	До км +		Справа от оси дороги	Слева от оси дороги		
1	2	3	4	5	6	7
нет	нет	-	-	-	-	-

Форма Э–21

Администрация Сабанчинского сельского поселения Яльчикского района Чувашской Республики
(наименование министерства)

(наименование дорожного управления)

Сводная ведомость
наличия автомобильных дорог (подъездов) по а/д ул. Молодежная (1-й участок) (км: 0,000 ÷ 0,390)
местного значения и сооружений на них по состоянию на " 27 " мая 2022 г.

Наименование дороги	Протяженность км			В том числе по типам покрытий (за вычетом дорог, находящихся в ведении городов)													
				усовершенствованные						переходные				низшие		грунтовые	
				асфальтобетонные													
	Всего	Из них находящихся в ведении городов	цементобетонные	горячие	теплые	холодные	ЩМА	щебеночные и гравийные, обработанные вяжущими материалами	мостовые из мозаики и брусчатки	щебеночные	гравийные	покрытия из грунтов и местных материалов обработанных вяжущими материалами	мостовые из булыжного и колотого камня	грунтовые, укрепленные или улучшенные различными материалами	прочие типы покрытия	профилированные	естественные
1	2	3	4	5	6	7	8	9	10	11	12	13	14	15	16	17	18
ул. Молодежная (1-й участок)	0,390	-	-	-	-	-	-	-	-	0,390	-	-	-	-	-	-	-

Мосты (путепроводы), шт/п.м							Тоннели		Трубы, шт/м													Паромные переправы	
Всего	в том числе						шт	м	Всего	в том числе												всего	в т.ч. с мех. тягой
	металлические и сталежелезо-бетоные	железо-бетонные	разнородные по материалам	каменные и бетонные	деревянные	наплавные				металлические	металлические гофрированные	железо-бетонные	бетонные	сборный железобетон	каменные	деревянные	кирпичные	асбесто-цементные	полимерно-композитные	пластмассовые	комбини-рованные		
19	20	21	22	23	24	25	26	27	28	29	30	31	32	33	34	35	36	37	38	39	40	41	42
-	-	-	-	-	-	-	-	-	2/ 12,80	1/ 6,30	-	1/ 6,50	-	-	-	-	-	-	-	-	-	-	-

2. ОБЩИЕ ДАННЫЕ ОБ АВТОМОБИЛЬНОЙ ДОРОГЕ

2.1. Наименование автомобильной дороги ул. Молодежная (2-й участок)

2.2. Участок дороги от км 0+000 **до км** 0+ 166

2.3. Протяженность дороги (участка) 0,166

Начало дороги (участка) км+	Конец дороги (участка) км+	Общая протяженность, км			В том числе участков		
		дороги (участка)	подъездов (обходов)	дороги вместе с подъездами (обходами)	обслуживаемых дорожной организацией	находящихся в ведении городов	совмещен-ных
1	2	3	4	5	6	7	8
0,000	0,166	0,166	-	0,166	-	-	-

2.4. Наименование подъездов (обходов) и их протяженность

Наименование подъезда (обхода)	Место примыкания подъездов (начало обхода), км+	Протяженность, км
1	2	3
-	-	-

2.5. Категория дороги (участка), подъездов

Наименование дороги (участка) или подъезда	Начало, км+	Конец, км+	Категория дороги (участка) или подъезда
1	2	3	4
ул. Молодежная (2-й участок)	0,000	0,166	V

2.6. Краткая историческая справка

Автомобильная дорога "ул. Молодежная (2-й участок)" км 0,000 - км 0,166 относится к V категории. Дорожная одежда на км 0,000 - км 0,166 переходный нежесткий. Тип покрытия на км 0,000 - км 0,166 щебень. Все искусственные сооружения капитального типа.

2.7. Первичные дорожные организации, обслуживающие автомобильную дорогу

Год	Наименование первичной организации	Местоположение первичной дорожной организации	Наименование населенного пункта, в котором расположена дорожная организация	Обслуживаемый участок			Подъезды		Итого протяженность обслуживаемого участка дороги и подъездов, км
				Начало, км+	Конец, км+	Протяженность, км	Число	Протяженность, км	
1	2	3	4	5	6	7	8	9	10

2.8. Таблица основных расстояний (в целых километрах)

КМ от начала дороги	Протяж-ть участков, находящихся в ведении городов	Наименование населенных пунктов	д. Малая Ерыкла											
1	2	3	4	5	6	7	8	9	10	11	12	13	14	15
0		д. Малая Ерыкла												

3. ЭКОНОМИЧЕСКАЯ ХАРАКТЕРИСТИКА

3.1. Экономическое и административное значение дороги:

Административное значение автомобильной дороги – автомобильная дорога общего пользования местного значения.
Автомобильная дорога "ул. Молодежная (2-й участок)" км 0,000 - км 0,166 пролегает по территории Яльчикского района Чувашской Республики.

3.2. Связь дороги с железнодорожным и водным путями и автомобильными дорогами:

Автомобильная дорога "ул. Молодежная (2-й участок)" связи с водными путями не имеет, связи с железнодорожными путями не имеет.

3.3. Характеристика движения, его сезонность и перспективы роста:

Пассажиро- и грузоперевозки по автомобильной дороге ул. Молодежная (2-й участок) осуществляются автомобильным транспортом. Движение транспорта по автомобильной дороге осуществляется круглогодично. В весенне-осенний период поток автотранспорта по автомобильной дороге увеличивается.

3.4. Интенсивность движения по данным учета:

Километры	Номера учетных пунктов	Среднесуточная интенсивность движения, авт./сут							
		2022 г.							
1	2	3	4	5	6	7	8	9	10
0,166	1	18							

4. ТЕХНИЧЕСКАЯ ХАРАКТЕРИСТИКА

4.1. Топографические условия района проложения автомобильной дороги

Автомобильная дорога "ул. Молодежная (2-й участок)" Рельеф км 0,000 - км 0,166 типично равнинный. Грунт земляного полотна на всём протяжении автомобильной дороги суглинок.

4.2. Ширина земляного полотна

На 27 мая	Протяженность (км) при ширине (м)					
	меньше 8	от 8,0 до 9,9	от 10,0 до 11,9	от 12,0 до 14,9	от 15,0 до 27,4	27,5 и более
1	2	3	4	5	6	7
2022 г.	0,166	-	-	-	-	-

4.3. Характеристика проезжей части

4.3.1. Ширина проезжей части

На 27 мая	Протяженность (км) при ширине (м)									
	до 4	от 4,1 до 4,4	от 4,5 до 5,9	от 6,0 до 6,5	от 6,6 до 6,9	от 7,0 до 7,4	от 7,5 до 8,4	от 8,5 до 11.0	от 11,1 до 14,0	от 14,0 и более
1	2	3	4	5	6	7	8	9	10	11
2022 г.	0,166	-	-	-	-	-	-	-	-	-

4.3.2. Протяженность покрытий

Тип покрытий	Протяженность (км) на 27 мая							
	2022 г.							
1. Усовершенствованные	**-**							
Цементобетонные	-							
асфальтобетонные	-							
в том числе: горячие	-							
теплые	-							
холодные	-							
ЩМА	-							
Щебеночные и гравийные, обработанные органическими вяжущими	-							
Мостовые из мозаики и брусчатки	-							
Железобетонные плиты	-							
2. Переходные	**0,166**							
Щебеночные	0,166							
Гравийные	-							
Песчано-гравийная смесь	-							
Покрытия из грунтов и местных каменных материалов, обработанных вяжущими	-							
Мостовые из булыжного и колотого камня	-							
3. Низшие	**-**							
Грунт	-							
Грунтовые, укрепленные или улучшенные различными местными материалами	-							
Грунтовые профилированные	-							
Грунтовые естественные	-							

4.4. Характеристика профиля и трассы

4.4.1. Радиусы кривых и уклоны, не отвечающие требованиям СНиП для данной категории дороги

На 27 мая	Число кривых с радиусом менее допустимого, шт.	Суммарная длина кривых с радиусами менее допустимых, км	Число участков с уклонами, превышающими допустимые, шт.	Длина участков с уклонами превышающими допустимые, км
2022 г.	-	-	-	-

4.5. Протяженность участков повышенной трудности содержания

Характер участков	Протяженность (км) на 27 мая							
	2022 г.							
Оползневые	-							
Затопляемые	-							
Вечномерзлотные	-							

4.6. Дорожные инженерные устройства и обстановка дорог

Наименование	Наличие на 27 мая							
	2022 г.							
Автопавильоны капитального типа, шт.	-							
Площадка отдыха, шт.	-							
Площадки для стоянок и остановок автомоб., шт.	-							
Освещение дорог, км	-							
Кол-во светильных установок, шт.	1							
Кол-во светиль-ков, шт.	1							
Линии технол. связи, км	-							
В том числе: кабельные	-							
воздушные	-							
Автобусные оста-ки, шт.	-							
ПСП, шт.	-							
Ограждения, км	-							
Сигнальные столб., шт.	-							
Дорожные знаки, шт.	-							
В том числе: предупреждающие знаки	-							
знаки приоритета	-							
запрещающие знаки	-							
предписывающие знаки	-							
знаки особых предписаний	-							
информационно-указательные знаки	-							
знаки сервиса	-							
знаки дополнительной информации	-							

4.7. Предприятия автотранспортной службы

4.7.1. Автостанции, автовокзалы

Местоположение, км +	Наименование предприятия и населенного пункта	Мощность (количество пассажиров)	Ведомственная принадлежность	Наличие (шт.) на 27 мая							
				2022 г.							
1	2	3	4	5	6	7	8	9	10	11	12
нет	-	-	-	-	-	-	-	-	-	-	-

4.7.2. Перецепные, контрольно-диспетчерские пункты (КДП), ДПС

Местоположение, км +	Наименование предприятия и населенного пункта	Ведомственная принадлежность	Наличие (шт.) на 27 мая							
			2022 г.							
1	2	3	4	5	6	7	8	9	10	11
нет	-	-	-	-	-	-	-	-	-	-

4.7.3. Гостиницы, мотели, кемпинги

Местоположение, км +	Наименование предприятия и населенного пункта	Мощность (количество мест)	Ведомственная принадлежность	Наличие (шт.) на 27 мая							
				2022 г.							
1	2	3	4	5	6	7	8	9	10	11	12
нет	-	-	-	-	-	-	-	-	-	-	-

4.7.4. Станции технического обслуживания

Местоположение, км +	Наименование предприятия и населенного пункта	Мощность (количество постов)	Ведомственная принадлежность	Наличие (шт.) на 27 мая							
				2022 г.							
1	2	3	4	5	6	7	8	9	10	11	12
нет	-	-	-	-	-	-	-	-	-	-	-

4.7.5. Автозаправочные станции

Местоположение, км +	Наименование предприятия и населенного пункта	Мощность (количество колонок)	Ведомственная принадлежность	Наличие (шт) на 27 мая							
				2022 г.							
1	2	3	4	5	6	7	8	9	10	11	12
нет	-	-	-	-	-	-	-	-	-	-	-

4.7.6. Моечные пункты

Местоположение, км +	Наименование предприятия и населенного пункта	Мощность (количество пассажиров)	Ведомственная принадлежность	Наличие (шт.) на 27 мая							
				2022 г.							
1	2	3	4	5	6	7	8	9	10	11	12
нет	-	-	-	-	-	-	-	-	-	-	-

4.7.7. Отдельно стоящие общественные туалеты

Местоположение, км +	Наименование населенного пункта	Мощность (число очков)	Ведомственная принадлежность	Наличие (шт.) на 27 мая							
				2022 г.							
1	2	3	4	5	6	7	8	9	10	11	12
нет	-	-	-	-	-	-	-	-	-	-	-

4.7.8. Пункты питания (рестораны, кафе, буфеты, столовые)

Местоположение, км +	Наименование предприятия и населенного пункта	Мощность (число посадочных мест)	Ведомственная принадлежность	Наличие (шт.) на 27 мая							
				2022 г.							
1	2	3	4	5	6	7	8	9	10	11	12
нет	-	-	-	-	-	-	-	-	-	-	-

4.7.9. Пункты первой медицинской помощи, почта, телеграф, телефон

Местоположение, км +	Наименование предприятия	Наименование населенного пункта	Наличие (шт.) на 27 мая							
			2022 г.							
1	2	3	4	5	6	7	8	9	10	11
нет	-	-	-	-	-	-	-	-	-	-

4.8. Характеристика дороги по снегозаносимости

На 27 мая	Протяженность заносимых участков, км			Наличие и протяженность снегозащитных элементов, км												
	Всего	в том числе		Лесопосадок				Постоянных заборов		Щитов			Плетней и прочих		Всего обеспечено защитой	
		слева	справа	всего		В т.ч. работающих		слева	справа	шт.	линий защиты		слева	справа	слева	справа
				слева	справа	слева	справа				слева	справа				
1	2	3	4	5	6	7	8	9	10	11	12	13	14	15	16	17
2022 г.	нет	нет	нет	-	-	-	-	-	-	-	-	-	-	-	-	-

4.10. Искусственные сооружения.
4.10.1. Сводная ведомость наличия мостов (путепроводов)

Виды сооружений	Материалы сооружений	Длина, м	Наличие (шт./п.м.) на 27 мая									
			2022 г.									
МОСТЫ	Металлические и сталежелезобетонные	Длиной до 25 м	-									
		Длиной от 25 до 100 м	-									
		Длиной более 100 м	-									
		Итого:	**-**									
	Железобетонные	Длиной до 25 м	-									
		Длиной от 25 до 100 м	-									
		Длиной более 100 м	-									
		Итого:	**-**									
	Бетонные и каменные	Длиной до 25 м	-									
		Длиной от 25 до 100 м	-									
		Длиной более 100 м	-									
		Итого:	**-**									
	Разнородные по материалам	Длиной до 25 м	-									
		Длиной от 25 до 100 м	-									
		Длиной более 100 м	-									
		Итого:	**-**									
	Деревянные	Длиной до 25 м	-									
		Длиной от 25 до 100 м	-									
		Длиной более 100 м	-									
		Итого:	**-**									
	Наплавные	Длиной до 25 м	-									
		Длиной от 25 до 100 м	-									
		Длиной более 100 м	-									
		Итого:	**-**									
Путепроводы	Металлические и сталежелезобетонные	Длиной до 25 м	-									
		Длиной от 25 до 100 м	-									
		Длиной более 100 м	-									
		Итого:	**-**									
	Железобетонные	Длиной до 25 м	-									
		Длиной от 25 до 100 м	-									
		Длиной более 100 м	-									
		Итого:	**-**									
ВСЕГО:			**-**									

4.10.2. Сводная ведомость наличия тоннелей, галерей и пешеходных переходов в разных уровнях

Виды сооружений	Наличие (шт./п.м.) на 27 мая							
	2022 г.							
Тоннели	-							
Галереи	-							
Пешеходные переходы, всего	-							
В том числе:								
Наземные	-							
Подземные	-							

4.10.3. Сводная ведомость наличия труб

Виды сооружений	Наличие (шт./п.м.) на 27 мая							
	2022 г.							
Металлические	1/ 6,50							
Металлические гофрированные	-							
Железобетонные	-							
Бетонные	-							
Сборный железобетон	-							
Каменные	-							
Деревянные	-							
Кирпичные	-							
Асбестоцементные	-							
Полимерно-композитные	-							
Пластмассовые	-							
Комбинированные	-							
Итого	1/ 6,50							

4.10.4. Сводная ведомость наличия паромных переправ

Виды сооружений	Наличие (шт./м. рабочего хода) на 27 мая							
	2022 г.							
Самоходные	-							
Буксирные	-							
Канатные	-							
Навесные	-							
Итого:	-							

4.10.5. Сводная ведомость наличия подпорных стенок

Материалы сооружений	Наличие (шт./п.м.) на 27 мая							
	2022 г.							
Железобетонные и бетонные	-							
Каменные	-							
Деревянные	-							
Итого:	-							

4.10.6. Сводная ведомость снегозащитных, декоративных и ветрозащитных лесонасаждений

Виды лесонасаждений	Протяженность на 27 мая							
	2022 г.							
1.Снегозащитные, км								
Всего:	-							
В том числе:								
однорядные	-							
двухрядные	-							
трехрядные	-							
четырехрядные	-							
пятирядные	-							
шестирядные	-							
семирядные	-							
восьмирядные	-							
2. Декоративные, км	0,102							
3. Ветрозащитные, км	-							

4.10.7. Сводная ведомость тротуаров и пешеходных дорожек

Наименование	Протяженность (км) на 27 мая							
	2022 г.							
Тротуары	-							
Пешеходные дорожки	-							

4.10.8. Сводная ведомость укрепления обочин

Наименование	Протяженность (км) на 27 мая							
	2022 г.							
Укрепленные обочины, всего	-							

4.10.9. Сводная ведомость съездов (въездов)

Тип покрытия съезда (въезда)	Наличие (шт./км) на 27 мая							
	2022 г.							
Асфальтобетонное	-							
Цементобетонное	-							
Мостовая	-							
Щебеночно-гравийно-песчаная смесь, обработанная неорганическим вяжущим	-							
Щебеночно-гравийно-песчаная смесь, обработанная органическим и комплексным вяжущим	-							
Щебеночно-гравийно-песчаная смесь	-							
Грунтовое обработанное органическими и неорганическими вяжущими	-							
Активные и местные материалы	-							
Грунтовое	-							
Итого	-							

5. ДЕНЕЖНЫЕ ЗАТРАТЫ И ОСНОВНЫЕ ОБЪЕМЫ ВЫПОЛНЕННЫХ РАБОТ

5.1. Денежные затраты

Виды денежных затрат, тыс. руб.	2021 г.									
1	2	3	4	5	6	7	8	9	10	11
По эксплуатационной смете, всего:	-									
В том числе на:										
капитальный ремонт	-									
средний ремонт	-									
текущий ремонт	-									
содержание	44,000*									
озеленение	-									
По смете капиталовложений	-									
Всего:	44,000*									

5.2. Объемы выполненных работ (в натуральных измерителях)

Год	Вид работ (реконструкция, капитальный ремонт, средний ремонт)	Дорожная одежда, км		Мосты, путепроводы, шт./п м.		Трубы, шт./п.м.		Снегозащитные насаждения, км (справа, слева)	Служебные, производственные и жилые здания													
										В том числе												
										Служебные		Жилые дома		Мастерские		Гаражи		Склады		Прочие		
		Всего	В т.ч. перевод в усовершенст-вованную	Всего	В т.ч. перестройка на долговечные	Всего	В т.ч. перестройка на долговечные		Всего	Число, шт.	Полезная площадь, м^2	Число, шт.	Число квартир, шт.	Число, шт.	Число станко-мест, шт.	Число, шт.	Число машино-мест, шт.	Число, шт.	Полезная площадь, м^2	Число, шт.	Мощность (полезная площадь, м^2)
1	2	3	4	5	6	7	8	9	10	11	12	13	14	15	16	17	18	19	20	21	22
-	-	-	-	-	-	-	-	-	-	-	-	-	-	-	-	-	-	-	-	-	-

5.3. Выполнение основных работ

Год	Наименование работ	Измеритель	Количество работ	Стоимость работ, тыс. руб.	Место выполненных работ от км +…….. до км +……...
1	2	3	4	5	6
-	-	-	-	-	-

* указана общая сумма денежных затрат на содержание автомобильных дорог по д. Малая Ерыкла Сабанчинского сельского поселения Чувашской республики.

Линейный график

Автодорога: ул. Молодежная (2-й участок) (0,000 - 0,166 км) (км: 0-1)

Границы районов		1	Яльчикский 166
Границы зон обслуживания и наименование дорожных организаций		2	
Уклоны более допустимых		3	
Радиусы кривых в плане, м		4	
Километры		5	0 … 1
Ситуация	Слева	6	15 166
	Справа	7	10 166
Тип покрытия, ширина проезжей части и земляного полотна, основные виды работ	2022 г.	8	-3,00 щеб- 166
	20 г	9	
	20 г	10	
	20 г	11	
	20 г	12	
Конструкция дорожной одежды и толщина конструктивных слоев	2022 г.	13	1.щеб-15см 166
	20 г	14	
	20 г	15	
	20 г	16	
	20 г	17	
Искусственные сооружения	На год паспортизации	18	мет 0,40 №1 L=6,5 10
	В последующие годы	19	
Грунт земляного полотна		20	Суглинок 166
Снегозаносимые участки, снегозащитные насаждения, постоянные заборы, объем снегопереноса	Слева	21	
	Справа	22	
Затопляемые, оползневые и вечномерзлотные участки		23	
Состояние покрытия проезжей части	2022 г.	24	Неудовлетворительное 166
	20 г	25	
	20 г	26	
	20 г	27	
	20 г	28	

Форма Э-2

Администрация Сабанчинского сельского поселения Яльчикского района Чувашской Республики
(наименование министерства)

ИНФОРМАЦИОННАЯ КАРТОЧКА №1 НА ВОДОПРОПУСКНУЮ ТРУБУ км 0+010

Дорожное управление -
Дорожная организация -
Наименование дороги ул. Молодежная (2-й участок)
Категория дороги V
Местоположение На основном полотне км 0+010
Тип трубы круглая 1-очковая
Наименование водотока Суходол
Длина трубы 6,50 м
Отверстие 0,40 м
Высота насыпи над трубой 0,10 м
Тип оголовков: входного Без оголовка
выходного Без оголовка
Характер работы трубы Безнапорный
(напорная, безнапорная)
Год постройки - последнего капитального ремонта -
Материал тела трубы Металл
Толщина стенки тела трубы 0,50 см
Объем тела трубы 0,78 $м^3$
Данные об изоляции -
Глубина заложения фундамента - м
Тип фундамента и основания -
Тип укрепления дна трубы Без укрепления
Тип укрепления отверстия:
входного Без укрепления
выходного Без укрепления
Укрепление откосов у оголовков (материал, конструкция):
входного Без укрепления
выходного Без укрепления
Техническое состояние трубы Удовлетворительное
Характер повреждения трубы: Отсутствие оголовков на входе и выходе, Отсутствие укрепления лотка на входе и выходе, Отсутствие укрепления подводящего и отводящего русла, Отсутствие укрепления откосов насыпи на входе и выходе, Высота засыпки меньше нормативной 0,8 м (от верха звена до поверхности дор. покрытия), Заиливание трубы до 10% от сечения, Ширина земляного полотна над трубой не соответствует категории дороги, Наличие древесно-кустарниковой растительности на входе и выходе высотой более 25 см

СХЕМА (ЧЕРТЕЖ)

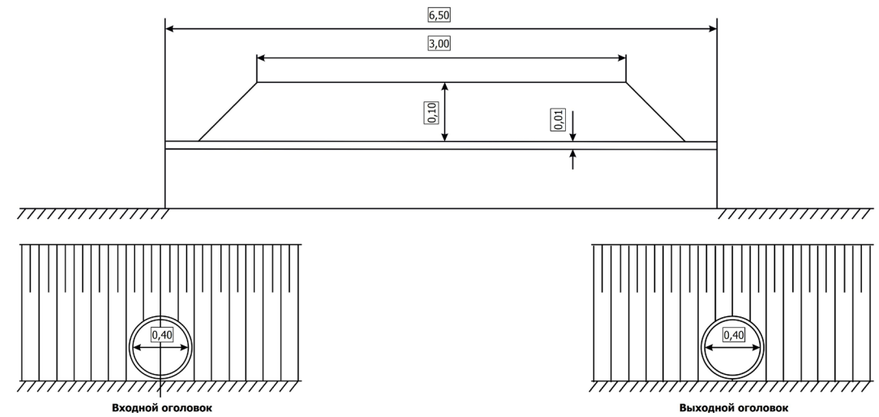

ФОТОГРАФИИ

к карточке на трубу № 1

Рис.1. Входной оголовок

Рис.2. Выходной оголовок

Форма Э–4

Администрация Сабанчинского сельского поселения Яльчикского района Чувашской Республики
(наименование министерства)

(наименование дорожного управления)

Ведомость
наличия и технического состояния мостов (путепроводов)
на автомобильной дороге ул. Молодежная (2-й участок)
местного значения на участке км: 0,000 ÷ 0,166 по состоянию на момент обследования мостов

Местоположение сооружения, км +	Наименование сооружения	Наименование перекрываемого препятствия (река, ручей, лог, ж/д, а/д и пр.)	Длина сооружения, м	Длина подходов, м	Год		Техническая характеристика сооружения				Техническое состояние (хор., уд., неуд.)
					Постройки (реконструкции)	Последнего кап. ремонта	Материал пролетных строений	Тип пролетных строений	Габарит	Нормативная нагрузка	
1	2	3	4	5	6	7	8	9	10	11	12
нет	-	-	-	-	-	-	-	-	-	-	-

Форма Э–5

Администрация Сабанчинского сельского поселения Яльчикского района Чувашской Республики
(наименование министерства)

(наименование дорожного управления)

Ведомость
наличия и технического состояния тоннелей
на автомобильной дороге ул. Молодежная (2-й участок)
местного значения на участке км: 0,000 ÷ 0,166 по состоянию на " 27 " мая 2022 г.

Местоположение начала тоннеля, км+	Ближайший населенный пункт	Год		Техническая характеристика тоннеля											Техническое состояние (хор., уд., неуд.)						
		Постройки	Последнего капремонта	Полная длина, м	Форма поперечного сечения	Габарит (ширина, высота, диаметр), м	Ширина тротуара, м	Размеры портала, м	Материал			Наличие водоотвода (есть, нет)	Тип		Тела тоннеля	Обделки тоннеля	Порталов	Водоотвода	Вентиляции	Освещения	Электросилового оборудования
									Тела тоннеля	Обделки тоннеля	Портала		Вентиляции	Освещения							
1	2	3	4	5	6	7	8	9	10	11	12	13	14	15	16	17	18	19	20	21	22
нет	-	-	-	-	-	-	-	-	-	-	-	-	-	-	-	-	-	-	-	-	-

Форма Э–6

Администрация Сабанчинского сельского поселения Яльчикского района Чувашской Республики
(наименование министерства)

(наименование дорожного управления)

Ведомость
наличия и технического состояния труб
на автомобильной дороге ул. Молодежная (2-й участок)
местного значения на участке км: 0,000 ÷ 0,166 по состоянию на " 27 " мая 2022 г.

№ трубы	Местоположение, км +	Вид перекрываемого препятствия (лог, ручей и пр.)	Конструкция (типовой проект, материал)	Год		Отверстие, м		Длина по лотку, м	Техническое состояние (хор., уд., неуд.)
				Постройки	Последнего кап. ремонта	Диаметр (ширина)	Высота		
1	2	3	4	5	6	7	8	9	10
1	0,010	Суходол	Металл	н.д.	н.д.	0,40	-	6,50	уд.

Форма Э–7

Администрация Сабанчинского сельского поселения Яльчикского района Чувашской Республики
(наименование министерства)

(наименование дорожного управления)

Ведомость
наличия и технического состояния паромных переправ
на автомобильной дороге ул. Молодежная (2-й участок)
местного значения на участке км: 0,000 ÷ 0,166 по состоянию на " 27 " мая 2022 г.

Местоположение, км +	Наименование ближайшего населенного пункта (по учитываемой дороге)	Наименование водного препятствия	Ширина водного препятствия в межень, м	Рабочий ход парома, м	Число паромов на переправе, шт	Способ передвижения парома (самоходный, буксирный, канатный, навесной)	Тип плавсредств парома и материал, № проекта	Длина парома, м	Ширина парома,м	Водоизмещение (грузоподъемность), т	Пропускная способность авт/сут	Год			Техническое состояние (хор., уд., неуд.)	Вид причала и материала	
												Постройки паромной переправы (плавсредств и причалов)	Последнего кап. ремонта паромной переправы	Выпуска плавсредств		Пирс (одиночный, двойной, двойной раструбный)	Береговой (продольный)
1	2	3	4	5	6	7	8	9	10	11	12	13	14	15	16	17	18
нет	-	-	-	-	-	-	-	-	-	-	-	-	-	-	-	-	-

Форма Э–8

Администрация Сабанчинского сельского поселения Яльчикского района Чувашской Республики
(наименование министерства)

(наименование дорожного управления)

Ведомость
наличия и технического состояния подпорных стенок
на автомобильной дороге ул. Молодежная (2-й участок)
местного значения на участке км: 0,000 ÷ 0,166 по состоянию на " 27 " мая 2022 г.

Местоположение, км +		Расположение (сверху или снизу, справа или слева	Длина, м	Максимальная высота, м	Материал, род кладки (насухо, на растворе)	Кубатура, м^3	Год		Техническое состояние (хор., уд., неуд.)
Начало	Конец						Постройки	Последнего кап. ремонта	
1	2	3	4	5	6	7	8	9	10
нет	нет	-	-	-	-	-	-	-	-

Форма Э–9

Администрация Сабанчинского сельского поселения Яльчикского района Чувашской Республики
(наименование министерства)

(наименование дорожного управления)

Ведомость
наличия и технического состояния зданий дорожной службы
на автомобильной дороге ул. Молодежная (2-й участок)
местного значения на участке км: 0,000 ÷ 0,166 по состоянию на " 27 " мая 2022 г.

Местоположение, км+	Наименование ближайшего населенного пункта	Назначение зданий			Материал	Число этажей	Полезная площадь, м^2	В т. ч. жилая площадь, м^2	Объем, м^3	Год		Техническое состояние (хор., уд., неуд.)
		Служебные	Производственные	Жилые						Постройки	Последнего кап. ремонта	
1	2	3	4	5	6	7	8	9	10	11	12	13
нет	-	-	-	-	-	-	-	-	-	-	-	-

Форма Э–10

Администрация Сабанчинского сельского поселения Яльчикского района Чувашской Республики
(наименование министерства)

(наименование дорожного управления)

Ведомость
наличия и технического состояния автобусных остановок
на автомобильной дороге ул. Молодежная (2-й участок)
местного значения на участке км: 0,000 ÷ 0,166 по состоянию на " 27 " мая 2022 г.

Местоположение, км +		Название остановки	Наличие элементов				Год		Техническое состояние автопавильонов (хор., уд., неуд.)
Справа	Слева		Остановочн. площадка с твердым покрытием	Переходно-скоростные полосы (есть, нет)	Посадочная площадка (есть, нет)	Павильон (есть, нет)	Постройки	Последнего кап. ремонта	
1	2	3	4	5	6	7	8	9	10
нет	нет	-	-	-	-	-	-	-	-

Форма Э–11

Администрация Сабанчинского сельского поселения Яльчикского района Чувашской Республики
(наименование министерства)

(наименование дорожного управления)

Ведомость
наличия и технического состояния переходно-скоростных полос
на автомобильной дороге ул. Молодежная (2-й участок)
местного значения на участке км: 0,000 ÷ 0,166 по состоянию на " 27 " мая 2022 г.

Местоположение, км +		Тип покрытия	Площадь покрытия, м^2			Год		Техническое состояние (хор., уд., неуд.)
Справа	Слева		Всего	В том числе		Постройки	Последнего кап. ремонта	
				Полоса торможения	Полоса разгона			
1	2	3	4	5	6	7	8	9
нет	нет	-	-	-	-	-	-	-

Форма Э–12

Администрация Сабанчинского сельского поселения Яльчикского района Чувашской Республики
(наименование министерства)

(наименование дорожного управления)

Ведомость
наличия и технического состояния дорожных знаков
на автомобильной дороге ул. Молодежная (2-й участок)
местного значения на участке км: 0,000 ÷ 0,166 по состоянию на " 27 " мая 2022 г.

Наименование дорожного знака	Прямое направление				Обратное направление				Техническое состояние (хор., уд., неуд.)
	Номер знака по ГОСТу	Справа, км +	Слева, км+	По центру, км+	Номер знака по ГОСТу	Справа, км+	Слева, км+	По центру, км+	
1	2	3	4	5	6	7	8	9	10
нет	-	-	-	-	-	-	-	-	-

Форма Э–13

Администрация Сабанчинского сельского поселения Яльчикского района Чувашской Республики
(наименование министерства)

(наименование дорожного управления)

Ведомость
наличия и технического состояния ограждения
на автомобильной дороге ул. Молодежная (2-й участок)
местного значения на участке км: 0,000 ÷ 0,166 по состоянию на " 27 " мая 2022 г.

Местоположение, км +		Протяженность, км					Тип	Материал (металл, ж/б, дерево и др.)	Год постройки	Техническое состояние (хор., уд., неуд.)
Начало	Конец	Справа	Слева	Справа от разделительной полосы	Слева от разделительной полосы	На разделительной полосе				
1	2	3	4	5	6	7	8	9	10	11
нет	нет	-	-	-	-	-	-	-	-	-

Форма Э–14

Администрация Сабанчинского сельского поселения Яльчикского района Чувашской Республики
(наименование министерства)

(наименование дорожного управления)

Ведомость
наличия и технического состояния направляющих устройств
на автомобильной дороге ул. Молодежная (2-й участок)
местного значения на участке км: 0,000 ÷ 0,166 по состоянию на " 27 " мая 2022 г.

Наименование	Местоположение, км +		Количество, шт		Материал (ж/б, бетон, дерево и др.)	Год установки	Техническое состояние (хор., уд., неуд.)
	Начало	Конец	Справа	Слева			
1	2	3	4	5	6	7	8
нет	-	-	-	-	-	-	-

Форма Э–15

Администрация Сабанчинского сельского поселения Яльчикского района Чувашской Республики
(наименование министерства)

(наименование дорожного управления)

Ведомость
наличия и технического состояния озеленения
на автомобильной дороге ул. Молодежная (2-й участок)
местного значения на участке км: 0,000 ÷ 0,166 по состоянию на " 27 " мая 2022 г.

Местоположение, км+		Протяженность, км												Год посадки	Состояние посадок (хор., уд., неуд.)
		Всего		В том числе								Декоративные, км			
Начало	Конец	Справа	Слева	1-но рядные	2-х рядные	3-х рядные	4-х рядные	5-ти рядные	6-ти рядные	7-ми рядные	8-ми рядные	Справа	Слева		
1	2	3	4	5	6	7	8	9	10	11	12	13	14	15	16
0,028	0,130	-	-	0,102	-	-	-	-	-	-	-	0,102	-	-	уд.

Форма Э–16

Администрация Сабанчинского сельского поселения Яльчикского района Чувашской Республики
(наименование министерства)

(наименование дорожного управления)

Ведомость
наличия и технического состояния тротуаров и пешеходных дорожек
на автомобильной дороге ул. Молодежная (2-й участок)
местного значения на участке км: 0,000 ÷ 0,166 по состоянию на " 27 " мая 2022 г.

Наименование	Местоположение, км +		Протяженность, км		Год		Техническое состояние (хор., уд., неуд.)
	Начало	Конец	Справа	Слева	Постройки	Последнего ремонта	
1	2	3	4	5	6	7	8
нет	-	-	-	-	-	-	-

Форма Э–17

Администрация Сабанчинского сельского поселения Яльчикского района Чувашской Республики
(наименование министерства)

(наименование дорожного управления)

Ведомость
наличия и технического состояния укрепления обочин
на автомобильной дороге ул. Молодежная (2-й участок)
местного значения на участке км: 0,000 ÷ 0,166 по состоянию на " 27 " мая 2022 г.

Местоположение, км +		Протяженность, км		Ширина, м		Материал	Год		Техническое состояние
Начало	Конец	Справа	Слева	Справа	Слева		Постройки	Ремонта	
1	2	3	4	5	6	7	8	9	10
нет	нет	-	-	-	-	-	-	-	-

Форма Э–18

Администрация Сабанчинского сельского поселения Яльчикского района Чувашской Республики
(наименование министерства)

(наименование дорожного управления)

Ведомость
наличия и технического состояния съездов (въездов)
на автомобильной дороге ул. Молодежная (2-й участок)
местного значения на участке км: 0,000 ÷ 0,166 по состоянию на " 27 " мая 2022 г.

Местоположение, км +		Тип покрытия	Направление	Длина, м	Радиусы закругления		Площадь покрытия, $м^2$	Обустройство					Год		Техническое состояние (хор., уд., неуд.)
Справа	Слева				левый	правый		Переходно-скоростные полосы	Труба (есть, нет)	Сигнальные столбики (есть, нет)	Островок безопасности (есть, нет)	Знак 2.4. (есть, нет)	Постройки	Последнего кап. ремонта	
1	2	3	4	5	6	7	8	9	10	11	12	13	14	15	16
нет	нет	-	-	-	-	-	-	-	-	-	-	-	-	-	-

Форма Э–19

Администрация Сабанчинского сельского поселения Яльчикского района Чувашской Республики
(наименование министерства)

(наименование дорожного управления)

Ведомость
наличия коммуникаций, находящихся в пределах полосы отвода
на автомобильной дороге ул. Молодежная (2-й участок)
местного значения на участке км: 0,000 ÷ 0,166 по состоянию на " 27 " мая 2022 г.

Местоположение, км +		Место пересечения, км +	Наименование коммуникации	Ведомственная принадлежность	Расстояние от бровки земляного полотна до коммуникаций, м	
Начало	Конец				Справа	Слева
1	2	3	4	5	6	7
0,015	0,165	-	ЛЭП	-	-	3,00

Форма Э–20

Администрация Сабанчинского сельского поселения Яльчикского района Чувашской Республики
(наименование министерства)

(наименование дорожного управления)

Ведомость
размеров полосы отвода
на автомобильной дороге ул. Молодежная (2-й участок)
местного значения на участке км: 0,000 ÷ 0,166 по состоянию на " 27 " мая 2022 г.

Участок дороги		Протяженность, км	Размер полосы отвода, м		Наименование, номер и дата документа отвода земель	Сведения о натурном закреплении границ полосы отвода
От км +	До км +		Справа от оси дороги	Слева от оси дороги		
1	2	3	4	5	6	7
нет	нет	-	-	-	-	-

Форма Э–21

Администрация Сабанчинского сельского поселения Яльчикского района Чувашской Республики
(наименование министерства)

(наименование дорожного управления)

Сводная ведомость
наличия автомобильных дорог (подъездов) по а/д ул. Молодежная (2-й участок) (км: 0,000 ÷ 0,166)
местного значения и сооружений на них по состоянию на " 27 " мая 2022 г.

Наименование дороги	Протяженность км			В том числе по типам покрытий (за вычетом дорог, находящихся в ведении городов)													
				усовершенствованные						переходные				низшие		грунтовые	
				асфальтобетонные													
	Всего	Из них находящихся в ведении городов	цементобетонные	горячие	теплые	холодные	ЩМА	щебеночные и гравийные, обработанные вяжущими материалами	мостовые из мозаики и брусчатки	щебеночные	гравийные	покрытия из грунтов и местных материалов обработанных вяжущими материалами	мостовые из булыжного и колотого камня	грунтовые, укрепленные или улучшенные различными материалами	прочие типы покрытия	профилированные	естественные
1	2	3	4	5	6	7	8	9	10	11	12	13	14	15	16	17	18
ул. Молодежная (2-й участок)	0,166	-	-	-	-	-	-	-	-	0,166	-	-	-	-	-	-	-

Мосты (путепроводы), шт/п.м							Тоннели		Трубы, шт/м													Паромные переправы	
Всего	в том числе						шт	м	Всего	в том числе												всего	в т.ч. с мех. тягой
	металлические и сталежелезо-бетоные	железо-бетонные	разнородные по материалам	каменные и бетонные	деревянные	наплавные				металлические	металлические гофрированные	железо-бетонные	бетонные	сборный железобетон	каменные	деревянные	кирпичные	асбесто-цементные	полимерно-композитные	пластмассовые	комбини-рованные		
19	20	21	22	23	24	25	26	27	28	29	30	31	32	33	34	35	36	37	38	39	40	41	42
-	-	-	-	-	-	-	-	-	1/ 6,50	1/ 6,50	-	-	-	-	-	-	-	-	-	-	-	-	-

пер. Михайловский

от ул. Сухая – до конца жилой застройки

(км 0+000 – км 0+117)

2. ОБЩИЕ ДАННЫЕ ОБ АВТОМОБИЛЬНОЙ ДОРОГЕ

2.1. Наименование автомобильной дороги пер. Михайловский

2.2. Участок дороги от км 0+000 **до км** 0+ 117

2.3. Протяженность дороги (участка) 0,117

Начало дороги (участка) км+	Конец дороги (участка) км+	Общая протяженность, км			В том числе участков		
		дороги (участка)	подъездов (обходов)	дороги вместе с подъездами (обходами)	обслуживаемых дорожной организацией	находящихся в ведении городов	совмещен-ных
1	2	3	4	5	6	7	8
0,000	0,117	0,117	-	0,117	-	-	-

2.4. Наименование подъездов (обходов) и их протяженность

Наименование подъезда (обхода)	Место примыкания подъездов (начало обхода), км+	Протяженность, км
1	2	3
-	-	-

2.5. Категория дороги (участка), подъездов

Наименование дороги (участка) или подъезда	Начало, км+	Конец, км+	Категория дороги (участка) или подъезда
1	2	3	4
пер. Михайловский	0,000	0,117	V

2.6. Краткая историческая справка

Автомобильная дорога "пер. Михайловский" км 0,000 - км 0,117 относится к V категории. Дорожная одежда на км 0,000 - км 0,117 переходный нежесткий. Тип покрытия на км 0,000 - км 0,117 щебень. Все искусственные сооружения капитального типа.

2.7. Первичные дорожные организации, обслуживающие автомобильную дорогу

Год	Наименование первичной организации	Местоположение первичной дорожной организации	Наименование населенного пункта, в котором расположена дорожная организация	Обслуживаемый участок			Подъезды		Итого протяженность обслуживаемого участка дороги и подъездов, км
				Начало, км+	Конец, км+	Протяженность, км	Число	Протяженность, км	
1	2	3	4	5	6	7	8	9	10

2.8. Таблица основных расстояний (в целых километрах)

КМ от начала дороги	Протяж-ть участков, находящихся в ведении городов	Наименование населенных пунктов	д. Малая Ерыкла											
1	2	3	4	5	6	7	8	9	10	11	12	13	14	15
0		д. Малая Ерыкла												

3. ЭКОНОМИЧЕСКАЯ ХАРАКТЕРИСТИКА

3.1. Экономическое и административное значение дороги:

Административное значение автомобильной дороги – автомобильная дорога общего пользования местного значения.
Автомобильная дорога "пер. Михайловский" км 0,000 - км 0,117 пролегает по территории Яльчикского района Чувашской Республики.

3.2. Связь дороги с железнодорожным и водным путями и автомобильными дорогами:

Автомобильная дорога "пер. Михайловский" связи с водными путями не имеет, связи с железнодорожными путями не имеет.

3.3. Характеристика движения, его сезонность и перспективы роста:

Пассажиро- и грузоперевозки по автомобильной дороге пер. Михайловский осуществляются автомобильным транспортом. Движение транспорта по автомобильной дороге осуществляется круглогодично. В весенне-осенний период поток автотранспорта по автомобильной дороге увеличивается.

3.4. Интенсивность движения по данным учета:

Километры	Номера учетных пунктов	Среднесуточная интенсивность движения, авт./сут							
		2022 г.							
1	2	3	4	5	6	7	8	9	10
0,117	1	10							

4. ТЕХНИЧЕСКАЯ ХАРАКТЕРИСТИКА

4.1. Топографические условия района проложения автомобильной дороги

Автомобильная дорога "пер. Михайловский" Рельеф км 0,000 - км 0,117 типично равнинный. Грунт земляного полотна на всём протяжении автомобильной дороги суглинок.

4.2. Ширина земляного полотна

На 27 мая	Протяженность (км) при ширине (м)					
	меньше 8	от 8,0 до 9,9	от 10,0 до 11,9	от 12,0 до 14,9	от 15,0 до 27,4	27,5 и более
1	2	3	4	5	6	7
2022 г.	0,117	-	-	-	-	-

4.3. Характеристика проезжей части

4.3.1. Ширина проезжей части

На 27 мая	Протяженность (км) при ширине (м)									
	до 4	от 4,1 до 4,4	от 4,5 до 5,9	от 6,0 до 6,5	от 6,6 до 6,9	от 7,0 до 7,4	от 7,5 до 8,4	от 8,5 до 11.0	от 11,1 до 14,0	от 14,0 и более
1	2	3	4	5	6	7	8	9	10	11
2022 г.	0,117	-	-	-	-	-	-	-	-	-

4.3.2. Протяженность покрытий

Тип покрытий	Протяженность (км) на 27 мая							
	2022 г.							
1. Усовершенствованные	**-**							
Цементобетонные	-							
асфальтобетонные	-							
в том числе: горячие	-							
теплые	-							
холодные	-							
ЩМА	-							
Щебеночные и гравийные, обработанные органическими вяжущими	-							
Мостовые из мозаики и брусчатки	-							
Железобетонные плиты	-							
2. Переходные	**0,117**							
Щебеночные	0,117							
Гравийные	-							
Песчано-гравийная смесь	-							
Покрытия из грунтов и местных каменных материалов, обработанных вяжущими	-							
Мостовые из булыжного и колотого камня	-							
3. Низшие	**-**							
Грунт	-							
Грунтовые, укрепленные или улучшенные различными местными материалами	-							
Грунтовые профилированные	-							
Грунтовые естественные	-							

4.4. Характеристика профиля и трассы

4.4.1. Радиусы кривых и уклоны, не отвечающие требованиям СНиП для данной категории дороги

На 27 мая	Число кривых с радиусом менее допустимого, шт.	Суммарная длина кривых с радиусами менее допустимых, км	Число участков с уклонами, превышающими допустимые, шт.	Длина участков с уклонами превышающими допустимые, км
2022 г.	-	-	-	-

4.5. Протяженность участков повышенной трудности содержания

Характер участков	Протяженность (км) на 27 мая							
	2022 г.							
Оползневые	-							
Затопляемые	-							
Вечномерзлотные	-							

4.6. Дорожные инженерные устройства и обстановка дорог

Наименование	Наличие на 27 мая							
	2022 г.							
Автопавильоны капитального типа, шт.	-							
Площадка отдыха, шт.	-							
Площадки для стоянок и остановок автомоб., шт.	-							
Освещение дорог, км	-							
Кол-во светильных установок, шт.	-							
Кол-во светиль-ков, шт.	-							
Линии технол. связи, км	-							
В том числе: кабельные	-							
воздушные	-							
Автобусные оста-ки, шт.	-							
ПСП, шт.	-							
Ограждения, км	-							
Сигнальные столб., шт.	-							
Дорожные знаки, шт.	-							
В том числе: предупреждающие знаки	-							
знаки приоритета	-							
запрещающие знаки	-							
предписывающие знаки	-							
знаки особых предписаний	-							
информационно-указательные знаки	-							
знаки сервиса	-							
знаки дополнительной информации	-							

4.7. Предприятия автотранспортной службы

4.7.1. Автостанции, автовокзалы

Местоположение, км +	Наименование предприятия и населенного пункта	Мощность (количество пассажиров)	Ведомственная принадлежность	Наличие (шт.) на 27 мая							
				2022 г.							
1	2	3	4	5	6	7	8	9	10	11	12
нет	-	-	-	-	-	-	-	-	-	-	-

4.7.2. Перецепные, контрольно-диспетчерские пункты (КДП), ДПС

Местоположение, км +	Наименование предприятия и населенного пункта	Ведомственная принадлежность	Наличие (шт.) на 27 мая							
			2022 г.							
1	2	3	4	5	6	7	8	9	10	11
нет	-	-	-	-	-	-	-	-	-	-

4.7.3. Гостиницы, мотели, кемпинги

Местоположение, км +	Наименование предприятия и населенного пункта	Мощность (количество мест)	Ведомственная принадлежность	Наличие (шт.) на 27 мая							
				2022 г.							
1	2	3	4	5	6	7	8	9	10	11	12
нет	-	-	-	-	-	-	-	-	-	-	-

4.7.4. Станции технического обслуживания

Местоположение, км +	Наименование предприятия и населенного пункта	Мощность (количество постов)	Ведомственная принадлежность	Наличие (шт.) на 27 мая							
				2022 г.							
1	2	3	4	5	6	7	8	9	10	11	12
нет	-	-	-	-	-	-	-	-	-	-	-

4.7.5. Автозаправочные станции

Местоположение, км +	Наименование предприятия и населенного пункта	Мощность (количество колонок)	Ведомственная принадлежность	Наличие (шт) на 27 мая							
				2022 г.							
1	2	3	4	5	6	7	8	9	10	11	12
нет	-	-	-	-	-	-	-	-	-	-	-

4.7.6. Моечные пункты

Местоположение, км +	Наименование предприятия и населенного пункта	Мощность (количество пассажиров)	Ведомственная принадлежность	Наличие (шт.) на 27 мая							
				2022 г.							
1	2	3	4	5	6	7	8	9	10	11	12
нет	-	-	-	-	-	-	-	-	-	-	-

4.7.7. Отдельно стоящие общественные туалеты

Местоположение, км +	Наименование населенного пункта	Мощность (число очков)	Ведомственная принадлежность	Наличие (шт.) на 27 мая							
				2022 г.							
1	2	3	4	5	6	7	8	9	10	11	12
нет	-	-	-	-	-	-	-	-	-	-	-

4.7.8. Пункты питания (рестораны, кафе, буфеты, столовые)

Местоположение, км +	Наименование предприятия и населенного пункта	Мощность (число посадочных мест)	Ведомственная принадлежность	Наличие (шт.) на 27 мая							
				2022 г.							
1	2	3	4	5	6	7	8	9	10	11	12
нет	-	-	-	-	-	-	-	-	-	-	-

4.7.9. Пункты первой медицинской помощи, почта, телеграф, телефон

Местоположение, км +	Наименование предприятия	Наименование населенного пункта	Наличие (шт.) на 27 мая							
			2022 г.							
1	2	3	4	5	6	7	8	9	10	11
нет	-	-	-	-	-	-	-	-	-	-

4.8. Характеристика дороги по снегозаносимости

На 27 мая	Протяженность заносимых участков, км			Наличие и протяженность снегозащитных элементов, км												
	Всего	в том числе		Лесопосадок				Постоянных заборов		Щитов			Плетней и прочих		Всего обеспечено защитой	
		слева	справа	всего		В т.ч. работающих		слева	справа	шт.	линий защиты		слева	справа	слева	справа
				слева	справа	слева	справа				слева	справа				
1	2	3	4	5	6	7	8	9	10	11	12	13	14	15	16	17
2022 г.	нет	нет	нет	-	-	-	-	-	-	-	-	-	-	-	-	-

4.10. Искусственные сооружения.
4.10.1. Сводная ведомость наличия мостов (путепроводов)

Виды сооружений	Материалы сооружений	Длина, м	Наличие (шт./п.м.) на 27 мая									
			2022 г.									
МОСТЫ	Металлические и сталежелезобетонные	Длиной до 25 м	-									
		Длиной от 25 до 100 м	-									
		Длиной более 100 м	-									
		Итого:	**-**									
	Железобетонные	Длиной до 25 м	-									
		Длиной от 25 до 100 м	-									
		Длиной более 100 м	-									
		Итого:	**-**									
	Бетонные и каменные	Длиной до 25 м	-									
		Длиной от 25 до 100 м	-									
		Длиной более 100 м	-									
		Итого:	**-**									
	Разнородные по материалам	Длиной до 25 м	-									
		Длиной от 25 до 100 м	-									
		Длиной более 100 м	-									
		Итого:	**-**									
	Деревянные	Длиной до 25 м	-									
		Длиной от 25 до 100 м	-									
		Длиной более 100 м	-									
		Итого:	**-**									
	Наплавные	Длиной до 25 м	-									
		Длиной от 25 до 100 м	-									
		Длиной более 100 м	-									
		Итого:	**-**									
Путепроводы	Металлические и сталежелезобетонные	Длиной до 25 м	-									
		Длиной от 25 до 100 м	-									
		Длиной более 100 м	-									
		Итого:	**-**									
	Железобетонные	Длиной до 25 м	-									
		Длиной от 25 до 100 м	-									
		Длиной более 100 м	-									
		Итого:	**-**									
ВСЕГО:			**-**									

4.10.2. Сводная ведомость наличия тоннелей, галерей и пешеходных переходов в разных уровнях

Виды сооружений	Наличие (шт./п.м.) на 27 мая							
	2022 г.							
Тоннели	-							
Галереи	-							
Пешеходные переходы, всего	-							
В том числе:								
Наземные	-							
Подземные	-							

4.10.3. Сводная ведомость наличия труб

Виды сооружений	Наличие (шт./п.м.) на 27 мая							
	2022 г.							
Металлические	-							
Металлические гофрированные	-							
Железобетонные	-							
Бетонные	-							
Сборный железобетон	-							
Каменные	-							
Деревянные	-							
Кирпичные	-							
Асбестоцементные	-							
Полимерно-композитные	-							
Пластмассовые	-							
Комбинированные	-							
Итого	-							

4.10.4. Сводная ведомость наличия паромных переправ

Виды сооружений	Наличие (шт./м. рабочего хода) на 27 мая							
	2022 г.							
Самоходные	-							
Буксирные	-							
Канатные	-							
Навесные	-							
Итого:	-							

4.10.5. Сводная ведомость наличия подпорных стенок

Материалы сооружений	Наличие (шт./п.м.) на 27 мая							
	2022 г.							
Железобетонные и бетонные	-							
Каменные	-							
Деревянные	-							
Итого:	-							

4.10.6. Сводная ведомость снегозащитных, декоративных и ветрозащитных лесонасаждений

Виды лесонасаждений	Протяженность на 27 мая							
	2022 г.							
1.Снегозащитные, км								
Всего:	-							
В том числе:								
однорядные	-							
двухрядные	-							
трехрядные	-							
четырехрядные	-							
пятирядные	-							
шестирядные	-							
семирядные	-							
восьмирядные	-							
2. Декоративные, км	-							
3. Ветрозащитные, км	-							

4.10.7. Сводная ведомость тротуаров и пешеходных дорожек

Наименование	Протяженность (км) на 27 мая							
	2022 г.							
Тротуары	-							
Пешеходные дорожки	-							

4.10.8. Сводная ведомость укрепления обочин

Наименование	Протяженность (км) на 27 мая							
	2022 г.							
Укрепленные обочины, всего	-							

4.10.9. Сводная ведомость съездов (въездов)

Тип покрытия съезда (въезда)	Наличие (шт./км) на 27 мая							
	2022 г.							
Асфальтобетонное	-							
Цементобетонное	-							
Мостовая	-							
Щебеночно-гравийно-песчаная смесь, обработанная неорганическим вяжущим	-							
Щебеночно-гравийно-песчаная смесь, обработанная органическим и комплексным вяжущим	-							
Щебеночно-гравийно-песчаная смесь	-							
Грунтовое обработанное органическими и неорганическими вяжущими	-							
Активные и местные материалы	-							
Грунтовое	-							
Итого	-							

5. ДЕНЕЖНЫЕ ЗАТРАТЫ И ОСНОВНЫЕ ОБЪЕМЫ ВЫПОЛНЕННЫХ РАБОТ

5.1. Денежные затраты

Виды денежных затрат, тыс. руб.	2021 г.									
1	2	3	4	5	6	7	8	9	10	11
По эксплуатационной смете, всего:	-									
В том числе на:										
капитальный ремонт	-									
средний ремонт	-									
текущий ремонт	-									
содержание	44,000*									
озеленение	-									
По смете капиталовложений	-									
Всего:	44,000*									

5.2. Объемы выполненных работ (в натуральных измерителях)

Год	Вид работ (реконструкция, капитальный ремонт, средний ремонт)	Дорожная одежда, км		Мосты, путепроводы, шт./п м.		Трубы, шт./п.м.		Снегозащитные насаждения, км (справа, слева)	Служебные, производственные и жилые здания													
										В том числе												
										Служебные		Жилые дома		Мастерские		Гаражи		Склады		Прочие		
		Всего	В т.ч. перевод в усовершенст-вованную	Всего	В т.ч. перестройка на долговечные	Всего	В т.ч. перестройка на долговечные		Всего	Число, шт.	Полезная площадь, м^2	Число, шт.	Число квартир, шт.	Число, шт.	Число станко-мест, шт.	Число, шт.	Число машино-мест, шт.	Число, шт.	Полезная площадь, м^2	Число, шт.	Мощность (полезная площадь, м^2)
1	2	3	4	5	6	7	8	9	10	11	12	13	14	15	16	17	18	19	20	21	22
-	-	-	-	-	-	-	-	-	-	-	-	-	-	-	-	-	-	-	-	-	-

5.3. Выполнение основных работ

Год	Наименование работ	Измеритель	Количество работ	Стоимость работ, тыс. руб.	Место выполненных работ от км +…….. до км +……...
1	2	3	4	5	6
-	-	-	-	-	-

* указана общая сумма денежных затрат на содержание автомобильных дорог по д. Малая Ерыкла Сабанчинского сельского поселения Чувашской республики.

Линейный график

Автодорога: пер. Михайловский (0,000 - 0,117 км) (км: 0-1)

Границы районов		1	Яльчикский 117
Границы зон обслуживания и наименование дорожных организаций		2	
Уклоны более допустимых		3	
Радиусы кривых в плане, м		4	
Километры		5	0 … 1
Ситуация	Слева	6	117
	Справа	7	117
Тип покрытия, ширина проезжей части и земляного полотна, основные виды работ	2022 г.	8	-3,00 щеб- 117
	20 г	9	
	20 г	10	
	20 г	11	
	20 г	12	
Конструкция дорожной одежды и толщина конструктивных слоев	2022 г.	13	1.щеб-15см 117
	20 г	14	
	20 г	15	
	20 г	16	
	20 г	17	
Искусственные сооружения	На год паспортизации	18	
	В последующие годы	19	
Грунт земляного полотна		20	Суглинок 117
Снегозаносимые участки, снегозащитные насаждения, постоянные заборы, объем снегопереноса	Слева	21	
	Справа	22	
Затопляемые, оползневые и вечномерзлотные участки		23	
Состояние покрытия проезжей части	2022 г.	24	Неудовлетворительное 117
	20 г	25	
	20 г	26	
	20 г	27	
	20 г	28	

Форма Э–4

Администрация Сабанчинского сельского поселения Яльчикского района Чувашской Республики
(наименование министерства)

(наименование дорожного управления)

Ведомость
наличия и технического состояния мостов (путепроводов)
на автомобильной дороге пер. Михайловский
местного значения на участке км: 0,000 ÷ 0,117 по состоянию на момент обследования мостов

Местоположение сооружения, км +	Наименование сооружения	Наименование перекрываемого препятствия (река, ручей, лог, ж/д, а/д и пр.)	Длина сооружения, м	Длина подходов, м	Год		Техническая характеристика сооружения				Техническое состояние (хор., уд., неуд.)
					Постройки (реконструкции)	Последнего кап. ремонта	Материал пролетных строений	Тип пролетных строений	Габарит	Нормативная нагрузка	
1	2	3	4	5	6	7	8	9	10	11	12
нет	-	-	-	-	-	-	-	-	-	-	-

Форма Э–5

Администрация Сабанчинского сельского поселения Яльчикского района Чувашской Республики
(наименование министерства)

(наименование дорожного управления)

Ведомость
наличия и технического состояния тоннелей
на автомобильной дороге пер. Михайловский
местного значения на участке км: 0,000 ÷ 0,117 по состоянию на " 27 " мая 2022 г.

Местоположение начала тоннеля, км+	Ближайший населенный пункт	Год		Техническая характеристика тоннеля											Техническое состояние (хор., уд., неуд.)						
		Постройки	Последнего капремонта	Полная длина, м	Форма поперечного сечения	Габарит (ширина, высота, диаметр), м	Ширина тротуара, м	Размеры портала, м	Материал			Наличие водоотвода (есть, нет)	Тип		Тела тоннеля	Обделки тоннеля	Порталов	Водоотвода	Вентиляции	Освещения	Электросилового оборудования
									Тела тоннеля	Обделки тоннеля	Портала		Вентиляции	Освещения							
1	2	3	4	5	6	7	8	9	10	11	12	13	14	15	16	17	18	19	20	21	22
нет	-	-	-	-	-	-	-	-	-	-	-	-	-	-	-	-	-	-	-	-	-

Форма Э–6

Администрация Сабанчинского сельского поселения Яльчикского района Чувашской Республики
(наименование министерства)

(наименование дорожного управления)

Ведомость
наличия и технического состояния труб
на автомобильной дороге пер. Михайловский
местного значения на участке км: 0,000 ÷ 0,117 по состоянию на " 27 " мая 2022 г.

№ трубы	Местоположение, км +	Вид перекрываемого препятствия (лог, ручей и пр.)	Конструкция (типовой проект, материал)	Год		Отверстие, м		Длина по лотку, м	Техническое состояние (хор., уд., неуд.)
				Постройки	Последнего кап. ремонта	Диаметр (ширина)	Высота		
1	2	3	4	5	6	7	8	9	10
нет	-	-	-	-	-	-	-	-	-

Форма Э–7

Администрация Сабанчинского сельского поселения Яльчикского района Чувашской Республики
(наименование министерства)

(наименование дорожного управления)

Ведомость
наличия и технического состояния паромных переправ
на автомобильной дороге пер. Михайловский
местного значения на участке км: 0,000 ÷ 0,117 по состоянию на " 27 " мая 2022 г.

Местоположение, км +	Наименование ближайшего населенного пункта (по учитываемой дороге)	Наименование водного препятствия	Ширина водного препятствия в межень, м	Рабочий ход парома, м	Число паромов на переправе, шт	Способ передвижения парома (самоходный, буксирный, канатный, навесной)	Тип плавсредств парома и материал, № проекта	Длина парома, м	Ширина парома,м	Водоизмещение (грузоподъемность), т	Пропускная способность авт/сут	Год			Техническое состояние (хор., уд., неуд.)	Вид причала и материала	
												Постройки паромной переправы (плавсредств и причалов)	Последнего кап. ремонта паромной переправы	Выпуска плавсредств		Пирс (одиночный, двойной, двойной раструбный)	Береговой (продольный)
1	2	3	4	5	6	7	8	9	10	11	12	13	14	15	16	17	18
нет	-	-	-	-	-	-	-	-	-	-	-	-	-	-	-	-	-

Форма Э–8

Администрация Сабанчинского сельского поселения Яльчикского района Чувашской Республики
(наименование министерства)

(наименование дорожного управления)

Ведомость
наличия и технического состояния подпорных стенок
на автомобильной дороге пер. Михайловский
местного значения на участке км: 0,000 ÷ 0,117 по состоянию на " 27 " мая 2022 г.

Местоположение, км +		Расположение (сверху или снизу, справа или слева	Длина, м	Максимальная высота, м	Материал, род кладки (насухо, на растворе)	Кубатура, $м^3$	Год		Техническое состояние (хор., уд., неуд.)
Начало	Конец						Постройки	Последнего кап. ремонта	
1	2	3	4	5	6	7	8	9	10
нет	нет	-	-	-	-	-	-	-	-

Форма Э–9

Администрация Сабанчинского сельского поселения Яльчикского района Чувашской Республики
(наименование министерства)

(наименование дорожного управления)

Ведомость
наличия и технического состояния зданий дорожной службы
на автомобильной дороге пер. Михайловский
местного значения на участке км: 0,000 ÷ 0,117 по состоянию на " 27 " мая 2022 г.

Местоположение, км+	Наименование ближайшего населенного пункта	Назначение зданий			Материал	Число этажей	Полезная площадь, $м^2$	В т. ч. жилая площадь, $м^2$	Объем, $м^3$	Год		Техническое состояние (хор., уд., неуд.)
		Служебные	Производственные	Жилые						Постройки	Последнего кап. ремонта	
1	2	3	4	5	6	7	8	9	10	11	12	13
нет	-	-	-	-	-	-	-	-	-	-	-	-

Форма Э–10

Администрация Сабанчинского сельского поселения Яльчикского района Чувашской Республики
(наименование министерства)

(наименование дорожного управления)

Ведомость
наличия и технического состояния автобусных остановок
на автомобильной дороге пер. Михайловский
местного значения на участке км: 0,000 ÷ 0,117 по состоянию на " 27 " мая 2022 г.

Местоположение, км +		Название остановки	Наличие элементов				Год		Техническое состояние автопавильонов (хор., уд., неуд.)
Справа	Слева		Остановочн. площадка с твердым покрытием	Переходно-скоростные полосы (есть, нет)	Посадочная площадка (есть, нет)	Павильон (есть, нет)	Постройки	Последнего кап. ремонта	
1	2	3	4	5	6	7	8	9	10
нет	нет	-	-	-	-	-	-	-	-

Форма Э–11

Администрация Сабанчинского сельского поселения Яльчикского района Чувашской Республики
(наименование министерства)

(наименование дорожного управления)

Ведомость
наличия и технического состояния переходно-скоростных полос
на автомобильной дороге пер. Михайловский
местного значения на участке км: 0,000 ÷ 0,117 по состоянию на " 27 " мая 2022 г.

Местоположение, км +		Тип покрытия	Площадь покрытия, м^2			Год		Техническое состояние (хор., уд., неуд.)
Справа	Слева		Всего	В том числе		Постройки	Последнего кап. ремонта	
				Полоса торможения	Полоса разгона			
1	2	3	4	5	6	7	8	9
нет	нет	-	-	-	-	-	-	-

Форма Э–12

Администрация Сабанчинского сельского поселения Яльчикского района Чувашской Республики
(наименование министерства)

(наименование дорожного управления)

Ведомость
наличия и технического состояния дорожных знаков
на автомобильной дороге пер. Михайловский
местного значения на участке км: 0,000 ÷ 0,117 по состоянию на " 27 " мая 2022 г.

Наименование дорожного знака	Прямое направление				Обратное направление				Техническое состояние (хор., уд., неуд.)
	Номер знака по ГОСТу	Справа, км +	Слева, км+	По центру, км+	Номер знака по ГОСТу	Справа, км+	Слева, км+	По центру, км+	
1	2	3	4	5	6	7	8	9	10
нет	-	-	-	-	-	-	-	-	-

Форма Э–13

Администрация Сабанчинского сельского поселения Яльчикского района Чувашской Республики
(наименование министерства)

(наименование дорожного управления)

Ведомость
наличия и технического состояния ограждения
на автомобильной дороге пер. Михайловский
местного значения на участке км: 0,000 ÷ 0,117 по состоянию на " 27 " мая 2022 г.

Местоположение, км +		Протяженность, км					Тип	Материал (металл, ж/б, дерево и др.)	Год постройки	Техническое состояние (хор., уд., неуд.)
Начало	Конец	Справа	Слева	Справа от разделительной полосы	Слева от разделительной полосы	На разделительной полосе				
1	2	3	4	5	6	7	8	9	10	11
нет	нет	-	-	-	-	-	-	-	-	-

Форма Э–14

Администрация Сабанчинского сельского поселения Яльчикского района Чувашской Республики
(наименование министерства)

(наименование дорожного управления)

Ведомость
наличия и технического состояния направляющих устройств
на автомобильной дороге пер. Михайловский
местного значения на участке км: 0,000 ÷ 0,117 по состоянию на " 27 " мая 2022 г.

Наименование	Местоположение, км +		Количество, шт		Материал (ж/б, бетон, дерево и др.)	Год установки	Техническое состояние (хор., уд., неуд.)
	Начало	Конец	Справа	Слева			
1	2	3	4	5	6	7	8
нет	-	-	-	-	-	-	-

Форма Э–15

Администрация Сабанчинского сельского поселения Яльчикского района Чувашской Республики
(наименование министерства)

(наименование дорожного управления)

Ведомость
наличия и технического состояния озеленения
на автомобильной дороге пер. Михайловский
местного значения на участке км: 0,000 ÷ 0,117 по состоянию на " 27 " мая 2022 г.

Местоположение, км+		Протяженность, км												Год посадки	Состояние посадок (хор., уд., неуд.)
		Всего		В том числе								Декоративные, км			
Начало	Конец	Справа	Слева	1-но рядные	2-х рядные	3-х рядные	4-х рядные	5-ти рядные	6-ти рядные	7-ми рядные	8-ми рядные	Справа	Слева		
1	2	3	4	5	6	7	8	9	10	11	12	13	14	15	16
нет	нет	-	-	-	-	-	-	-	-	-	-	-	-	-	-

Форма Э–16

Администрация Сабанчинского сельского поселения Яльчикского района Чувашской Республики
(наименование министерства)

(наименование дорожного управления)

Ведомость
наличия и технического состояния тротуаров и пешеходных дорожек
на автомобильной дороге пер. Михайловский
местного значения на участке км: 0,000 ÷ 0,117 по состоянию на " 27 " мая 2022 г.

Наименование	Местоположение, км +		Протяженность, км		Год		Техническое состояние (хор., уд., неуд.)
	Начало	Конец	Справа	Слева	Постройки	Последнего ремонта	
1	2	3	4	5	6	7	8
нет	-	-	-	-	-	-	-

Форма Э–17

Администрация Сабанчинского сельского поселения Яльчикского района Чувашской Республики
(наименование министерства)

(наименование дорожного управления)

Ведомость
наличия и технического состояния укрепления обочин
на автомобильной дороге пер. Михайловский
местного значения на участке км: 0,000 ÷ 0,117 по состоянию на " 27 " мая 2022 г.

Местоположение, км +		Протяженность, км		Ширина, м		Материал	Год		Техническое состояние
Начало	Конец	Справа	Слева	Справа	Слева		Постройки	Ремонта	
1	2	3	4	5	6	7	8	9	10
нет	нет	-	-	-	-	-	-	-	-

Форма Э–18

Администрация Сабанчинского сельского поселения Яльчикского района Чувашской Республики
(наименование министерства)

(наименование дорожного управления)

Ведомость
наличия и технического состояния съездов (въездов)
на автомобильной дороге пер. Михайловский
местного значения на участке км: 0,000 ÷ 0,117 по состоянию на " 27 " мая 2022 г.

Местоположение, км +		Тип покрытия	Направление	Длина, м	Радиусы закругления		Площадь покрытия, $м^2$	Обустройство					Год		Техническое состояние (хор., уд., неуд.)
Справа	Слева				левый	правый		Переходно-скоростные полосы	Труба (есть, нет)	Сигнальные столбики (есть, нет)	Островок безопасности (есть, нет)	Знак 2.4. (есть, нет)	Постройки	Последнего кап. ремонта	
1	2	3	4	5	6	7	8	9	10	11	12	13	14	15	16
нет	нет	-	-	-	-	-	-	-	-	-	-	-	-	-	-

Форма Э–19

Администрация Сабанчинского сельского поселения Яльчикского района Чувашской Республики
(наименование министерства)

(наименование дорожного управления)

Ведомость
наличия коммуникаций, находящихся в пределах полосы отвода
на автомобильной дороге пер. Михайловский
местного значения на участке км: 0,000 ÷ 0,117 по состоянию на " 27 " мая 2022 г.

Местоположение, км +		Место пересечения, км +	Наименование коммуникации	Ведомственная принадлежность	Расстояние от бровки земляного полотна до коммуникаций, м	
Начало	Конец				Справа	Слева
1	2	3	4	5	6	7
0,000	0,117	-	ЛЭП	-	-	2,00

Форма Э–20

Администрация Сабанчинского сельского поселения Яльчикского района Чувашской Республики
(наименование министерства)

(наименование дорожного управления)

Ведомость
размеров полосы отвода
на автомобильной дороге пер. Михайловский
местного значения на участке км: 0,000 ÷ 0,117 по состоянию на " 27 " мая 2022 г.

Участок дороги		Протяженность, км	Размер полосы отвода, м		Наименование, номер и дата документа отвода земель	Сведения о натурном закреплении границ полосы отвода
От км +	До км +		Справа от оси дороги	Слева от оси дороги		
1	2	3	4	5	6	7
нет	нет	-	-	-	-	-

Форма Э–21

Администрация Сабанчинского сельского поселения Яльчикского района Чувашской Республики
(наименование министерства)

(наименование дорожного управления)

Сводная ведомость
наличия автомобильных дорог (подъездов) по а/д пер. Михайловский (км: 0,000 ÷ 0,117)
местного значения и сооружений на них по состоянию на " 27 " мая 2022 г.

Наименование дороги	Протяженность км			В том числе по типам покрытий (за вычетом дорог, находящихся в ведении городов)													
				усовершенствованные						переходные				низшие		грунтовые	
				асфальтобетонные													
	Всего	Из них находящихся в ведении городов	цементобетонные	горячие	теплые	холодные	ЩМА	щебеночные и гравийные, обработанные вяжущими материалами	мостовые из мозаики и брусчатки	щебеночные	гравийные	покрытия из грунтов и местных материалов обработанных вяжущими материалами	мостовые из булыжного и колотого камня	грунтовые, укрепленные или улучшенные различными материалами	прочие типы покрытия	профилированные	естественные
1	2	3	4	5	6	7	8	9	10	11	12	13	14	15	16	17	18
пер. Михайловский	0,117	-	-	-	-	-	-	-	-	0,117	-	-	-	-	-	-	-

Мосты (путепроводы), шт/п.м							Тоннели		Трубы, шт/м													Паромные переправы	
	в том числе									в том числе													
Всего	металлические и сталежелезо-бетоные	железо-бетонные	разнородные по материалам	каменные и бетонные	деревянные	наплавные	шт	м	Всего	металлические	металлические гофрированные	железо-бетонные	бетонные	сборный железобетон	каменные	деревянные	кирпичные	асбесто-цементные	полимерно-композитные	пластмассовые	комбини-рованные	всего	в т.ч. с мех. тягой
19	20	21	22	23	24	25	26	27	28	29	30	31	32	33	34	35	36	37	38	39	40	41	42
-	-	-	-	-	-	-	-	-	-	-	-	-	-	-	-	-	-	-	-	-	-	-	-

пер. Молодежный

от проезда – до ул. Молодежная

(км 0+000 – км 0+050)

2. ОБЩИЕ ДАННЫЕ ОБ АВТОМОБИЛЬНОЙ ДОРОГЕ

2.1. Наименование автомобильной дороги пер. Молодежный

2.2. Участок дороги от км 0+000 **до км** 0+ 050

2.3. Протяженность дороги (участка) 0,050

Начало дороги (участка) км+	Конец дороги (участка) км+	Общая протяженность, км			В том числе участков		
		дороги (участка)	подъездов (обходов)	дороги вместе с подъездами (обходами)	обслуживаемых дорожной организацией	находящихся в ведении городов	совмещен-ных
1	2	3	4	5	6	7	8
0,000	0,050	0,050	-	0,050	-	-	-

2.4. Наименование подъездов (обходов) и их протяженность

Наименование подъезда (обхода)	Место примыкания подъездов (начало обхода), км+	Протяженность, км
1	2	3
-	-	-

2.5. Категория дороги (участка), подъездов

Наименование дороги (участка) или подъезда	Начало, км+	Конец, км+	Категория дороги (участка) или подъезда
1	2	3	4
пер. Молодежный	0,000	0,050	V

2.6. Краткая историческая справка

Автомобильная дорога "пер. Молодежный" км 0,000 - км 0,050 относится к V категории. Дорожная одежда на км 0,000 - км 0,050 переходный нежесткий. Тип покрытия на км 0,000 - км 0,050 щебень. Все искусственные сооружения капитального типа.

2.7. Первичные дорожные организации, обслуживающие автомобильную дорогу

Год	Наименование первичной организации	Местоположение первичной дорожной организации	Наименование населенного пункта, в котором расположена дорожная организация	Обслуживаемый участок			Подъезды		Итого протяженность обслуживаемого участка дороги и подъездов, км
				Начало, км+	Конец, км+	Протяженность, км	Число	Протяженность, км	
1	2	3	4	5	6	7	8	9	10

2.8. Таблица основных расстояний (в целых километрах)

КМ от начала дороги	Протяж-ть участков, находящихся в ведении городов	Наименование населенных пунктов	д. Малая Ерыкла											
1	2	3	4	5	6	7	8	9	10	11	12	13	14	15
0		д. Малая Ерыкла												

3. ЭКОНОМИЧЕСКАЯ ХАРАКТЕРИСТИКА

3.1. Экономическое и административное значение дороги:

Административное значение автомобильной дороги – автомобильная дорога общего пользования местного значения.
Автомобильная дорога "пер. Молодежный" км 0,000 - км 0,050 пролегает по территории Яльчикского района Чувашской Республики.

3.2. Связь дороги с железнодорожным и водным путями и автомобильными дорогами:

Автомобильная дорога "пер. Молодежный" связи с водными путями не имеет, связи с железнодорожными путями не имеет.

3.3. Характеристика движения, его сезонность и перспективы роста:

Пассажиро- и грузоперевозки по автомобильной дороге пер. Молодежный осуществляются автомобильным транспортом. Движение транспорта по автомобильной дороге осуществляется круглогодично. В весенне-осенний период поток автотранспорта по автомобильной дороге увеличивается.

3.4. Интенсивность движения по данным учета:

Километры	Номера учетных пунктов	Среднесуточная интенсивность движения, авт./сут							
		2022 г.							
1	2	3	4	5	6	7	8	9	10
0,050	1	7							

4. ТЕХНИЧЕСКАЯ ХАРАКТЕРИСТИКА

4.1. Топографические условия района проложения автомобильной дороги

Автомобильная дорога "пер. Молодежный" Рельеф км 0,000 - км 0,050 типично равнинный. Грунт земляного полотна на всём протяжении автомобильной дороги суглинок.

4.2. Ширина земляного полотна

На 27 мая	Протяженность (км) при ширине (м)					
	меньше 8	от 8,0 до 9,9	от 10,0 до 11,9	от 12,0 до 14,9	от 15,0 до 27,4	27,5 и более
1	2	3	4	5	6	7
2022 г.	0,050	-	-	-	-	-

4.3. Характеристика проезжей части

4.3.1. Ширина проезжей части

На 27 мая	Протяженность (км) при ширине (м)									
	до 4	от 4,1 до 4,4	от 4,5 до 5,9	от 6,0 до 6,5	от 6,6 до 6,9	от 7,0 до 7,4	от 7,5 до 8,4	от 8,5 до 11.0	от 11,1 до 14,0	от 14,0 и более
1	2	3	4	5	6	7	8	9	10	11
2022 г.	0,050	-	-	-	-	-	-	-	-	-

4.3.2. Протяженность покрытий

Тип покрытий	Протяженность (км) на 27 мая							
	2022 г.							
1. Усовершенствованные	**-**							
Цементобетонные	-							
асфальтобетонные	-							
в том числе: горячие	-							
теплые	-							
холодные	-							
ЩМА	-							
Щебеночные и гравийные, обработанные органическими вяжущими	-							
Мостовые из мозаики и брусчатки	-							
Железобетонные плиты	-							
2. Переходные	**0,050**							
Щебеночные	0,050							
Гравийные	-							
Песчано-гравийная смесь	-							
Покрытия из грунтов и местных каменных материалов, обработанных вяжущими	-							
Мостовые из булыжного и колотого камня	-							
3. Низшие	**-**							
Грунт	-							
Грунтовые, укрепленные или улучшенные различными местными материалами	-							
Грунтовые профилированные	-							
Грунтовые естественные	-							

4.4. Характеристика профиля и трассы

4.4.1. Радиусы кривых и уклоны, не отвечающие требованиям СНиП для данной категории дороги

На 27 мая	Число кривых с радиусом менее допустимого, шт.	Суммарная длина кривых с радиусами менее допустимых, км	Число участков с уклонами, превышающими допустимые, шт.	Длина участков с уклонами превышающими допустимые, км
2022 г.	-	-	1	0,053

4.5. Протяженность участков повышенной трудности содержания

Характер участков	Протяженность (км) на 27 мая							
	2022 г.							
Оползневые	-							
Затопляемые	-							
Вечномерзлотные	-							

4.6. Дорожные инженерные устройства и обстановка дорог

Наименование	Наличие на 27 мая							
	2022 г.							
Автопавильоны капитального типа, шт.	-							
Площадка отдыха, шт.	-							
Площадки для стоянок и остановок автомоб., шт.	-							
Освещение дорог, км	-							
Кол-во светильных установок, шт.	-							
Кол-во светиль-ков, шт.	-							
Линии технол. связи, км	-							
В том числе: кабельные	-							
воздушные	-							
Автобусные оста-ки, шт.	-							
ПСП, шт.	-							
Ограждения, км	-							
Сигнальные столб., шт.	-							
Дорожные знаки, шт.	-							
В том числе: предупреждающие знаки	-							
знаки приоритета	-							
запрещающие знаки	-							
предписывающие знаки	-							
знаки особых предписаний	-							
информационно-указательные знаки	-							
знаки сервиса	-							
знаки дополнительной информации	-							

4.7. Предприятия автотранспортной службы

4.7.1. Автостанции, автовокзалы

Местоположение, км +	Наименование предприятия и населенного пункта	Мощность (количество пассажиров)	Ведомственная принадлежность	Наличие (шт.) на 27 мая							
				2022 г.							
1	2	3	4	5	6	7	8	9	10	11	12
нет	-	-	-	-	-	-	-	-	-	-	-

4.7.2. Перецепные, контрольно-диспетчерские пункты (КДП), ДПС

Местоположение, км +	Наименование предприятия и населенного пункта	Ведомственная принадлежность	Наличие (шт.) на 27 мая							
			2022 г.							
1	2	3	4	5	6	7	8	9	10	11
нет	-	-	-	-	-	-	-	-	-	-

4.7.3. Гостиницы, мотели, кемпинги

Местоположение, км +	Наименование предприятия и населенного пункта	Мощность (количество мест)	Ведомственная принадлежность	Наличие (шт.) на 27 мая							
				2022 г.							
1	2	3	4	5	6	7	8	9	10	11	12
нет	-	-	-	-	-	-	-	-	-	-	-

4.7.4. Станции технического обслуживания

Местоположение, км +	Наименование предприятия и населенного пункта	Мощность (количество постов)	Ведомственная принадлежность	Наличие (шт.) на 27 мая							
				2022 г.							
1	2	3	4	5	6	7	8	9	10	11	12
нет	-	-	-	-	-	-	-	-	-	-	-

4.7.5. Автозаправочные станции

Местоположение, км +	Наименование предприятия и населенного пункта	Мощность (количество колонок)	Ведомственная принадлежность	Наличие (шт) на 27 мая							
				2022 г.							
1	2	3	4	5	6	7	8	9	10	11	12
нет	-	-	-	-	-	-	-	-	-	-	-

4.7.6. Моечные пункты

Местоположение, км +	Наименование предприятия и населенного пункта	Мощность (количество пассажиров)	Ведомственная принадлежность	Наличие (шт.) на 27 мая							
				2022 г.							
1	2	3	4	5	6	7	8	9	10	11	12
нет	-	-	-	-	-	-	-	-	-	-	-

4.7.7. Отдельно стоящие общественные туалеты

Местоположение, км +	Наименование населенного пункта	Мощность (число очков)	Ведомственная принадлежность	Наличие (шт.) на 27 мая							
				2022 г.							
1	2	3	4	5	6	7	8	9	10	11	12
нет	-	-	-	-	-	-	-	-	-	-	-

4.7.8. Пункты питания (рестораны, кафе, буфеты, столовые)

Местоположение, км +	Наименование предприятия и населенного пункта	Мощность (число посадочных мест)	Ведомственная принадлежность	Наличие (шт.) на 27 мая							
				2022 г.							
1	2	3	4	5	6	7	8	9	10	11	12
нет	-	-	-	-	-	-	-	-	-	-	-

4.7.9. Пункты первой медицинской помощи, почта, телеграф, телефон

Местоположение, км +	Наименование предприятия	Наименование населенного пункта	Наличие (шт.) на 27 мая							
			2022 г.							
1	2	3	4	5	6	7	8	9	10	11
нет	-	-	-	-	-	-	-	-	-	-

4.8. Характеристика дороги по снегозаносимости

На 27 мая	Протяженность заносимых участков, км			Наличие и протяженность снегозащитных элементов, км												
	Всего	в том числе		Лесопосадок				Постоянных заборов		Щитов			Плетней и прочих		Всего обеспечено защитой	
		слева	справа	всего		В т.ч. работающих		слева	справа	шт.	линий защиты		слева	справа	слева	справа
				слева	справа	слева	справа				слева	справа				
1	2	3	4	5	6	7	8	9	10	11	12	13	14	15	16	17
2022 г.	нет	нет	нет	-	-	-	-	-	-	-	-	-	-	-	-	-

4.10. Искусственные сооружения.
4.10.1. Сводная ведомость наличия мостов (путепроводов)

Виды сооружений	Материалы сооружений	Длина, м	Наличие (шт./п.м.) на 27 мая									
			2022 г.									
МОСТЫ	Металлические и сталежелезобетонные	Длиной до 25 м	-									
		Длиной от 25 до 100 м	-									
		Длиной более 100 м	-									
		Итого:	**-**									
	Железобетонные	Длиной до 25 м	-									
		Длиной от 25 до 100 м	-									
		Длиной более 100 м	-									
		Итого:	**-**									
	Бетонные и каменные	Длиной до 25 м	-									
		Длиной от 25 до 100 м	-									
		Длиной более 100 м	-									
		Итого:	**-**									
	Разнородные по материалам	Длиной до 25 м	-									
		Длиной от 25 до 100 м	-									
		Длиной более 100 м	-									
		Итого:	**-**									
	Деревянные	Длиной до 25 м	-									
		Длиной от 25 до 100 м	-									
		Длиной более 100 м	-									
		Итого:	**-**									
	Наплавные	Длиной до 25 м	-									
		Длиной от 25 до 100 м	-									
		Длиной более 100 м	-									
		Итого:	**-**									
Путепроводы	Металлические и сталежелезобетонные	Длиной до 25 м	-									
		Длиной от 25 до 100 м	-									
		Длиной более 100 м	-									
		Итого:	**-**									
	Железобетонные	Длиной до 25 м	-									
		Длиной от 25 до 100 м	-									
		Длиной более 100 м	-									
		Итого:	**-**									
ВСЕГО:			**-**									

4.10.2. Сводная ведомость наличия тоннелей, галерей и пешеходных переходов в разных уровнях

Виды сооружений	Наличие (шт./п.м.) на 27 мая							
	2022 г.							
Тоннели	-							
Галереи	-							
Пешеходные переходы, всего	-							
В том числе:								
Наземные	-							
Подземные	-							

4.10.3. Сводная ведомость наличия труб

Виды сооружений	Наличие (шт./п.м.) на 27 мая							
	2022 г.							
Металлические	-							
Металлические гофрированные	-							
Железобетонные	-							
Бетонные	-							
Сборный железобетон	-							
Каменные	-							
Деревянные	-							
Кирпичные	-							
Асбестоцементные	-							
Полимерно-композитные	-							
Пластмассовые	-							
Комбинированные	-							
Итого	-							

4.10.4. Сводная ведомость наличия паромных переправ

Виды сооружений	Наличие (шт./м. рабочего хода) на 27 мая							
	2022 г.							
Самоходные	-							
Буксирные	-							
Канатные	-							
Навесные	-							
Итого:	-							

4.10.5. Сводная ведомость наличия подпорных стенок

Материалы сооружений	Наличие (шт./п.м.) на 27 мая							
	2022 г.							
Железобетонные и бетонные	-							
Каменные	-							
Деревянные	-							
Итого:	-							

4.10.6. Сводная ведомость снегозащитных, декоративных и ветрозащитных лесонасаждений

Виды лесонасаждений	Протяженность на 27 мая							
	2022 г.							
1.Снегозащитные, км								
Всего:	-							
В том числе:								
однорядные	-							
двухрядные	-							
трехрядные	-							
четырехрядные	-							
пятирядные	-							
шестирядные	-							
семирядные	-							
восьмирядные	-							
2. Декоративные, км	-							
3. Ветрозащитные, км	-							

4.10.7. Сводная ведомость тротуаров и пешеходных дорожек

Наименование	Протяженность (км) на 27 мая							
	2022 г.							
Тротуары	-							
Пешеходные дорожки	-							

4.10.8. Сводная ведомость укрепления обочин

Наименование	Протяженность (км) на 27 мая							
	2022 г.							
Укрепленные обочины, всего	-							

4.10.9. Сводная ведомость съездов (въездов)

Тип покрытия съезда (въезда)	Наличие (шт./км) на 27 мая							
	2022 г.							
Асфальтобетонное	-							
Цементобетонное	-							
Мостовая	-							
Щебеночно-гравийно-песчаная смесь, обработанная неорганическим вяжущим	-							
Щебеночно-гравийно-песчаная смесь, обработанная органическим и комплексным вяжущим	-							
Щебеночно-гравийно-песчаная смесь	-							
Грунтовое обработанное органическими и неорганическими вяжущими	-							
Активные и местные материалы	-							
Грунтовое	-							
Итого	-							

5. ДЕНЕЖНЫЕ ЗАТРАТЫ И ОСНОВНЫЕ ОБЪЕМЫ ВЫПОЛНЕННЫХ РАБОТ

5.1. Денежные затраты

Виды денежных затрат, тыс. руб.	2021 г.									
1	2	3	4	5	6	7	8	9	10	11
По эксплуатационной смете, всего:	-									
В том числе на:										
капитальный ремонт	-									
средний ремонт	-									
текущий ремонт	-									
содержание	44,000*									
озеленение	-									
По смете капиталовложений	-									
Всего:	44,000*									

5.2. Объемы выполненных работ (в натуральных измерителях)

Год	Вид работ (реконструкция, капитальный ремонт, средний ремонт)	Дорожная одежда, км		Мосты, путепроводы, шт./п м.		Трубы, шт./п.м.		Снегозащитные насаждения, км (справа, слева)	Служебные, производственные и жилые здания													
										В том числе												
										Служебные		Жилые дома		Мастерские		Гаражи		Склады		Прочие		
		Всего	В т.ч. перевод в усовершенст-вованную	Всего	В т.ч. перестройка на долговечные	Всего	В т.ч. перестройка на долговечные		Всего	Число, шт.	Полезная площадь, м^2	Число, шт.	Число квартир, шт.	Число, шт.	Число станко-мест, шт.	Число, шт.	Число машино-мест, шт.	Число, шт.	Полезная площадь, м^2	Число, шт.	Мощность (полезная площадь, м^2)
1	2	3	4	5	6	7	8	9	10	11	12	13	14	15	16	17	18	19	20	21	22
-	-	-	-	-	-	-	-	-	-	-	-	-	-	-	-	-	-	-	-	-	-

5.3. Выполнение основных работ

Год	Наименование работ	Измеритель	Количество работ	Стоимость работ, тыс. руб.	Место выполненных работ от км +…….. до км +……...
1	2	3	4	5	6
-	-	-	-	-	-

* указана общая сумма денежных затрат на содержание автомобильных дорог по д. Малая Ерыкла Сабанчинского сельского поселения Чувашской республики.

Линейный график

Автодорога: пер. Молодежный (0,000 - 0,050 км) (км: 0-1)

Границы районов		1	Яльчикский 50
Границы зон обслуживания и наименование дорожных организаций		2	
Уклоны более допустимых		3	73 / 52
Радиусы кривых в плане, м		4	
Километры		5	0 … 1
Ситуация	Слева	6	50 53
	Справа	7	пуст. пуст. 53 пуст.
Тип покрытия, ширина проезжей части и земляного полотна, основные виды работ	2022 г.	8	-3,00 щеб- 50
	20 г	9	
	20 г	10	
	20 г	11	
	20 г	12	
Конструкция дорожной одежды и толщина конструктивных слоев	2022 г.	13	1.щеб-15см 50
	20 г	14	
	20 г	15	
	20 г	16	
	20 г	17	
Искусственные сооружения	На год паспортизации	18	
	В последующие годы	19	
Грунт земляного полотна		20	Суглинок 50
Снегозаносимые участки, снегозащитные насаждения, постоянные заборы, объем снегопереноса	Слева	21	
	Справа	22	
Затопляемые, оползневые и вечномерзлотные участки		23	
Состояние покрытия проезжей части	2022 г.	24	Неудовлетворительное 50
	20 г	25	
	20 г	26	
	20 г	27	
	20 г	28	

Форма Э–4

Администрация Сабанчинского сельского поселения Яльчикского района Чувашской Республики
(наименование министерства)

(наименование дорожного управления)

Ведомость
наличия и технического состояния мостов (путепроводов)
на автомобильной дороге пер. Молодежный
местного значения на участке км: 0,000 ÷ 0,050 по состоянию на момент обследования мостов

Местоположение сооружения, км +	Наименование сооружения	Наименование перекрываемого препятствия (река, ручей, лог, ж/д, а/д и пр.)	Длина сооружения, м	Длина подходов, м	Год		Техническая характеристика сооружения				Техническое состояние (хор., уд., неуд.)
					Постройки (реконструкции)	Последнего кап. ремонта	Материал пролетных строений	Тип пролетных строений	Габарит	Нормативная нагрузка	
1	2	3	4	5	6	7	8	9	10	11	12
нет	-	-	-	-	-	-	-	-	-	-	-

Форма Э–5

Администрация Сабанчинского сельского поселения Яльчикского района Чувашской Республики
(наименование министерства)

(наименование дорожного управления)

Ведомость
наличия и технического состояния тоннелей
на автомобильной дороге пер. Молодежный
местного значения на участке км: 0,000 ÷ 0,050 по состоянию на " 27 " мая 2022 г.

Местоположение начала тоннеля, км+	Ближайший населенный пункт	Год		Техническая характеристика тоннеля											Техническое состояние (хор., уд., неуд.)						
		Постройки	Последнего капремонта	Полная длина, м	Форма поперечного сечения	Габарит (ширина, высота, диаметр), м	Ширина тротуара, м	Размеры портала, м	Материал			Наличие водоотвода (есть, нет)	Тип		Тела тоннеля	Обделки тоннеля	Порталов	Водоотвода	Вентиляции	Освещения	Электросилового оборудования
									Тела тоннеля	Обделки тоннеля	Портала		Вентиляции	Освещения							
1	2	3	4	5	6	7	8	9	10	11	12	13	14	15	16	17	18	19	20	21	22
нет	-	-	-	-	-	-	-	-	-	-	-	-	-	-	-	-	-	-	-	-	-

Форма Э–6

Администрация Сабанчинского сельского поселения Яльчикского района Чувашской Республики
(наименование министерства)

(наименование дорожного управления)

Ведомость
наличия и технического состояния труб
на автомобильной дороге пер. Молодежный
местного значения на участке км: 0,000 ÷ 0,050 по состоянию на " 27 " мая 2022 г.

№ трубы	Местоположение, км +	Вид перекрываемого препятствия (лог, ручей и пр.)	Конструкция (типовой проект, материал)	Год		Отверстие, м		Длина по лотку, м	Техническое состояние (хор., уд., неуд.)
				Постройки	Последнего кап. ремонта	Диаметр (ширина)	Высота		
1	2	3	4	5	6	7	8	9	10
нет	-	-	-	-	-	-	-	-	-

Форма Э–7

Администрация Сабанчинского сельского поселения Яльчикского района Чувашской Республики
(наименование министерства)

(наименование дорожного управления)

Ведомость
наличия и технического состояния паромных переправ
на автомобильной дороге пер. Молодежный
местного значения на участке км: 0,000 ÷ 0,050 по состоянию на " 27 " мая 2022 г.

Местоположение, км +	Наименование ближайшего населенного пункта (по учитываемой дороге)	Наименование водного препятствия	Ширина водного препятствия в межень, м	Рабочий ход парома, м	Число паромов на переправе, шт	Способ передвижения парома (самоходный, буксирный, канатный, навесной)	Тип плавсредств парома и материал, № проекта	Длина парома, м	Ширина парома,м	Водоизмещение (грузоподъемность), т	Пропускная способность авт/сут	Год			Техническое состояние (хор., уд., неуд.)	Вид причала и материала	
												Постройки паромной переправы (плавсредств и причалов)	Последнего кап. ремонта паромной переправы	Выпуска плавсредств		Пирс (одиночный, двойной, двойной раструбный)	Береговой (продольный)
1	2	3	4	5	6	7	8	9	10	11	12	13	14	15	16	17	18
нет	-	-	-	-	-	-	-	-	-	-	-	-	-	-	-	-	-

Форма Э–8

Администрация Сабанчинского сельского поселения Яльчикского района Чувашской Республики
(наименование министерства)

(наименование дорожного управления)

Ведомость
наличия и технического состояния подпорных стенок
на автомобильной дороге пер. Молодежный
местного значения на участке км: 0,000 ÷ 0,050 по состоянию на " 27 " мая 2022 г.

Местоположение, км +		Расположение (сверху или снизу, справа или слева	Длина, м	Максимальная высота, м	Материал, род кладки (насухо, на растворе)	Кубатура, $м^3$	Год		Техническое состояние (хор., уд., неуд.)
Начало	Конец						Постройки	Последнего кап. ремонта	
1	2	3	4	5	6	7	8	9	10
нет	нет	-	-	-	-	-	-	-	-

Форма Э–9

Администрация Сабанчинского сельского поселения Яльчикского района Чувашской Республики
(наименование министерства)

(наименование дорожного управления)

Ведомость
наличия и технического состояния зданий дорожной службы
на автомобильной дороге пер. Молодежный
местного значения на участке км: 0,000 ÷ 0,050 по состоянию на " 27 " мая 2022 г.

Местоположение, км+	Наименование ближайшего населенного пункта	Назначение зданий			Материал	Число этажей	Полезная площадь, $м^2$	В т. ч. жилая площадь, $м^2$	Объем, $м^3$	Год		Техническое состояние (хор., уд., неуд.)
		Служебные	Производственные	Жилые						Постройки	Последнего кап. ремонта	
1	2	3	4	5	6	7	8	9	10	11	12	13
нет	-	-	-	-	-	-	-	-	-	-	-	-

Форма Э–10

Администрация Сабанчинского сельского поселения Яльчикского района Чувашской Республики
(наименование министерства)

(наименование дорожного управления)

Ведомость
наличия и технического состояния автобусных остановок
на автомобильной дороге пер. Молодежный
местного значения на участке км: 0,000 ÷ 0,050 по состоянию на " 27 " мая 2022 г.

Местоположение, км +		Название остановки	Наличие элементов				Год		Техническое состояние автопавильонов (хор., уд., неуд.)
Справа	Слева		Остановочн. площадка с твердым покрытием	Переходно-скоростные полосы (есть, нет)	Посадочная площадка (есть, нет)	Павильон (есть, нет)	Постройки	Последнего кап. ремонта	
1	2	3	4	5	6	7	8	9	10
нет	нет	-	-	-	-	-	-	-	-

Форма Э–11

Администрация Сабанчинского сельского поселения Яльчикского района Чувашской Республики
(наименование министерства)

(наименование дорожного управления)

Ведомость
наличия и технического состояния переходно-скоростных полос
на автомобильной дороге пер. Молодежный
местного значения на участке км: 0,000 ÷ 0,050 по состоянию на " 27 " мая 2022 г.

Местоположение, км +		Тип покрытия	Площадь покрытия, м^2			Год		Техническое состояние (хор., уд., неуд.)
Справа	Слева		Всего	В том числе		Постройки	Последнего кап. ремонта	
				Полоса торможения	Полоса разгона			
1	2	3	4	5	6	7	8	9
нет	нет	-	-	-	-	-	-	-

Форма Э–12

Администрация Сабанчинского сельского поселения Яльчикского района Чувашской Республики
(наименование министерства)

(наименование дорожного управления)

Ведомость
наличия и технического состояния дорожных знаков
на автомобильной дороге пер. Молодежный
местного значения на участке км: 0,000 ÷ 0,050 по состоянию на " 27 " мая 2022 г.

Наименование дорожного знака	Прямое направление				Обратное направление				Техническое состояние (хор., уд., неуд.)
	Номер знака по ГОСТу	Справа, км +	Слева, км+	По центру, км+	Номер знака по ГОСТу	Справа, км+	Слева, км+	По центру, км+	
1	2	3	4	5	6	7	8	9	10
нет	-	-	-	-	-	-	-	-	-

Форма Э–13

Администрация Сабанчинского сельского поселения Яльчикского района Чувашской Республики
(наименование министерства)

(наименование дорожного управления)

Ведомость
наличия и технического состояния ограждения
на автомобильной дороге пер. Молодежный
местного значения на участке км: 0,000 ÷ 0,050 по состоянию на " 27 " мая 2022 г.

Местоположение, км +		Протяженность, км					Тип	Материал (металл, ж/б, дерево и др.)	Год постройки	Техническое состояние (хор., уд., неуд.)
Начало	Конец	Справа	Слева	Справа от разделительной полосы	Слева от разделительной полосы	На разделительной полосе				
1	2	3	4	5	6	7	8	9	10	11
нет	нет	-	-	-	-	-	-	-	-	-

Форма Э–14

Администрация Сабанчинского сельского поселения Яльчикского района Чувашской Республики
(наименование министерства)

(наименование дорожного управления)

Ведомость
наличия и технического состояния направляющих устройств
на автомобильной дороге пер. Молодежный
местного значения на участке км: 0,000 ÷ 0,050 по состоянию на " 27 " мая 2022 г.

Наименование	Местоположение, км +		Количество, шт		Материал (ж/б, бетон, дерево и др.)	Год установки	Техническое состояние (хор., уд., неуд.)
	Начало	Конец	Справа	Слева			
1	2	3	4	5	6	7	8
нет	-	-	-	-	-	-	-

Форма Э–15

Администрация Сабанчинского сельского поселения Яльчикского района Чувашской Республики
(наименование министерства)

(наименование дорожного управления)

Ведомость
наличия и технического состояния озеленения
на автомобильной дороге пер. Молодежный
местного значения на участке км: 0,000 ÷ 0,050 по состоянию на " 27 " мая 2022 г.

Местоположение, км+		Протяженность, км												Год посадки	Состояние посадок (хор., уд., неуд.)
		Всего		В том числе								Декоративные, км			
Начало	Конец	Справа	Слева	1-но рядные	2-х рядные	3-х рядные	4-х рядные	5-ти рядные	6-ти рядные	7-ми рядные	8-ми рядные	Справа	Слева		
1	2	3	4	5	6	7	8	9	10	11	12	13	14	15	16
нет	нет	-	-	-	-	-	-	-	-	-	-	-	-	-	-

Форма Э–16

Администрация Сабанчинского сельского поселения Яльчикского района Чувашской Республики
(наименование министерства)

(наименование дорожного управления)

Ведомость
наличия и технического состояния тротуаров и пешеходных дорожек
на автомобильной дороге пер. Молодежный
местного значения на участке км: 0,000 ÷ 0,050 по состоянию на " 27 " мая 2022 г.

Наименование	Местоположение, км +		Протяженность, км		Год		Техническое состояние (хор., уд., неуд.)
	Начало	Конец	Справа	Слева	Постройки	Последнего ремонта	
1	2	3	4	5	6	7	8
нет	-	-	-	-	-	-	-

Форма Э–17

Администрация Сабанчинского сельского поселения Яльчикского района Чувашской Республики
(наименование министерства)

(наименование дорожного управления)

Ведомость
наличия и технического состояния укрепления обочин
на автомобильной дороге пер. Молодежный
местного значения на участке км: 0,000 ÷ 0,050 по состоянию на " 27 " мая 2022 г.

Местоположение, км +		Протяженность, км		Ширина, м		Материал	Год		Техническое состояние
Начало	Конец	Справа	Слева	Справа	Слева		Постройки	Ремонта	
1	2	3	4	5	6	7	8	9	10
нет	нет	-	-	-	-	-	-	-	-

Форма Э–18

Администрация Сабанчинского сельского поселения Яльчикского района Чувашской Республики
(наименование министерства)

(наименование дорожного управления)

Ведомость
наличия и технического состояния съездов (въездов)
на автомобильной дороге пер. Молодежный
местного значения на участке км: 0,000 ÷ 0,050 по состоянию на " 27 " мая 2022 г.

Местоположение, км +		Тип покрытия	Направление	Длина, м	Радиусы закругления		Площадь покрытия, $м^2$	Обустройство					Год		Техническое состояние (хор., уд., неуд.)
Справа	Слева				левый	правый		Переходно-скоростные полосы	Труба (есть, нет)	Сигнальные столбики (есть, нет)	Островок безопасности (есть, нет)	Знак 2.4. (есть, нет)	Постройки	Последнего кап. ремонта	
1	2	3	4	5	6	7	8	9	10	11	12	13	14	15	16
нет	нет	-	-	-	-	-	-	-	-	-	-	-	-	-	-

Форма Э–19

Администрация Сабанчинского сельского поселения Яльчикского района Чувашской Республики
(наименование министерства)

(наименование дорожного управления)

Ведомость
наличия коммуникаций, находящихся в пределах полосы отвода
на автомобильной дороге пер. Молодежный
местного значения на участке км: 0,000 ÷ 0,050 по состоянию на " 27 " мая 2022 г.

Местоположение, км +		Место пересечения, км +	Наименование коммуникации	Ведомственная принадлежность	Расстояние от бровки земляного полотна до коммуникаций, м	
Начало	Конец				Справа	Слева
1	2	3	4	5	6	7
0,000	0,050	-	ЛЭП	-	-	5,00

Форма Э–20

Администрация Сабанчинского сельского поселения Яльчикского района Чувашской Республики
(наименование министерства)

(наименование дорожного управления)

Ведомость
размеров полосы отвода
на автомобильной дороге пер. Молодежный
местного значения на участке км: 0,000 ÷ 0,050 по состоянию на " 27 " мая 2022 г.

Участок дороги		Протяженность, км	Размер полосы отвода, м		Наименование, номер и дата документа отвода земель	Сведения о натурном закреплении границ полосы отвода
От км +	До км +		Справа от оси дороги	Слева от оси дороги		
1	2	3	4	5	6	7
нет	нет	-	-	-	-	-

Форма Э–21

Администрация Сабанчинского сельского поселения Яльчикского района Чувашской Республики
(наименование министерства)

(наименование дорожного управления)

Сводная ведомость
наличия автомобильных дорог (подъездов) по а/д пер. Молодежный (км: 0,000 ÷ 0,050)
местного значения и сооружений на них по состоянию на " 27 " мая 2022 г.

Наименование дороги	Протяженность км			В том числе по типам покрытий (за вычетом дорог, находящихся в ведении городов)													
				усовершенствованные						переходные				низшие		грунтовые	
				асфальтобетонные													
	Всего	Из них находящихся в ведении городов	цементобетонные	горячие	теплые	холодные	ЩМА	щебеночные и гравийные, обработанные вяжущими материалами	мостовые из мозаики и брусчатки	щебеночные	гравийные	покрытия из грунтов и местных материалов обработанных вяжущими материалами	мостовые из булыжного и колотого камня	грунтовые, укрепленные или улучшенные различными материалами	прочие типы покрытия	профилированные	естественные
1	2	3	4	5	6	7	8	9	10	11	12	13	14	15	16	17	18
пер. Молодежный	0,050	-	-	-	-	-	-	-	-	0,050	-	-	-	-	-	-	-

Мосты (путепроводы), шт/п.м							Тоннели		Трубы, шт/м													Паромные переправы	
	в том числе									в том числе													
Всего	металлические и сталежелезо-бетоные	железо-бетонные	разнородные по материалам	каменные и бетонные	деревянные	наплавные	шт	м	Всего	металлические	металлические гофрированные	железо-бетонные	бетонные	сборный железобетон	каменные	деревянные	кирпичные	асбесто-цементные	полимерно-композитные	пластмассовые	комбини-рованные	всего	в т.ч. с мех. тягой
19	20	21	22	23	24	25	26	27	28	29	30	31	32	33	34	35	36	37	38	39	40	41	42
-	-	-	-	-	-	-	-	-	-	-	-	-	-	-	-	-	-	-	-	-	-	-	-

ул. Овражная

от ул. Садовая (1-й участок) – до конца жилой застройки

(км 0+000 – км 0+170)

2. ОБЩИЕ ДАННЫЕ ОБ АВТОМОБИЛЬНОЙ ДОРОГЕ

2.1. Наименование автомобильной дороги ул. Овражная

2.2. Участок дороги от км 0+000 **до км** 0+ 170

2.3. Протяженность дороги (участка) 0,170

Начало дороги (участка) км+	Конец дороги (участка) км+	Общая протяженность, км			В том числе участков		
		дороги (участка)	подъездов (обходов)	дороги вместе с подъездами (обходами)	обслуживаемых дорожной организацией	находящихся в ведении городов	совмещен-ных
1	2	3	4	5	6	7	8
0,000	0,170	0,170	-	0,170	-	-	-

2.4. Наименование подъездов (обходов) и их протяженность

Наименование подъезда (обхода)	Место примыкания подъездов (начало обхода), км+	Протяженность, км
1	2	3
-	-	-

2.5. Категория дороги (участка), подъездов

Наименование дороги (участка) или подъезда	Начало, км+	Конец, км+	Категория дороги (участка) или подъезда
1	2	3	4
ул. Овражная	0,000	0,170	V

2.6. Краткая историческая справка

Автомобильная дорога "ул. Овражная" км 0,000 - км 0,170 относится к V категории. Дорожная одежда на км 0,000 - км 0,170 переходный нежесткий. Тип покрытия на км 0,000 - км 0,170 щебень. Все искусственные сооружения капитального типа.

2.7. Первичные дорожные организации, обслуживающие автомобильную дорогу

Год	Наименование первичной организации	Местоположение первичной дорожной организации	Наименование населенного пункта, в котором расположена дорожная организация	Обслуживаемый участок			Подъезды		Итого протяженность обслуживаемого участка дороги и подъездов, км
				Начало, км+	Конец, км+	Протяженность, км	Число	Протяженность, км	
1	2	3	4	5	6	7	8	9	10

2.8. Таблица основных расстояний (в целых километрах)

КМ от начала дороги	Протяж-ть участков, находящихся в ведении городов	Наименование населенных пунктов	д. Малая Ерыкла											
1	2	3	4	5	6	7	8	9	10	11	12	13	14	15
0		д. Малая Ерыкла												

3. ЭКОНОМИЧЕСКАЯ ХАРАКТЕРИСТИКА

3.1. Экономическое и административное значение дороги:

Административное значение автомобильной дороги – автомобильная дорога общего пользования местного значения.
Автомобильная дорога "ул. Овражная" км 0,000 - км 0,170 пролегает по территории Яльчикского района Чувашской Республики.

3.2. Связь дороги с железнодорожным и водным путями и автомобильными дорогами:

Автомобильная дорога "ул. Овражная" связи с водными путями не имеет, связи с железнодорожными путями не имеет.

3.3. Характеристика движения, его сезонность и перспективы роста:

Пассажиро- и грузоперевозки по автомобильной дороге ул. Овражная осуществляются автомобильным транспортом. Движение транспорта по автомобильной дороге осуществляется круглогодично. В весенне-осенний период поток автотранспорта по автомобильной дороге увеличивается.

3.4. Интенсивность движения по данным учета:

Километры	Номера учетных пунктов	Среднесуточная интенсивность движения, авт./сут							
		2022 г.							
1	2	3	4	5	6	7	8	9	10
0,170	1	16							

4. ТЕХНИЧЕСКАЯ ХАРАКТЕРИСТИКА

4.1. Топографические условия района проложения автомобильной дороги

Автомобильная дорога "ул. Овражная" Рельеф км 0,000 - км 0,170 типично равнинный. Грунт земляного полотна на всём протяжении автомобильной дороги суглинок.

4.2. Ширина земляного полотна

На 27 мая	Протяженность (км) при ширине (м)					
	меньше 8	от 8,0 до 9,9	от 10,0 до 11,9	от 12,0 до 14,9	от 15,0 до 27,4	27,5 и более
1	2	3	4	5	6	7
2022 г.	0,170	-	-	-	-	-

4.3. Характеристика проезжей части

4.3.1. Ширина проезжей части

На 27 мая	Протяженность (км) при ширине (м)									
	до 4	от 4,1 до 4,4	от 4,5 до 5,9	от 6,0 до 6,5	от 6,6 до 6,9	от 7,0 до 7,4	от 7,5 до 8,4	от 8,5 до 11.0	от 11,1 до 14,0	от 14,0 и более
1	2	3	4	5	6	7	8	9	10	11
2022 г.	0,170	-	-	-	-	-	-	-	-	-

4.3.2. Протяженность покрытий

Тип покрытий	Протяженность (км) на 27 мая							
	2022 г.							
1. Усовершенствованные	**-**							
Цементобетонные	-							
асфальтобетонные	-							
в том числе: горячие	-							
теплые	-							
холодные	-							
ЩМА	-							
Щебеночные и гравийные, обработанные органическими вяжущими	-							
Мостовые из мозаики и брусчатки	-							
Железобетонные плиты	-							
2. Переходные	**0,170**							
Щебеночные	0,170							
Гравийные	-							
Песчано-гравийная смесь	-							
Покрытия из грунтов и местных каменных материалов, обработанных вяжущими	-							
Мостовые из булыжного и колотого камня	-							
3. Низшие	**-**							
Грунт	-							
Грунтовые, укрепленные или улучшенные различными местными материалами	-							
Грунтовые профилированные	-							
Грунтовые естественные	-							

4.4. Характеристика профиля и трассы

4.4.1. Радиусы кривых и уклоны, не отвечающие требованиям СНиП для данной категории дороги

На 27 мая	Число кривых с радиусом менее допустимого, шт.	Суммарная длина кривых с радиусами менее допустимых, км	Число участков с уклонами, превышающими допустимые, шт.	Длина участков с уклонами превышающими допустимые, км
2022 г.	-	-	2	0,103

4.5. Протяженность участков повышенной трудности содержания

Характер участков	Протяженность (км) на 27 мая							
	2022 г.							
Оползневые	-							
Затопляемые	-							
Вечномерзлотные	-							

4.6. Дорожные инженерные устройства и обстановка дорог

Наименование	Наличие на 27 мая							
	2022 г.							
Автопавильоны капитального типа, шт.	-							
Площадка отдыха, шт.	-							
Площадки для стоянок и остановок автомоб., шт.	-							
Освещение дорог, км	-							
Кол-во светильных установок, шт.	-							
Кол-во светиль-ков, шт.	-							
Линии технол. связи, км	-							
В том числе: кабельные	-							
воздушные	-							
Автобусные оста-ки, шт.	-							
ПСП, шт.	-							
Ограждения, км	-							
Сигнальные столб., шт.	-							
Дорожные знаки, шт.	1							
В том числе: предупреждающие знаки	-							
знаки приоритета	1							
запрещающие знаки	-							
предписывающие знаки	-							
знаки особых предписаний	-							
информационно-указательные знаки	-							
знаки сервиса	-							
знаки дополнительной информации	-							

4.7. Предприятия автотранспортной службы

4.7.1. Автостанции, автовокзалы

Местоположение, км +	Наименование предприятия и населенного пункта	Мощность (количество пассажиров)	Ведомственная принадлежность	Наличие (шт.) на 27 мая							
				2022 г.							
1	2	3	4	5	6	7	8	9	10	11	12
нет	-	-	-	-	-	-	-	-	-	-	-

4.7.2. Перецепные, контрольно-диспетчерские пункты (КДП), ДПС

Местоположение, км +	Наименование предприятия и населенного пункта	Ведомственная принадлежность	Наличие (шт.) на 27 мая							
			2022 г.							
1	2	3	4	5	6	7	8	9	10	11
нет	-	-	-	-	-	-	-	-	-	-

4.7.3. Гостиницы, мотели, кемпинги

Местоположение, км +	Наименование предприятия и населенного пункта	Мощность (количество мест)	Ведомственная принадлежность	Наличие (шт.) на 27 мая							
				2022 г.							
1	2	3	4	5	6	7	8	9	10	11	12
нет	-	-	-	-	-	-	-	-	-	-	-

4.7.4. Станции технического обслуживания

Местоположение, км +	Наименование предприятия и населенного пункта	Мощность (количество постов)	Ведомственная принадлежность	Наличие (шт.) на 27 мая							
				2022 г.							
1	2	3	4	5	6	7	8	9	10	11	12
нет	-	-	-	-	-	-	-	-	-	-	-

4.7.5. Автозаправочные станции

Местоположение, км +	Наименование предприятия и населенного пункта	Мощность (количество колонок)	Ведомственная принадлежность	Наличие (шт) на 27 мая							
				2022 г.							
1	2	3	4	5	6	7	8	9	10	11	12
нет	-	-	-	-	-	-	-	-	-	-	-

4.7.6. Моечные пункты

Местоположение, км +	Наименование предприятия и населенного пункта	Мощность (количество пассажиров)	Ведомственная принадлежность	Наличие (шт.) на 27 мая							
				2022 г.							
1	2	3	4	5	6	7	8	9	10	11	12
нет	-	-	-	-	-	-	-	-	-	-	-

4.7.7. Отдельно стоящие общественные туалеты

Местоположение, км +	Наименование населенного пункта	Мощность (число очков)	Ведомственная принадлежность	Наличие (шт.) на 27 мая							
				2022 г.							
1	2	3	4	5	6	7	8	9	10	11	12
нет	-	-	-	-	-	-	-	-	-	-	-

4.7.8. Пункты питания (рестораны, кафе, буфеты, столовые)

Местоположение, км +	Наименование предприятия и населенного пункта	Мощность (число посадочных мест)	Ведомственная принадлежность	Наличие (шт.) на 27 мая							
				2022 г.							
1	2	3	4	5	6	7	8	9	10	11	12
нет	-	-	-	-	-	-	-	-	-	-	-

4.7.9. Пункты первой медицинской помощи, почта, телеграф, телефон

Местоположение, км +	Наименование предприятия	Наименование населенного пункта	Наличие (шт.) на 27 мая							
			2022 г.							
1	2	3	4	5	6	7	8	9	10	11
нет	-	-	-	-	-	-	-	-	-	-

4.8. Характеристика дороги по снегозаносимости

На 27 мая	Протяженность заносимых участков, км			Наличие и протяженность снегозащитных элементов, км												
	Всего	в том числе		Лесопосадок				Постоянных заборов		Щитов			Плетней и прочих		Всего обеспечено защитой	
		слева	справа	всего		В т.ч. работающих		слева	справа	шт.	линий защиты		слева	справа	слева	справа
				слева	справа	слева	справа				слева	справа				
1	2	3	4	5	6	7	8	9	10	11	12	13	14	15	16	17
2022 г.	нет	нет	нет	-	-	-	-	-	-	-	-	-	-	-	-	-

4.10. Искусственные сооружения.
4.10.1. Сводная ведомость наличия мостов (путепроводов)

Виды сооружений	Материалы сооружений	Длина, м	Наличие (шт./п.м.) на 27 мая									
			2022 г.									
МОСТЫ	Металлические и сталежелезобетонные	Длиной до 25 м	-									
		Длиной от 25 до 100 м	-									
		Длиной более 100 м	-									
		Итого:	**-**									
	Железобетонные	Длиной до 25 м	-									
		Длиной от 25 до 100 м	-									
		Длиной более 100 м	-									
		Итого:	**-**									
	Бетонные и каменные	Длиной до 25 м	-									
		Длиной от 25 до 100 м	-									
		Длиной более 100 м	-									
		Итого:	**-**									
	Разнородные по материалам	Длиной до 25 м	-									
		Длиной от 25 до 100 м	-									
		Длиной более 100 м	-									
		Итого:	**-**									
	Деревянные	Длиной до 25 м	-									
		Длиной от 25 до 100 м	-									
		Длиной более 100 м	-									
		Итого:	**-**									
	Наплавные	Длиной до 25 м	-									
		Длиной от 25 до 100 м	-									
		Длиной более 100 м	-									
		Итого:	**-**									
Путепроводы	Металлические и сталежелезобетонные	Длиной до 25 м	-									
		Длиной от 25 до 100 м	-									
		Длиной более 100 м	-									
		Итого:	**-**									
	Железобетонные	Длиной до 25 м	-									
		Длиной от 25 до 100 м	-									
		Длиной более 100 м	-									
		Итого:	**-**									
ВСЕГО:			**-**									

4.10.2. Сводная ведомость наличия тоннелей, галерей и пешеходных переходов в разных уровнях

Виды сооружений	Наличие (шт./п.м.) на 27 мая							
	2022 г.							
Тоннели	-							
Галереи	-							
Пешеходные переходы, всего	-							
В том числе:								
Наземные	-							
Подземные	-							

4.10.3. Сводная ведомость наличия труб

Виды сооружений	Наличие (шт./п.м.) на 27 мая							
	2022 г.							
Металлические	-							
Металлические гофрированные	-							
Железобетонные	-							
Бетонные	-							
Сборный железобетон	-							
Каменные	-							
Деревянные	-							
Кирпичные	-							
Асбестоцементные	-							
Полимерно-композитные	-							
Пластмассовые	-							
Комбинированные	-							
Итого	-							

4.10.4. Сводная ведомость наличия паромных переправ

Виды сооружений	Наличие (шт./м. рабочего хода) на 27 мая							
	2022 г.							
Самоходные	-							
Буксирные	-							
Канатные	-							
Навесные	-							
Итого:	-							

4.10.5. Сводная ведомость наличия подпорных стенок

Материалы сооружений	Наличие (шт./п.м.) на 27 мая							
	2022 г.							
Железобетонные и бетонные	-							
Каменные	-							
Деревянные	-							
Итого:	-							

4.10.6. Сводная ведомость снегозащитных, декоративных и ветрозащитных лесонасаждений

Виды лесонасаждений	Протяженность на 27 мая							
	2022 г.							
1.Снегозащитные, км								
Всего:	-							
В том числе:								
однорядные	-							
двухрядные	-							
трехрядные	-							
четырехрядные	-							
пятирядные	-							
шестирядные	-							
семирядные	-							
восьмирядные	-							
2. Декоративные, км	-							
3. Ветрозащитные, км	-							

4.10.7. Сводная ведомость тротуаров и пешеходных дорожек

Наименование	Протяженность (км) на 27 мая							
	2022 г.							
Тротуары	-							
Пешеходные дорожки	-							

4.10.8. Сводная ведомость укрепления обочин

Наименование	Протяженность (км) на 27 мая							
	2022 г.							
Укрепленные обочины, всего	-							

4.10.9. Сводная ведомость съездов (въездов)

Тип покрытия съезда (въезда)	Наличие (шт./км) на 27 мая							
	2022 г.							
Асфальтобетонное	-							
Цементобетонное	-							
Мостовая	-							
Щебеночно-гравийно-песчаная смесь, обработанная неорганическим вяжущим	-							
Щебеночно-гравийно-песчаная смесь, обработанная органическим и комплексным вяжущим	-							
Щебеночно-гравийно-песчаная смесь	-							
Грунтовое обработанное органическими и неорганическими вяжущими	-							
Активные и местные материалы	-							
Грунтовое	-							
Итого	-							

5. ДЕНЕЖНЫЕ ЗАТРАТЫ И ОСНОВНЫЕ ОБЪЕМЫ ВЫПОЛНЕННЫХ РАБОТ

5.1. Денежные затраты

Виды денежных затрат, тыс. руб.	2021 г.									
1	2	3	4	5	6	7	8	9	10	11
По эксплуатационной смете, всего:	-									
В том числе на:										
капитальный ремонт	-									
средний ремонт	-									
текущий ремонт	-									
содержание	44,000*									
озеленение	-									
По смете капиталовложений	-									
Всего:	44,000*									

5.2. Объемы выполненных работ (в натуральных измерителях)

Год	Вид работ (реконструкция, капитальный ремонт, средний ремонт)	Дорожная одежда, км		Мосты, путепроводы, шт./п м.		Трубы, шт./п.м.		Снегозащитные насаждения, км (справа, слева)	Служебные, производственные и жилые здания													
										В том числе												
										Служебные		Жилые дома		Мастерские		Гаражи		Склады		Прочие		
		Всего	В т.ч. перевод в усовершенст-вованную	Всего	В т.ч. перестройка на долговечные	Всего	В т.ч. перестройка на долговечные		Всего	Число, шт.	Полезная площадь, м^2	Число, шт.	Число квартир, шт.	Число, шт.	Число станко-мест, шт.	Число, шт.	Число машино-мест, шт.	Число, шт.	Полезная площадь, м^2	Число, шт.	Мощность (полезная площадь, м^2)
1	2	3	4	5	6	7	8	9	10	11	12	13	14	15	16	17	18	19	20	21	22
-	-	-	-	-	-	-	-	-	-	-	-	-	-	-	-	-	-	-	-	-	-

5.3. Выполнение основных работ

Год	Наименование работ	Измеритель	Количество работ	Стоимость работ, тыс. руб.	Место выполненных работ от км +…….. до км +……...
1	2	3	4	5	6
-	-	-	-	-	-

* указана общая сумма денежных затрат на содержание автомобильных дорог по д. Малая Ерыкла Сабанчинского сельского поселения Чувашской республики.

Линейный график

Автодорога: ул. Овражная (0,000 - 0,170 км)

(км: 0-1)

Границы районов		1	Ялчикский (170)
Границы зон обслуживания и наименование дорожных организаций		2	
Уклоны более допустимых		3	98 / 35; 96 / 68
Радиусы кривых в плане, м		4	
Километры		5	0 … 1
Ситуация	Слева	6	пуст. (0–70); 70 (70–90); 90 (90–150); 150 (150–170)
	Справа	7	пуст. (0–130); 130 (130–150); 150 (150–170)
Тип покрытия, ширина проезжей части и земляного полотна, основные виды работ	2022 г.	8	-3,00 щеб- (0–170)
	20 г	9	
	20 г	10	
	20 г	11	
	20 г	12	
Конструкция дорожной одежды и толщина конструктивных слоев	2022 г.	13	1.щеб-15см (0–170)
	20 г	14	
	20 г	15	
	20 г	16	
	20 г	17	
Искусственные сооружения	На год паспортизации	18	
	В последующие годы	19	
Грунт земляного полотна		20	Суглинок (0–170)
Снегозаносимые участки, снегозащитные насаждения, постоянные заборы, объем снегопереноса	Слева	21	
	Справа	22	
Затопляемые, оползневые и вечномерзлотные участки		23	
Состояние покрытия проезжей части	2022 г.	24	Неудовлетворительное (0–170)
	20 г	25	
	20 г	26	
	20 г	27	
	20 г	28	

Форма Э–4

Администрация Сабанчинского сельского поселения Яльчикского района Чувашской Республики
(наименование министерства)

(наименование дорожного управления)

Ведомость
наличия и технического состояния мостов (путепроводов)
на автомобильной дороге ул. Овражная
местного значения на участке км: 0,000 ÷ 0,170 по состоянию на момент обследования мостов

Местоположение сооружения, км +	Наименование сооружения	Наименование перекрываемого препятствия (река, ручей, лог, ж/д, а/д и пр.)	Длина сооружения, м	Длина подходов, м	Год		Техническая характеристика сооружения				Техническое состояние (хор., уд., неуд.)
					Постройки (реконструкции)	Последнего кап. ремонта	Материал пролетных строений	Тип пролетных строений	Габарит	Нормативная нагрузка	
1	2	3	4	5	6	7	8	9	10	11	12
нет	-	-	-	-	-	-	-	-	-	-	-

Форма Э–5

Администрация Сабанчинского сельского поселения Яльчикского района Чувашской Республики
(наименование министерства)

(наименование дорожного управления)

Ведомость
наличия и технического состояния тоннелей
на автомобильной дороге ул. Овражная
местного значения на участке км: 0,000 ÷ 0,170 по состоянию на " 27 " мая 2022 г.

Местоположение начала тоннеля, км+	Ближайший населенный пункт	Год		Техническая характеристика тоннеля											Техническое состояние (хор., уд., неуд.)						
		Постройки	Последнего капремонта	Полная длина, м	Форма поперечного сечения	Габарит (ширина, высота, диаметр), м	Ширина тротуара, м	Размеры портала, м	Материал			Наличие водоотвода (есть, нет)	Тип		Тела тоннеля	Обделки тоннеля	Порталов	Водоотвода	Вентиляции	Освещения	Электросилового оборудования
									Тела тоннеля	Обделки тоннеля	Портала		Вентиляции	Освещения							
1	2	3	4	5	6	7	8	9	10	11	12	13	14	15	16	17	18	19	20	21	22
нет	-	-	-	-	-	-	-	-	-	-	-	-	-	-	-	-	-	-	-	-	-

Форма Э–6

Администрация Сабанчинского сельского поселения Яльчикского района Чувашской Республики
(наименование министерства)

(наименование дорожного управления)

Ведомость
наличия и технического состояния труб
на автомобильной дороге ул. Овражная
местного значения на участке км: 0,000 ÷ 0,170 по состоянию на " 27 " мая 2022 г.

№ трубы	Местоположение, км +	Вид перекрываемого препятствия (лог, ручей и пр.)	Конструкция (типовой проект, материал)	Год		Отверстие, м		Длина по лотку, м	Техническое состояние (хор., уд., неуд.)
				Постройки	Последнего кап. ремонта	Диаметр (ширина)	Высота		
1	2	3	4	5	6	7	8	9	10
нет	-	-	-	-	-	-	-	-	-

Форма Э–7

Администрация Сабанчинского сельского поселения Яльчикского района Чувашской Республики
(наименование министерства)

(наименование дорожного управления)

Ведомость
наличия и технического состояния паромных переправ
на автомобильной дороге ул. Овражная
местного значения на участке км: 0,000 ÷ 0,170 по состоянию на " 27 " мая 2022 г.

Местоположение, км +	Наименование ближайшего населенного пункта (по учитываемой дороге)	Наименование водного препятствия	Ширина водного препятствия в межень, м	Рабочий ход парома, м	Число паромов на переправе, шт	Способ передвижения парома (самоходный, буксирный, канатный, навесной)	Тип плавсредств парома и материал, № проекта	Длина парома, м	Ширина парома,м	Водоизмещение (грузоподъемность), т	Пропускная способность авт/сут	Год			Техническое состояние (хор., уд., неуд.)	Вид причала и материала	
												Постройки паромной переправы (плавсредств и причалов)	Последнего кап. ремонта паромной переправы	Выпуска плавсредств		Пирс (одиночный, двойной, двойной раструбный)	Береговой (продольный)
1	2	3	4	5	6	7	8	9	10	11	12	13	14	15	16	17	18
нет	-	-	-	-	-	-	-	-	-	-	-	-	-	-	-	-	-

Форма Э–8

Администрация Сабанчинского сельского поселения Яльчикского района Чувашской Республики
(наименование министерства)

(наименование дорожного управления)

Ведомость
наличия и технического состояния подпорных стенок
на автомобильной дороге ул. Овражная
местного значения на участке км: 0,000 ÷ 0,170 по состоянию на " 27 " мая 2022 г.

Местоположение, км +		Расположение (сверху или снизу, справа или слева	Длина, м	Максимальная высота, м	Материал, род кладки (насухо, на растворе)	Кубатура, м^3	Год		Техническое состояние (хор., уд., неуд.)
Начало	Конец						Постройки	Последнего кап. ремонта	
1	2	3	4	5	6	7	8	9	10
нет	нет	-	-	-	-	-	-	-	-

Форма Э–9

Администрация Сабанчинского сельского поселения Яльчикского района Чувашской Республики
(наименование министерства)

(наименование дорожного управления)

Ведомость
наличия и технического состояния зданий дорожной службы
на автомобильной дороге ул. Овражная
местного значения на участке км: 0,000 ÷ 0,170 по состоянию на " 27 " мая 2022 г.

Местоположение, км+	Наименование ближайшего населенного пункта	Назначение зданий			Материал	Число этажей	Полезная площадь, м^2	В т. ч. жилая площадь, м^2	Объем, м^3	Год		Техническое состояние (хор., уд., неуд.)
		Служебные	Производственные	Жилые						Постройки	Последнего кап. ремонта	
1	2	3	4	5	6	7	8	9	10	11	12	13
нет	-	-	-	-	-	-	-	-	-	-	-	-

Форма Э–10

Администрация Сабанчинского сельского поселения Яльчикского района Чувашской Республики
(наименование министерства)

(наименование дорожного управления)

Ведомость
наличия и технического состояния автобусных остановок
на автомобильной дороге ул. Овражная
местного значения на участке км: 0,000 ÷ 0,170 по состоянию на " 27 " мая 2022 г.

Местоположение, км +		Название остановки	Наличие элементов				Год		Техническое состояние автопавильонов (хор., уд., неуд.)
Справа	Слева		Остановочн. площадка с твердым покрытием	Переходно-скоростные полосы (есть, нет)	Посадочная площадка (есть, нет)	Павильон (есть, нет)	Постройки	Последнего кап. ремонта	
1	2	3	4	5	6	7	8	9	10
нет	нет	-	-	-	-	-	-	-	-

Форма Э–11

Администрация Сабанчинского сельского поселения Яльчикского района Чувашской Республики
(наименование министерства)

(наименование дорожного управления)

Ведомость
наличия и технического состояния переходно-скоростных полос
на автомобильной дороге ул. Овражная
местного значения на участке км: 0,000 ÷ 0,170 по состоянию на " 27 " мая 2022 г.

Местоположение, км +		Тип покрытия	Площадь покрытия, м^2			Год		Техническое состояние (хор., уд., неуд.)
Справа	Слева		Всего	В том числе		Постройки	Последнего кап. ремонта	
				Полоса торможения	Полоса разгона			
1	2	3	4	5	6	7	8	9
нет	нет	-	-	-	-	-	-	-

Форма Э–12

Администрация Сабанчинского сельского поселения Яльчикского района Чувашской Республики
(наименование министерства)

(наименование дорожного управления)

Ведомость
наличия и технического состояния дорожных знаков
на автомобильной дороге ул. Овражная
местного значения на участке км: 0,000 ÷ 0,170 по состоянию на " 27 " мая 2022 г.

Наименование дорожного знака	Прямое направление				Обратное направление				Техническое состояние (хор., уд., неуд.)
	Номер знака по ГОСТу	Справа, км +	Слева, км+	По центру, км+	Номер знака по ГОСТу	Справа, км+	Слева, км+	По центру, км+	
1	2	3	4	5	6	7	8	9	10
Уступите дорогу	2.4		0,008		-				хор.

Форма Э–13

Администрация Сабанчинского сельского поселения Яльчикского района Чувашской Республики
(наименование министерства)

(наименование дорожного управления)

Ведомость
наличия и технического состояния ограждения
на автомобильной дороге ул. Овражная
местного значения на участке км: 0,000 ÷ 0,170 по состоянию на " 27 " мая 2022 г.

Местоположение, км +		Протяженность, км					Тип	Материал (металл, ж/б, дерево и др.)	Год постройки	Техническое состояние (хор., уд., неуд.)
Начало	Конец	Справа	Слева	Справа от разделительной полосы	Слева от разделительной полосы	На разделительной полосе				
1	2	3	4	5	6	7	8	9	10	11
нет	нет	-	-	-	-	-	-	-	-	-

Форма Э–14

Администрация Сабанчинского сельского поселения Яльчикского района Чувашской Республики
(наименование министерства)

(наименование дорожного управления)

Ведомость
наличия и технического состояния направляющих устройств
на автомобильной дороге ул. Овражная
местного значения на участке км: 0,000 ÷ 0,170 по состоянию на " 27 " мая 2022 г.

Наименование	Местоположение, км +		Количество, шт		Материал (ж/б, бетон, дерево и др.)	Год установки	Техническое состояние (хор., уд., неуд.)
	Начало	Конец	Справа	Слева			
1	2	3	4	5	6	7	8
нет	-	-	-	-	-	-	-

Форма Э–15

Администрация Сабанчинского сельского поселения Яльчикского района Чувашской Республики
(наименование министерства)

(наименование дорожного управления)

Ведомость
наличия и технического состояния озеленения
на автомобильной дороге ул. Овражная
местного значения на участке км: 0,000 ÷ 0,170 по состоянию на " 27 " мая 2022 г.

Местоположение, км+		Протяженность, км												Год посадки	Состояние посадок (хор., уд., неуд.)
		Всего		В том числе								Декоративные, км			
Начало	Конец	Справа	Слева	1-но рядные	2-х рядные	3-х рядные	4-х рядные	5-ти рядные	6-ти рядные	7-ми рядные	8-ми рядные	Справа	Слева		
1	2	3	4	5	6	7	8	9	10	11	12	13	14	15	16
нет	нет	-	-	-	-	-	-	-	-	-	-	-	-	-	-

Форма Э–16

Администрация Сабанчинского сельского поселения Яльчикского района Чувашской Республики
(наименование министерства)

(наименование дорожного управления)

Ведомость
наличия и технического состояния тротуаров и пешеходных дорожек
на автомобильной дороге ул. Овражная
местного значения на участке км: 0,000 ÷ 0,170 по состоянию на " 27 " мая 2022 г.

Наименование	Местоположение, км +		Протяженность, км		Год		Техническое состояние (хор., уд., неуд.)
	Начало	Конец	Справа	Слева	Постройки	Последнего ремонта	
1	2	3	4	5	6	7	8
нет	-	-	-	-	-	-	-

Форма Э–17

Администрация Сабанчинского сельского поселения Яльчикского района Чувашской Республики
(наименование министерства)

(наименование дорожного управления)

Ведомость
наличия и технического состояния укрепления обочин
на автомобильной дороге ул. Овражная
местного значения на участке км: 0,000 ÷ 0,170 по состоянию на " 27 " мая 2022 г.

Местоположение, км +		Протяженность, км		Ширина, м		Материал	Год		Техническое состояние
Начало	Конец	Справа	Слева	Справа	Слева		Постройки	Ремонта	
1	2	3	4	5	6	7	8	9	10
нет	нет	-	-	-	-	-	-	-	-

Форма Э–18

Администрация Сабанчинского сельского поселения Яльчикского района Чувашской Республики
(наименование министерства)

(наименование дорожного управления)

Ведомость
наличия и технического состояния съездов (въездов)
на автомобильной дороге ул. Овражная
местного значения на участке км: 0,000 ÷ 0,170 по состоянию на " 27 " мая 2022 г.

Местоположение, км +		Тип покрытия	Направление	Длина, м	Радиусы закругления		Площадь покрытия, $м^2$	Обустройство					Год		Техническое состояние (хор., уд., неуд.)
Справа	Слева				левый	правый		Переходно-скоростные полосы	Труба (есть, нет)	Сигнальные столбики (есть, нет)	Островок безопасности (есть, нет)	Знак 2.4. (есть, нет)	Постройки	Последнего кап. ремонта	
1	2	3	4	5	6	7	8	9	10	11	12	13	14	15	16
нет	нет	-	-	-	-	-	-	-	-	-	-	-	-	-	-

Форма Э–19

Администрация Сабанчинского сельского поселения Яльчикского района Чувашской Республики
(наименование министерства)

(наименование дорожного управления)

Ведомость
наличия коммуникаций, находящихся в пределах полосы отвода
на автомобильной дороге ул. Овражная
местного значения на участке км: 0,000 ÷ 0,170 по состоянию на " 27 " мая 2022 г.

Местоположение, км +		Место пересечения, км +	Наименование коммуникации	Ведомственная принадлежность	Расстояние от бровки земляного полотна до коммуникаций, м	
Начало	Конец				Справа	Слева
1	2	3	4	5	6	7
0,090	0,150	-	ЛЭП	-	-	2,00

Форма Э–20

Администрация Сабанчинского сельского поселения Яльчикского района Чувашской Республики
(наименование министерства)

(наименование дорожного управления)

Ведомость
размеров полосы отвода
на автомобильной дороге ул. Овражная
местного значения на участке км: 0,000 ÷ 0,170 по состоянию на " 27 " мая 2022 г.

Участок дороги		Протяженность, км	Размер полосы отвода, м		Наименование, номер и дата документа отвода земель	Сведения о натурном закреплении границ полосы отвода
От км +	До км +		Справа от оси дороги	Слева от оси дороги		
1	2	3	4	5	6	7
нет	нет	-	-	-	-	-

Форма Э–21

Администрация Сабанчинского сельского поселения Яльчикского района Чувашской Республики
(наименование министерства)

(наименование дорожного управления)

Сводная ведомость
наличия автомобильных дорог (подъездов) по а/д ул. Овражная (км: 0,000 ÷ 0,170)
местного значения и сооружений на них по состоянию на " 27 " мая 2022 г.

Наименование дороги	Протяженность км			В том числе по типам покрытий (за вычетом дорог, находящихся в ведении городов)													
				усовершенствованные						переходные				низшие		грунтовые	
				асфальтобетонные													
	Всего	Из них находящихся в ведении городов	цементобетонные	горячие	теплые	холодные	ЩМА	щебеночные и гравийные, обработанные вяжущими материалами	мостовые из мозаики и брусчатки	щебеночные	гравийные	покрытия из грунтов и местных материалов обработанных вяжущими материалами	мостовые из булыжного и колотого камня	грунтовые, укрепленные или улучшенные различными материалами	прочие типы покрытия	профилированные	естественные
1	2	3	4	5	6	7	8	9	10	11	12	13	14	15	16	17	18
ул. Овражная	0,170	-	-	-	-	-	-	-	-	0,170	-	-	-	-	-	-	-

Мосты (путепроводы), шт/п.м							Тоннели		Трубы, шт/м													Паромные переправы	
Всего	в том числе						шт	м	Всего	в том числе												всего	в т.ч. с мех. тягой
	металлические и сталежелезо-бетоные	железо-бетонные	разнородные по материалам	каменные и бетонные	деревянные	наплавные				металлические	металлические гофрированные	железо-бетонные	бетонные	сборный железобетон	каменные	деревянные	кирпичные	асбесто-цементные	полимерно-композитные	пластмассовые	комбини-рованные		
19	20	21	22	23	24	25	26	27	28	29	30	31	32	33	34	35	36	37	38	39	40	41	42
-	-	-	-	-	-	-	-	-	-	-	-	-	-	-	-	-	-	-	-	-	-	-	-

ул. Сухая

от начала жилой застройки – до ул. Зеленая

(км 0+000 – км 0+390)

2. ОБЩИЕ ДАННЫЕ ОБ АВТОМОБИЛЬНОЙ ДОРОГЕ

2.1. Наименование автомобильной дороги ул. Сухая

2.2. Участок дороги от км 0+000 **до км** 0+ 390

2.3. Протяженность дороги (участка) 0,390

Начало дороги (участка) км+	Конец дороги (участка) км+	Общая протяженность, км			В том числе участков		
		дороги (участка)	подъездов (обходов)	дороги вместе с подъездами (обходами)	обслуживаемых дорожной организацией	находящихся в ведении городов	совмещен-ных
1	2	3	4	5	6	7	8
0,000	0,390	0,390	-	0,390	-	-	-

2.4. Наименование подъездов (обходов) и их протяженность

Наименование подъезда (обхода)	Место примыкания подъездов (начало обхода), км+	Протяженность, км
1	2	3
-	-	-

2.5. Категория дороги (участка), подъездов

Наименование дороги (участка) или подъезда	Начало, км+	Конец, км+	Категория дороги (участка) или подъезда
1	2	3	4
ул. Сухая	0,000	0,390	V

2.6. Краткая историческая справка

Автомобильная дорога "ул. Сухая" км 0,000 - км 0,390 относится к V категории. Дорожная одежда на км 0,047 - км 0,390 переходный нежесткий. Тип покрытия на км 0,000 - км 0,047 грунтовое естественное, км 0,047 - км 0,390 щебень. Все искусственные сооружения капитального типа.

2.7. Первичные дорожные организации, обслуживающие автомобильную дорогу

Год	Наименование первичной организации	Местоположение первичной дорожной организации	Наименование населенного пункта, в котором расположена дорожная организация	Обслуживаемый участок			Подъезды		Итого протяженность обслуживаемого участка дороги и подъездов, км
				Начало, км+	Конец, км+	Протяженность, км	Число	Протяженность, км	
1	2	3	4	5	6	7	8	9	10

2.8. Таблица основных расстояний (в целых километрах)

КМ от начала дороги	Протяж-ть участков, находящихся в ведении городов	Наименование населенных пунктов	д. Малая Ерыкла											
1	2	3	4	5	6	7	8	9	10	11	12	13	14	15
0		д. Малая Ерыкла												

3. ЭКОНОМИЧЕСКАЯ ХАРАКТЕРИСТИКА

3.1. Экономическое и административное значение дороги:

Административное значение автомобильной дороги – автомобильная дорога общего пользования местного значения.
Автомобильная дорога "ул. Сухая" км 0,000 - км 0,390 пролегает по территории Яльчикского района Чувашской Республики.

3.2. Связь дороги с железнодорожным и водным путями и автомобильными дорогами:

Автомобильная дорога "ул. Сухая" связи с водными путями не имеет, связи с железнодорожными путями не имеет.

3.3. Характеристика движения, его сезонность и перспективы роста:

Пассажиро- и грузоперевозки по автомобильной дороге ул. Сухая осуществляются автомобильным транспортом. Движение транспорта по автомобильной дороге осуществляется круглогодично. В весенне-осенний период поток автотранспорта по автомобильной дороге увеличивается.

3.4. Интенсивность движения по данным учета:

Километры	Номера учетных пунктов	Среднесуточная интенсивность движения, авт./сут							
		2022 г.							
1	2	3	4	5	6	7	8	9	10
0,390	1	27							

4. ТЕХНИЧЕСКАЯ ХАРАКТЕРИСТИКА

4.1. Топографические условия района проложения автомобильной дороги

Автомобильная дорога "ул. Сухая" Рельеф км 0,000 - км 0,390 типично равнинный. Грунт земляного полотна на всём протяжении автомобильной дороги суглинок.

4.2. Ширина земляного полотна

На 27 мая	Протяженность (км) при ширине (м)					
	меньше 8	от 8,0 до 9,9	от 10,0 до 11,9	от 12,0 до 14,9	от 15,0 до 27,4	27,5 и более
1	2	3	4	5	6	7
2022 г.	0,390	-	-	-	-	-

4.3. Характеристика проезжей части

4.3.1. Ширина проезжей части

На 27 мая	Протяженность (км) при ширине (м)									
	до 4	от 4,1 до 4,4	от 4,5 до 5,9	от 6,0 до 6,5	от 6,6 до 6,9	от 7,0 до 7,4	от 7,5 до 8,4	от 8,5 до 11.0	от 11,1 до 14,0	от 14,0 и более
1	2	3	4	5	6	7	8	9	10	11
2022 г.	0,390	-	-	-	-	-	-	-	-	-

4.3.2. Протяженность покрытий

Тип покрытий	Протяженность (км) на 27 мая							
	2022 г.							
1. Усовершенствованные	**-**							
Цементобетонные	-							
асфальтобетонные	-							
в том числе: горячие	-							
теплые	-							
холодные	-							
ЩМА	-							
Щебеночные и гравийные, обработанные органическими вяжущими	-							
Мостовые из мозаики и брусчатки	-							
Железобетонные плиты	-							
2. Переходные	**0,343**							
Щебеночные	0,343							
Гравийные	-							
Песчано-гравийная смесь	-							
Покрытия из грунтов и местных каменных материалов, обработанных вяжущими	-							
Мостовые из булыжного и колотого камня	-							
3. Низшие	**0,047**							
Грунт	-							
Грунтовые, укрепленные или улучшенные различными местными материалами	-							
Грунтовые профилированные	-							
Грунтовые естественные	0,047							

4.4. Характеристика профиля и трассы

4.4.1. Радиусы кривых и уклоны, не отвечающие требованиям СНиП для данной категории дороги

На 27 мая	Число кривых с радиусом менее допустимого, шт.	Суммарная длина кривых с радиусами менее допустимых, км	Число участков с уклонами, превышающими допустимые, шт.	Длина участков с уклонами превышающими допустимые, км
2022 г.	-	-	-	-

4.5. Протяженность участков повышенной трудности содержания

Характер участков	Протяженность (км) на 27 мая							
	2022 г.							
Оползневые	-							
Затопляемые	-							
Вечномерзлотные	-							

4.6. Дорожные инженерные устройства и обстановка дорог

Наименование	Наличие на 27 мая							
	2022 г.							
Автопавильоны капитального типа, шт.	-							
Площадка отдыха, шт.	-							
Площадки для стоянок и остановок автомоб., шт.	-							
Освещение дорог, км	-							
Кол-во светильных установок, шт.	-							
Кол-во светиль-ков, шт.	-							
Линии технол. связи, км	-							
В том числе: кабельные	-							
воздушные	-							
Автобусные оста-ки, шт.	-							
ПСП, шт.	-							
Ограждения, км	-							
Сигнальные столб., шт.	-							
Дорожные знаки, шт.	-							
В том числе: предупреждающие знаки	-							
знаки приоритета	-							
запрещающие знаки	-							
предписывающие знаки	-							
знаки особых предписаний	-							
информационно-указательные знаки	-							
знаки сервиса	-							
знаки дополнительной информации	-							

4.7. Предприятия автотранспортной службы

4.7.1. Автостанции, автовокзалы

Местоположение, км +	Наименование предприятия и населенного пункта	Мощность (количество пассажиров)	Ведомственная принадлежность	Наличие (шт.) на 27 мая							
				2022 г.							
1	2	3	4	5	6	7	8	9	10	11	12
нет	-	-	-	-	-	-	-	-	-	-	-

4.7.2. Перецепные, контрольно-диспетчерские пункты (КДП), ДПС

Местоположение, км +	Наименование предприятия и населенного пункта	Ведомственная принадлежность	Наличие (шт.) на 27 мая							
			2022 г.							
1	2	3	4	5	6	7	8	9	10	11
нет	-	-	-	-	-	-	-	-	-	-

4.7.3. Гостиницы, мотели, кемпинги

Местоположение, км +	Наименование предприятия и населенного пункта	Мощность (количество мест)	Ведомственная принадлежность	Наличие (шт.) на 27 мая							
				2022 г.							
1	2	3	4	5	6	7	8	9	10	11	12
нет	-	-	-	-	-	-	-	-	-	-	-

4.7.4. Станции технического обслуживания

Местоположение, км +	Наименование предприятия и населенного пункта	Мощность (количество постов)	Ведомственная принадлежность	Наличие (шт.) на 27 мая							
				2022 г.							
1	2	3	4	5	6	7	8	9	10	11	12
нет	-	-	-	-	-	-	-	-	-	-	-

4.7.5. Автозаправочные станции

Местоположение, км +	Наименование предприятия и населенного пункта	Мощность (количество колонок)	Ведомственная принадлежность	Наличие (шт) на 27 мая							
				2022 г.							
1	2	3	4	5	6	7	8	9	10	11	12
нет	-	-	-	-	-	-	-	-	-	-	-

4.7.6. Моечные пункты

Местоположение, км +	Наименование предприятия и населенного пункта	Мощность (количество пассажиров)	Ведомственная принадлежность	Наличие (шт.) на 27 мая							
				2022 г.							
1	2	3	4	5	6	7	8	9	10	11	12
нет	-	-	-	-	-	-	-	-	-	-	-

4.7.7. Отдельно стоящие общественные туалеты

Местоположение, км +	Наименование населенного пункта	Мощность (число очков)	Ведомственная принадлежность	Наличие (шт.) на 27 мая							
				2022 г.							
1	2	3	4	5	6	7	8	9	10	11	12
нет	-	-	-	-	-	-	-	-	-	-	-

4.7.8. Пункты питания (рестораны, кафе, буфеты, столовые)

Местоположение, км +	Наименование предприятия и населенного пункта	Мощность (число посадочных мест)	Ведомственная принадлежность	Наличие (шт.) на 27 мая							
				2022 г.							
1	2	3	4	5	6	7	8	9	10	11	12
нет	-	-	-	-	-	-	-	-	-	-	-

4.7.9. Пункты первой медицинской помощи, почта, телеграф, телефон

Местоположение, км +	Наименование предприятия	Наименование населенного пункта	Наличие (шт.) на 27 мая							
			2022 г.							
1	2	3	4	5	6	7	8	9	10	11
нет	-	-	-	-	-	-	-	-	-	-

4.8. Характеристика дороги по снегозаносимости

На 27 мая	Протяженность заносимых участков, км			Наличие и протяженность снегозащитных элементов, км												
	Всего	в том числе		Лесопосадок				Постоянных заборов		Щитов			Плетней и прочих		Всего обеспечено защитой	
		слева	справа	всего		В т.ч. работающих		слева	справа	шт.	линий защиты		слева	справа	слева	справа
				слева	справа	слева	справа				слева	справа				
1	2	3	4	5	6	7	8	9	10	11	12	13	14	15	16	17
2022 г.	нет	нет	нет	-	-	-	-	-	-	-	-	-	-	-	-	-

4.10. Искусственные сооружения.
4.10.1. Сводная ведомость наличия мостов (путепроводов)

Виды сооружений	Материалы сооружений	Длина, м	Наличие (шт./п.м.) на 27 мая									
			2022 г.									
МОСТЫ	Металлические и сталежелезобетонные	Длиной до 25 м	-									
		Длиной от 25 до 100 м	-									
		Длиной более 100 м	-									
		Итого:	**-**									
	Железобетонные	Длиной до 25 м	-									
		Длиной от 25 до 100 м	-									
		Длиной более 100 м	-									
		Итого:	**-**									
	Бетонные и каменные	Длиной до 25 м	-									
		Длиной от 25 до 100 м	-									
		Длиной более 100 м	-									
		Итого:	**-**									
	Разнородные по материалам	Длиной до 25 м	-									
		Длиной от 25 до 100 м	-									
		Длиной более 100 м	-									
		Итого:	**-**									
	Деревянные	Длиной до 25 м	-									
		Длиной от 25 до 100 м	-									
		Длиной более 100 м	-									
		Итого:	**-**									
	Наплавные	Длиной до 25 м	-									
		Длиной от 25 до 100 м	-									
		Длиной более 100 м	-									
		Итого:	**-**									
Путепроводы	Металлические и сталежелезобетонные	Длиной до 25 м	-									
		Длиной от 25 до 100 м	-									
		Длиной более 100 м	-									
		Итого:	**-**									
	Железобетонные	Длиной до 25 м	-									
		Длиной от 25 до 100 м	-									
		Длиной более 100 м	-									
		Итого:	**-**									
ВСЕГО:			**-**									

4.10.2. Сводная ведомость наличия тоннелей, галерей и пешеходных переходов в разных уровнях

Виды сооружений	Наличие (шт./п.м.) на 27 мая							
	2022 г.							
Тоннели	-							
Галереи	-							
Пешеходные переходы, всего	-							
В том числе:								
Наземные	-							
Подземные	-							

4.10.3. Сводная ведомость наличия труб

Виды сооружений	Наличие (шт./п.м.) на 27 мая							
	2022 г.							
Металлические	1/ 6,20							
Металлические гофрированные	-							
Железобетонные	-							
Бетонные	-							
Сборный железобетон	-							
Каменные	-							
Деревянные	-							
Кирпичные	-							
Асбестоцементные	-							
Полимерно-композитные	-							
Пластмассовые	-							
Комбинированные	-							
Итого	1/ 6,20							

4.10.4. Сводная ведомость наличия паромных переправ

Виды сооружений	Наличие (шт./м. рабочего хода) на 27 мая							
	2022 г.							
Самоходные	-							
Буксирные	-							
Канатные	-							
Навесные	-							
Итого:	-							

4.10.5. Сводная ведомость наличия подпорных стенок

Материалы сооружений	Наличие (шт./п.м.) на 27 мая							
	2022 г.							
Железобетонные и бетонные	-							
Каменные	-							
Деревянные	-							
Итого:	-							

4.10.6. Сводная ведомость снегозащитных, декоративных и ветрозащитных лесонасаждений

Виды лесонасаждений	Протяженность на 27 мая							
	2022 г.							
1.Снегозащитные, км								
Всего:	-							
В том числе:								
однорядные	-							
двухрядные	-							
трехрядные	-							
четырехрядные	-							
пятирядные	-							
шестирядные	-							
семирядные	-							
восьмирядные	-							
2. Декоративные, км	-							
3. Ветрозащитные, км	-							

4.10.7. Сводная ведомость тротуаров и пешеходных дорожек

Наименование	Протяженность (км) на 27 мая							
	2022 г.							
Тротуары	-							
Пешеходные дорожки	-							

4.10.8. Сводная ведомость укрепления обочин

Наименование	Протяженность (км) на 27 мая							
	2022 г.							
Укрепленные обочины, всего	-							

4.10.9. Сводная ведомость съездов (въездов)

Тип покрытия съезда (въезда)	Наличие (шт./км) на 27 мая							
	2022 г.							
Асфальтобетонное	-							
Цементобетонное	-							
Мостовая	-							
Щебеночно-гравийно-песчаная смесь, обработанная неорганическим вяжущим	-							
Щебеночно-гравийно-песчаная смесь, обработанная органическим и комплексным вяжущим	-							
Щебеночно-гравийно-песчаная смесь	1/ 0,001							
Грунтовое обработанное органическими и неорганическими вяжущими	-							
Активные и местные материалы	-							
Грунтовое	-							
Итого	1/ 0,001							

5. ДЕНЕЖНЫЕ ЗАТРАТЫ И ОСНОВНЫЕ ОБЪЕМЫ ВЫПОЛНЕННЫХ РАБОТ

5.1. Денежные затраты

Виды денежных затрат, тыс. руб.	2021 г.									
1	2	3	4	5	6	7	8	9	10	11
По эксплуатационной смете, всего:	-									
В том числе на:										
капитальный ремонт	-									
средний ремонт	-									
текущий ремонт	-									
содержание	44,000*									
озеленение	-									
По смете капиталовложений	-									
Всего:	44,000*									

5.2. Объемы выполненных работ (в натуральных измерителях)

Год	Вид работ (реконструкция, капитальный ремонт, средний ремонт)	Дорожная одежда, км		Мосты, путепроводы, шт./п м.		Трубы, шт./п.м.		Снегозащитные насаждения, км (справа, слева)	Служебные, производственные и жилые здания													
										В том числе												
										Служебные		Жилые дома		Мастерские		Гаражи		Склады		Прочие		
		Всего	В т.ч. перевод в усовершенст-вованную	Всего	В т.ч. перестройка на долговечные	Всего	В т.ч. перестройка на долговечные		Всего	Число, шт.	Полезная площадь, м^2	Число, шт.	Число квартир, шт.	Число, шт.	Число станко-мест, шт.	Число, шт.	Число машино-мест, шт.	Число, шт.	Полезная площадь, м^2	Число, шт.	Мощность (полезная площадь, м^2)
1	2	3	4	5	6	7	8	9	10	11	12	13	14	15	16	17	18	19	20	21	22
-	-	-	-	-	-	-	-	-	-	-	-	-	-	-	-	-	-	-	-	-	-

5.3. Выполнение основных работ

Год	Наименование работ	Измеритель	Количество работ	Стоимость работ, тыс. руб.	Место выполненных работ от км +…….. до км +……...
1	2	3	4	5	6
-	-	-	-	-	-

* указана общая сумма денежных затрат на содержание автомобильных дорог по д. Малая Ерыкла Сабанчинского сельского поселения Чувашской республики.

Линейный график

Автодорога: ул. Сухая (0,000 - 0,390 км)

(км: 0-1)

Границы районов		1	Яльчикский (390)
Границы зон обслуживания и наименование дорожных организаций		2	
Уклоны более допустимых		3	
Радиусы кривых в плане, м		4	
Километры		5	0 … 1
Ситуация	Слева	6	
	Справа	7	
Тип покрытия, ширина проезжей части и земляного полотна, основные виды работ	2022 г.	8	-3,00 грунт ес (47); -3,00 щеб- (390)
	20 г	9	
	20 г	10	
	20 г	11	
	20 г	12	
Конструкция дорожной одежды и толщина конструктивных слоев	2022 г.	13	47; 1.щеб-15см (390)
	20 г	14	
	20 г	15	
	20 г	16	
	20 г	17	
Искусственные сооружения	На год паспортизации	18	мет 0,40 L=6,2 №1 (380)
	В последующие годы	19	
Грунт земляного полотна		20	Суглинок (390)
Снегозаносимые участки, снегозащитные насаждения, постоянные заборы, объем снегопереноса	Слева	21	
	Справа	22	
Затопляемые, оползневые и вечномерзлотные участки		23	
Состояние покрытия проезжей части	2022 г.	24	Неудовлетворительное (390)
	20 г	25	
	20 г	26	
	20 г	27	
	20 г	28	

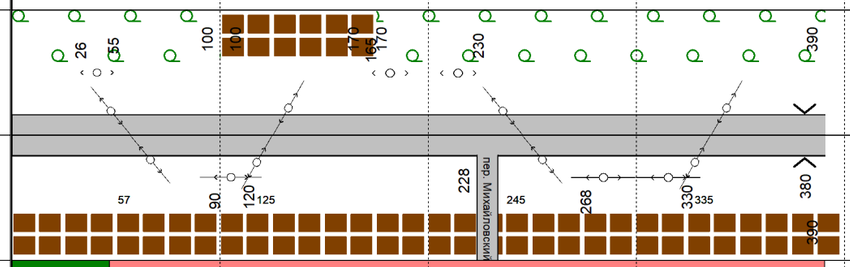

Форма Э-2

Администрация Сабанчинского сельского поселения Яльчикского района Чувашской Республики
(наименование министерства)

ИНФОРМАЦИОННАЯ КАРТОЧКА №1 НА ВОДОПРОПУСКНУЮ ТРУБУ км 0+380

Дорожное управление -
Дорожная организация -
Наименование дороги ул. Сухая
Категория дороги V
Местоположение На основном полотне км 0+380
Тип трубы круглая 1-очковая
Наименование водотока Суходол
Длина трубы 6,20 м
Отверстие 0,40 м
Высота насыпи над трубой 0,30 м
Тип оголовков: входного Без оголовка
выходного Без оголовка
Характер работы трубы Безнапорный
(напорная, безнапорная)
Год постройки - последнего капитального ремонта -
Материал тела трубы Металл
Толщина стенки тела трубы 0,40 см
Объем тела трубы 0,74 $м^3$
Данные об изоляции -
Глубина заложения фундамента - м
Тип фундамента и основания -
Тип укрепления дна трубы Без укрепления
Тип укрепления отверстия:
входного Без укрепления
выходного Без укрепления
Укрепление откосов у оголовков (материал, конструкция):
входного Без укрепления
выходного Без укрепления
Техническое состояние трубы Удовлетворительное
Характер повреждения трубы: Отсутствие оголовков на входе и выходе, Отсутствие укрепления лотка на входе и выходе, Отсутствие укрепления подводящего и отводящего русла, Отсутствие укрепления откосов насыпи на входе и выходе, Высота засыпки меньше нормативной 0,8 м (от верха звена до поверхности дор. покрытия), Ширина земляного полотна над трубой не соответствует категории дороги, Наличие древесно-кустарниковой растительности на входе и выходе высотой более 25 см

СХЕМА (ЧЕРТЕЖ)

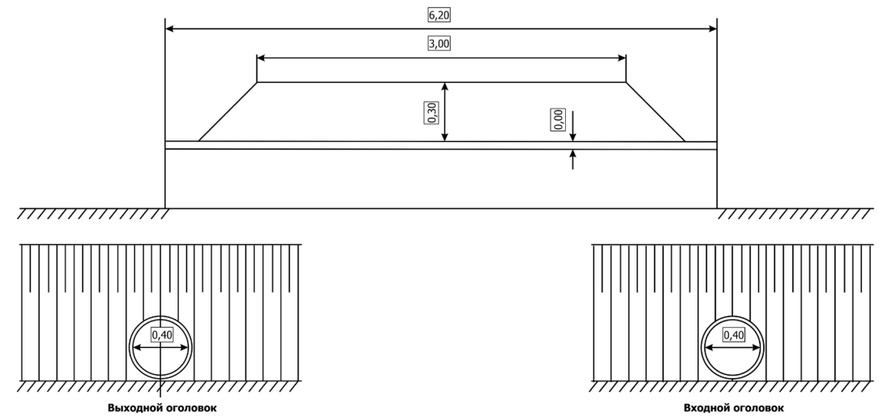

ФОТОГРАФИИ

к карточке на трубу № 1

Рис.1. Входной оголовок

Рис.2. Выходной оголовок

Форма Э–4

Администрация Сабанчинского сельского поселения Яльчикского района Чувашской Республики
(наименование министерства)

(наименование дорожного управления)

Ведомость
наличия и технического состояния мостов (путепроводов)
на автомобильной дороге ул. Сухая
местного значения на участке км: 0,000 ÷ 0,390 по состоянию на момент обследования мостов

Местоположение сооружения, км +	Наименование сооружения	Наименование перекрываемого препятствия (река, ручей, лог, ж/д, а/д и пр.)	Длина сооружения, м	Длина подходов, м	Год		Техническая характеристика сооружения				Техническое состояние (хор., уд., неуд.)
					Постройки (реконструкции)	Последнего кап. ремонта	Материал пролетных строений	Тип пролетных строений	Габарит	Нормативная нагрузка	
1	2	3	4	5	6	7	8	9	10	11	12
нет	-	-	-	-	-	-	-	-	-	-	-

Форма Э–5

Администрация Сабанчинского сельского поселения Яльчикского района Чувашской Республики
(наименование министерства)

(наименование дорожного управления)

Ведомость
наличия и технического состояния тоннелей
на автомобильной дороге ул. Сухая
местного значения на участке км: 0,000 ÷ 0,390 по состоянию на " 27 " мая 2022 г.

Местоположение начала тоннеля, км+	Ближайший населенный пункт	Год		Техническая характеристика тоннеля											Техническое состояние (хор., уд., неуд.)						
		Постройки	Последнего капремонта	Полная длина, м	Форма поперечного сечения	Габарит (ширина, высота, диаметр), м	Ширина тротуара, м	Размеры портала, м	Материал			Наличие водоотвода (есть, нет)	Тип		Тела тоннеля	Обделки тоннеля	Порталов	Водоотвода	Вентиляции	Освещения	Электросилового оборудования
									Тела тоннеля	Обделки тоннеля	Портала		Вентиляции	Освещения							
1	2	3	4	5	6	7	8	9	10	11	12	13	14	15	16	17	18	19	20	21	22
нет	-	-	-	-	-	-	-	-	-	-	-	-	-	-	-	-	-	-	-	-	-

Форма Э–6

Администрация Сабанчинского сельского поселения Яльчикского района Чувашской Республики
(наименование министерства)

(наименование дорожного управления)

Ведомость
наличия и технического состояния труб
на автомобильной дороге ул. Сухая
местного значения на участке км: 0,000 ÷ 0,390 по состоянию на " 27 " мая 2022 г.

№ трубы	Местоположение, км +	Вид перекрываемого препятствия (лог, ручей и пр.)	Конструкция (типовой проект, материал)	Год		Отверстие, м		Длина по лотку, м	Техническое состояние (хор., уд., неуд.)
				Постройки	Последнего кап. ремонта	Диаметр (ширина)	Высота		
1	2	3	4	5	6	7	8	9	10
1	0,380	Суходол	Металл	н.д.	н.д.	0,40	-	6,20	уд.

Форма Э–7

Администрация Сабанчинского сельского поселения Яльчикского района Чувашской Республики
(наименование министерства)

(наименование дорожного управления)

Ведомость
наличия и технического состояния паромных переправ
на автомобильной дороге ул. Сухая
местного значения на участке км: 0,000 ÷ 0,390 по состоянию на " 27 " мая 2022 г.

Местоположение, км +	Наименование ближайшего населенного пункта (по учитываемой дороге)	Наименование водного препятствия	Ширина водного препятствия в межень, м	Рабочий ход парома, м	Число паромов на переправе, шт	Способ передвижения парома (самоходный, буксирный, канатный, навесной)	Тип плавсредств парома и материал, № проекта	Длина парома, м	Ширина парома,м	Водоизмещение (грузоподъемность), т	Пропускная способность авт/сут	Год			Техническое состояние (хор., уд., неуд.)	Вид причала и материала	
												Постройки паромной переправы (плавсредств и причалов)	Последнего кап. ремонта паромной переправы	Выпуска плавсредств		Пирс (одиночный, двойной, двойной раструбный)	Береговой (продольный)
1	2	3	4	5	6	7	8	9	10	11	12	13	14	15	16	17	18
нет	-	-	-	-	-	-	-	-	-	-	-	-	-	-	-	-	-

Форма Э–8

Администрация Сабанчинского сельского поселения Яльчикского района Чувашской Республики
(наименование министерства)

(наименование дорожного управления)

Ведомость
наличия и технического состояния подпорных стенок
на автомобильной дороге ул. Сухая
местного значения на участке км: 0,000 ÷ 0,390 по состоянию на " 27 " мая 2022 г.

Местоположение, км +		Расположение (сверху или снизу, справа или слева	Длина, м	Максимальная высота, м	Материал, род кладки (насухо, на растворе)	Кубатура, $м^3$	Год		Техническое состояние (хор., уд., неуд.)
Начало	Конец						Постройки	Последнего кап. ремонта	
1	2	3	4	5	6	7	8	9	10
нет	нет	-	-	-	-	-	-	-	-

Форма Э–9

Администрация Сабанчинского сельского поселения Яльчикского района Чувашской Республики
(наименование министерства)

(наименование дорожного управления)

Ведомость
наличия и технического состояния зданий дорожной службы
на автомобильной дороге ул. Сухая
местного значения на участке км: 0,000 ÷ 0,390 по состоянию на " 27 " мая 2022 г.

Местоположение, км+	Наименование ближайшего населенного пункта	Назначение зданий			Материал	Число этажей	Полезная площадь, $м^2$	В т. ч. жилая площадь, $м^2$	Объем, $м^3$	Год		Техническое состояние (хор., уд., неуд.)
		Служебные	Производственные	Жилые						Постройки	Последнего кап. ремонта	
1	2	3	4	5	6	7	8	9	10	11	12	13
нет	-	-	-	-	-	-	-	-	-	-	-	-

Форма Э–10

Администрация Сабанчинского сельского поселения Яльчикского района Чувашской Республики
(наименование министерства)

(наименование дорожного управления)

Ведомость
наличия и технического состояния автобусных остановок
на автомобильной дороге ул. Сухая
местного значения на участке км: 0,000 ÷ 0,390 по состоянию на " 27 " мая 2022 г.

Местоположение, км +		Название остановки	Наличие элементов				Год		Техническое состояние автопавильонов (хор., уд., неуд.)
Справа	Слева		Остановочн. площадка с твердым покрытием	Переходно-скоростные полосы (есть, нет)	Посадочная площадка (есть, нет)	Павильон (есть, нет)	Постройки	Последнего кап. ремонта	
1	2	3	4	5	6	7	8	9	10
нет	нет	-	-	-	-	-	-	-	-

Форма Э–11

Администрация Сабанчинского сельского поселения Яльчикского района Чувашской Республики
(наименование министерства)

(наименование дорожного управления)

Ведомость
наличия и технического состояния переходно-скоростных полос
на автомобильной дороге ул. Сухая
местного значения на участке км: 0,000 ÷ 0,390 по состоянию на " 27 " мая 2022 г.

Местоположение, км +		Тип покрытия	Площадь покрытия, м^2			Год		Техническое состояние (хор., уд., неуд.)
Справа	Слева		Всего	В том числе		Постройки	Последнего кап. ремонта	
				Полоса торможения	Полоса разгона			
1	2	3	4	5	6	7	8	9
нет	нет	-	-	-	-	-	-	-

Форма Э–12

Администрация Сабанчинского сельского поселения Яльчикского района Чувашской Республики
(наименование министерства)

(наименование дорожного управления)

Ведомость
наличия и технического состояния дорожных знаков
на автомобильной дороге ул. Сухая
местного значения на участке км: 0,000 ÷ 0,390 по состоянию на " 27 " мая 2022 г.

Наименование дорожного знака	Прямое направление				Обратное направление				Техническое состояние (хор., уд., неуд.)
	Номер знака по ГОСТу	Справа, км +	Слева, км+	По центру, км+	Номер знака по ГОСТу	Справа, км+	Слева, км+	По центру, км+	
1	2	3	4	5	6	7	8	9	10
нет	-	-	-	-	-	-	-	-	-

Форма Э–13

Администрация Сабанчинского сельского поселения Яльчикского района Чувашской Республики
(наименование министерства)

(наименование дорожного управления)

Ведомость
наличия и технического состояния ограждения
на автомобильной дороге ул. Сухая
местного значения на участке км: 0,000 ÷ 0,390 по состоянию на " 27 " мая 2022 г.

Местоположение, км +		Протяженность, км					Тип	Материал (металл, ж/б, дерево и др.)	Год постройки	Техническое состояние (хор., уд., неуд.)
Начало	Конец	Справа	Слева	Справа от разделительной полосы	Слева от разделительной полосы	На разделительной полосе				
1	2	3	4	5	6	7	8	9	10	11
нет	нет	-	-	-	-	-	-	-	-	-

Форма Э–14

Администрация Сабанчинского сельского поселения Яльчикского района Чувашской Республики
(наименование министерства)

(наименование дорожного управления)

Ведомость
наличия и технического состояния направляющих устройств
на автомобильной дороге ул. Сухая
местного значения на участке км: 0,000 ÷ 0,390 по состоянию на " 27 " мая 2022 г.

Наименование	Местоположение, км +		Количество, шт		Материал (ж/б, бетон, дерево и др.)	Год установки	Техническое состояние (хор., уд., неуд.)
	Начало	Конец	Справа	Слева			
1	2	3	4	5	6	7	8
нет	-	-	-	-	-	-	-

Форма Э–15

Администрация Сабанчинского сельского поселения Яльчикского района Чувашской Республики
(наименование министерства)

(наименование дорожного управления)

Ведомость
наличия и технического состояния озеленения
на автомобильной дороге ул. Сухая
местного значения на участке км: 0,000 ÷ 0,390 по состоянию на " 27 " мая 2022 г.

Местоположение, км+		Протяженность, км												Год посадки	Состояние посадок (хор., уд., неуд.)
		Всего		В том числе								Декоративные, км			
Начало	Конец	Справа	Слева	1-но рядные	2-х рядные	3-х рядные	4-х рядные	5-ти рядные	6-ти рядные	7-ми рядные	8-ми рядные	Справа	Слева		
1	2	3	4	5	6	7	8	9	10	11	12	13	14	15	16
нет	нет	-	-	-	-	-	-	-	-	-	-	-	-	-	-

Форма Э–16

Администрация Сабанчинского сельского поселения Яльчикского района Чувашской Республики
(наименование министерства)

(наименование дорожного управления)

Ведомость
наличия и технического состояния тротуаров и пешеходных дорожек
на автомобильной дороге ул. Сухая
местного значения на участке км: 0,000 ÷ 0,390 по состоянию на " 27 " мая 2022 г.

Наименование	Местоположение, км +		Протяженность, км		Год		Техническое состояние (хор., уд., неуд.)
	Начало	Конец	Справа	Слева	Постройки	Последнего ремонта	
1	2	3	4	5	6	7	8
нет	-	-	-	-	-	-	-

Форма Э–17

Администрация Сабанчинского сельского поселения Яльчикского района Чувашской Республики
(наименование министерства)

(наименование дорожного управления)

Ведомость
наличия и технического состояния укрепления обочин
на автомобильной дороге ул. Сухая
местного значения на участке км: 0,000 ÷ 0,390 по состоянию на " 27 " мая 2022 г.

Местоположение, км +		Протяженность, км		Ширина, м		Материал	Год		Техническое состояние
Начало	Конец	Справа	Слева	Справа	Слева		Постройки	Ремонта	
1	2	3	4	5	6	7	8	9	10
нет	нет	-	-	-	-	-	-	-	-

Форма Э–18

Администрация Сабанчинского сельского поселения Яльчикского района Чувашской Республики
(наименование министерства)

(наименование дорожного управления)

Ведомость
наличия и технического состояния съездов (въездов)
на автомобильной дороге ул. Сухая
местного значения на участке км: 0,000 ÷ 0,390 по состоянию на " 27 " мая 2022 г.

Местоположение, км +		Тип покрытия	Направление	Длина, м	Радиусы закругления		Площадь покрытия, $м^2$	Обустройство					Год		Техническое состояние (хор., уд., неуд.)
Справа	Слева				левый	правый		Переходно-скоростные полосы	Труба (есть, нет)	Сигнальные столбики (есть, нет)	Островок безопасности (есть, нет)	Знак 2.4. (есть, нет)	Постройки	Последнего кап. ремонта	
1	2	3	4	5	6	7	8	9	10	11	12	13	14	15	16
0,228	-	Щебень	пер. Михайловский	1,00	1	1	-	нет	нет	нет	нет	нет	н.д.	н.д.	уд.

Форма Э–19

Администрация Сабанчинского сельского поселения Яльчикского района Чувашской Республики
(наименование министерства)

(наименование дорожного управления)

Ведомость
наличия коммуникаций, находящихся в пределах полосы отвода
на автомобильной дороге ул. Сухая
местного значения на участке км: 0,000 ÷ 0,390 по состоянию на " 27 " мая 2022 г.

Местоположение, км +		Место пересечения, км +	Наименование коммуникации	Ведомственная принадлежность	Расстояние от бровки земляного полотна до коммуникаций, м	
Начало	Конец				Справа	Слева
1	2	3	4	5	6	7
0,026	0,055	-	ЛЭП	-	-	1,00
-	-	0,057	ЛЭП	-	-	-
0,090	0,120	-	ЛЭП	-	1,00	-
-	-	0,125	ЛЭП	-	-	-
0,165	0,230	-	ЛЭП	-	-	1,00
-	-	0,245	ЛЭП	-	-	-
0,268	0,330	-	ЛЭП	-	1,00	-
-	-	0,335	ЛЭП	-	-	-

Форма Э–20

Администрация Сабанчинского сельского поселения Яльчикского района Чувашской Республики
(наименование министерства)

(наименование дорожного управления)

Ведомость
размеров полосы отвода
на автомобильной дороге ул. Сухая
местного значения на участке км: 0,000 ÷ 0,390 по состоянию на " 27 " мая 2022 г.

Участок дороги		Протяженность, км	Размер полосы отвода, м		Наименование, номер и дата документа отвода земель	Сведения о натурном закреплении границ полосы отвода
От км +	До км +		Справа от оси дороги	Слева от оси дороги		
1	2	3	4	5	6	7
нет	нет	-	-	-	-	-

Форма Э–21

Администрация Сабанчинского сельского поселения Яльчикского района Чувашской Республики
(наименование министерства)

(наименование дорожного управления)

Сводная ведомость

наличия автомобильных дорог (подъездов) по а/д ул. Сухая (км: 0,000 ÷ 0,390)
местного значения и сооружений на них по состоянию на " 27 " мая 2022 г.

Наименование дороги	Протяженность км			В том числе по типам покрытий (за вычетом дорог, находящихся в ведении городов)													
				усовершенствованные						переходные				низшие		грунтовые	
				асфальтобетонные													
	Всего	Из них находящихся в ведении городов	цементобетонные	горячие	теплые	холодные	ЩМА	щебеночные и гравийные, обработанные вяжущими материалами	мостовые из мозаики и брусчатки	щебеночные	гравийные	покрытия из грунтов и местных материалов обработанных вяжущими материалами	мостовые из булыжного и колотого камня	грунтовые, укрепленные или улучшенные различными материалами	прочие типы покрытия	профилированные	естественные
1	2	3	4	5	6	7	8	9	10	11	12	13	14	15	16	17	18
ул. Сухая	0,390	-	-	-	-	-	-	-	-	0,343	-	-	-	-	-	-	0,047

Мосты (путепроводы), шт/п.м							Тоннели		Трубы, шт/м													Паромные переправы	
	в том числе									в том числе													
Всего	металлические и сталежелезо-бетоные	железо-бетонные	разнородные по материалам	каменные и бетонные	деревянные	наплавные	шт	м	Всего	металлические	металлические гофрированные	железо-бетонные	бетонные	сборный железобетон	каменные	деревянные	кирпичные	асбесто-цементные	полимерно-композитные	пластмассовые	комбини-рованные	всего	в т.ч. с мех. тягой
19	20	21	22	23	24	25	26	27	28	29	30	31	32	33	34	35	36	37	38	39	40	41	42
-	-	-	-	-	-	-	-	-	1/ 6,20	1/ 6,20	-	-	-	-	-	-	-	-	-	-	-	-	-