ООО "Проект-Холдинг"
Ассоциация "Центр объединения проектировщиков «СФЕРА-А»
Регистрационный номер в государственном реестре саморегулируемых организаций
СРО-П-159-06082010

Основная общеобразовательная школа на 108 ученических мест в д. Кашмаши Моргаушского района Чувашской Республики

ПРОЕКТНАЯ ДОКУМЕНТАЦИЯ

Раздел 3. Архитектурные решения

Книга 2. Архитектурные решения котельной

МК №0115300034519000011_241147 - АР2

Том 3.2

Заказчик: Администрация Моргаушского района Чувашской Республики

2019 г.

Взам. инв. №

Подп. и дата

Инв. № подл.

ООО "Проект-Холдинг"
Ассоциация "Центр объединения проектировщиков «СФЕРА-А»
Регистрационный номер в государственном реестре саморегулируемых организаций
СРО-П-159-06082010

Основная общеобразовательная школа на 108 ученических мест в д. Кашмаши Моргаушского района Чувашской Республики

ПРОЕКТНАЯ ДОКУМЕНТАЦИЯ

Раздел 3. Архитектурные решения

Книга 2. Архитектурные решения котельной

МК №0115300034519000011_241147 - АР2

Том 3.2

Заказчик: Администрация Моргаушского района Чувашской Республики

Директор: **Антонов А.А.**

Гл. инженер: **Оривалов Д.В**

2019 г.

Взам. инв. №

Подп. и дата

Инв. № подл.

Состав проектной документации:
Объект:
«Основная общеобразовательная школа на 108 ученических мест в д.Кашмаши Моргаушского района Чувашской Республики».

Номер тома	Обозначение	Наименование	Примечание
1	2	3	4
1	МК №0115300034519000011_241147 – ПЗ	Раздел 1. Пояснительная записка	
2	МК №0115300034519000011_241147 – ПЗУ	Раздел 2. Схема планировочной организации земельного участка.	
3.1	МК №0115300034519000011_241147 – АР1	Раздел 3. Архитектурные решения. Книга 1. Архитектурные решения школы	
3.2	МК №0115300034519000011_241147 – АР2	Раздел 3. Архитектурные решения. Книга 2. Архитектурные решения котельной	
4.1	МК №0115300034519000011_241147 – КР1	Раздел 4. Конструктивные и объемно-планировочные решения. Книга 1. Здание общеобразовательного учреждения.	
4.2	МК №0115300034519000011_241147 – КР2	Раздел 4. Конструктивные и объемно-планировочные решения. Книга 2. Блочно-модульная котельная для проекта «Основная общеобразовательная школа на 108 ученических мест в д.Кашмаши Моргаушского района Чувашской Республики»	
		Раздел 5. Сведения об инженерном оборудовании, о сетях инженерно-технического обеспечения, перечень инженерно-технических мероприятий, содержание технологических решений.	
5.1.1	МК №0115300034519000011_241147 – ИОС1.1	Подраздел 1. Система электроснабжения. Книга 1. Здание общеобразовательного учреждения.	

5.1.2	МК №0115300034519000011_241147 – ИОС1.2	Подраздел 2. Система электроснабжения. Книга 2. Блочно-модульная котельная для проекта «Основная общеобразовательная школа на 108 ученических мест в д.Кашмаши Моргаушского района Чувашской Республики»	
5.1.3	МК №0115300034519000011_241147 – ИОС1.3	Подраздел 1. Система электроснабжения. Книга 3. Очистные сооружения для проекта «Основная общеобразовательная школа на 108 ученических мест в д.Кашмаши Моргаушского района Чувашской Республики»	
5.2	МК №0115300034519000011_241147 – ИОС2	Подраздел 2. Система водоснабжения.	
5.3	МК №0115300034519000011_241147 – ИОС3	Подраздел 3. Система водоотведения.	
5.4	МК №0115300034519000011_241147 – ИОС4.1	Подраздел 4. Отопление, вентиляция и кондиционирование воздуха, тепловые сети	
5.5.1	МК №0115300034519000011_241147 – ИОС5.1	Подраздел 5. Сети связи. Книга 1. Пожарная сигнализация	
5.5.2	МК №0115300034519000011_241147 – ИОС5.2	Подраздел 5. Сети связи. Книга 2. Охранная сигнализация	
5.5.3	МК №0115300034519000011_241147 – ИОС5.3	Подраздел 5. Сети связи. Книга 3. Охранное видеонаблюдение	
5.5.4	МК №0115300034519000011_241147 – ИОС5.4	Подраздел 5. Сети связи. Книга 4. Телефонизация. Локально-вычислительная сеть. Радиофикация. Телевидение.	
5.5.5	МК №0115300034519000011_241147 – ИОС5.5	Подраздел 5. Сети связи. Книга 5. Наружные сети связи	
5.5.6	МК №0115300034519000011_241147 – ИОС5.6	Подраздел 5. Сети связи. Книга 6. Автоматизация системы вентиляции и водоснабжения.	
5.5.7	МК №0115300034519000011_241147 – ИОС5.7	Подраздел 5. Сети связи. Книга 7. Система оповещения и управления эвакуацией.	
5.6	МК №0115300034519000011_241147 – ИОС6	Подраздел 6. Система газоснабжения.	
5.7	МК №0115300034519000011_241147 – ИОС7	Подраздел 7. Технологические решения	

6	МК №0115300034519000011_241147 – ПОС	Раздел 6. Проект организации строительства.	
8	МК №0115300034519000011_241147 – ООС	Раздел 8. Перечень мероприятий по охране окружающей среды.	
9	МК №0115300034519000011_241147 – ПБ	Раздел 9. Мероприятия по обеспечению пожарной безопасности.	
10	МК №0115300034519000011_241147 – ОДИ	Раздел 10. Мероприятия по обеспечению доступа инвалидов.	
10.1	МК №0115300034519000011_241147 – ЭЭ	Раздел 10.1. Мероприятия по обеспечению соблюдения требований энергетической эффективности и требований оснащённости зданий, строений и сооружений приборами учёта используемых энергетических ресурсов.	
10.2	МК №0115300034519000011_241147 – ТБЭ	Раздел 10.2. Требования к обеспечению безопасной эксплуатации объектов капитального строительства.	
11	МК №0115300034519000011_241147 – СМ	Раздел 11. Смета на строительство объекта капитального строительства.	
12	МК №0115300034519000011_241147 – ГОЧС	Раздел 12. Перечень мероприятий по гражданской обороне, мероприятий по предупреждению чрезвычайных ситуаций природного и техногенного характера, мероприятий по противодействию терроризму.	

Содержание раздела 3.

Обозначение	Наименование главы	Примечание
СП	Состав проектной документации	
АР2. С	Содержание раздела 3	
АР2. ПЗ	Текстовая часть:	
	а) Описание и обоснование внешнего и внутреннего вида объекта капитального строительства, его пространственной, планировочной и функциональной организации.	
	б) Обоснование принятых объемно-пространственных и архитектурно-художественных решений, в том числе в части соблюдения предельных параметров разрешенного строительства объекта капитального строительства.	
	в) Описание и обоснование использованных композиционных приемов при оформлении фасадов и интерьеров объекта капитального строительства	
	г) Описание решений по отделке помещений основного, вспомогательного, обслуживающего и технического назначения.	
	д) Описание архитектурных решений, обеспечивающих естественное освещение помещений с постоянным пребыванием людей.	
	е) Описание архитектурно-строительных мероприятий, обеспечивающих защиту помещений от шума, вибрации и другого воздействия.	
	ж) Описание решений по светоограждению объекта, обеспечивающих безопасность эксплуатации (при необходимости).	
	з) Описание решений по декоративно-художественной и цветовой отделке интерьеров - для объектов непроизводственного назначения.	
	Технико-экономические показатели	
АР2. ГЧ	Графическая часть:	
	Лист 1.Цветовое решение фасадов котельной;	
	Лист 2. План котельной, фасад 1-2, Б-А, 2-1, А-Б.	

Согласовано:

Взам. инв. №

Подпись и дата

Инв. № подл.

Изм.	Кол.у	Лист	№док.	Подп.	Дата
ГИП		Оривалов			01.20
Разраб.		Суворов			01.20
Н.контроль		Матросова			01.20

№0115300034519000011_241147-АР2. С

Основная общеобразовательная школа на 108 ученических мест в д. Кашмаши Моргаушского района Чувашской Республики

Стадия	Лист	Листов
П	1	1

ООО «Проект-Холдинг»

ПОЯСНИТЕЛЬНАЯ ЗАПИСКА

«Основная общеобразовательная школа на 108 ученических мест в д. Кашмаши Моргаушского района Чувашской Республики»

а) Описание и обоснование внешнего и внутреннего вида объекта капитального строительства, его пространственной, планировочной и функциональной организации.

В хозяйственной зоне для обслуживания планируемой школы предусмотрена блочно-модульная котельная 300 кВт, предназначена для нагрева теплоносителя (воды) до температуры 95ºС, используемого в системе отопления. Котельная представляет собой транспортабельный модуль размером 3,62×2,45×2,9.

б) Обоснование принятых объемно-пространственных и архитектурно-художественных решений, в том числе в части соблюдения предельных параметров разрешенного строительства объекта капитального строительства.

Котельная выполнена в виде каркасного металлического бокс-модуля, ограждающие конструкции – сэндвич панели с негорючим заполнителем толщиной 50 мм.

Каркас бокс-модуля – прокатная угловая равнополочная сталь, № профиля – 14.

Основание бокс-модуля – прокатная сталь - швеллер, № профиля – 8. Основание бокс-модуля покрыто рифленым стальным листом толщиной 4 мм.

Обрешетка покрытия бокс-модуля - прокатная сталь – профильная труба размером 80х60 мм. Покрытие бокс-модуля – сэндвич панели с негорючим заполнителем толщиной 50 мм.

в) Описание и обоснование использованных композиционных приемов при оформлении фасадов и интерьеров объекта капитального строительства

Хозяйственная зона, на которой расположена блочно-модульная котельная имеет собственный въезд с юго-западной стороны.

Стены- сэндвич панели с негорючим заполнителем толщиной 50 мм.

Колеровку фасадов см. цветовое решение фасадов.

г) Описание решений по отделке помещений основного, вспомогательного, обслуживающего и технического назначения.

Котельная оборудована дверью с системой запоров, исключающих несанкционированное проникновение внутрь посторонних лиц, и одним окном. Приток осуществляется через жалюзийную решетку, вытяжка – через дефлектор, установленный в покрытии котельной.

д) Описание архитектурных решений, обеспечивающих естественное освещение помещений с постоянным пребыванием людей.

Естественное освещение осуществляется через окно 1420х1700.

е) Описание архитектурно-строительных мероприятий, обеспечивающих защиту помещений от шума, вибрации и другого воздействия.

Блочно-модульная котельная выполнена из ограждающих конструкций, обеспечивающих защиту от шума.

Согласовано:

Взам. инв. №

Подпись и дата

Инв. № подл.

Изм.	Кол.уч	Лист	№ док.	Подп.	Дата	№011530003451900001 1_241147-АР2. ПЗ		
ГИП		Оривалов			01.20	Пояснительная записка	Стадия	Лист	Листов
Разраб.		Суворов			01.20		П	1	2
Н. контроль		Матросова			01.20		ООО «Проект-холдинг»		

ж) Описание решений по светоограждению объекта, обеспечивающих безопасность эксплуатации (при необходимости).

Описание решений по светоограждению объекта, обеспечивающих безопасность эксплуатации не требуется.

з) Описание решений по декоративно-художественной и цветовой отделке интерьеров - для объектов непроизводственного назначения.

Отделка выполняется производителем. Котельная поставляется в собранном.

Технико-экономические показатели.

Площадь застройки: 8,87 $м^2$.

Общая площадь: 8,66 м2.

Этажность: 1 этаж.

Количество этажей: 1 этаж

Строительный объем: 25 $м^3$

Архитектурная высота: +3.05 м.

Отметка верха трубы (архитектурная высота): +14.000 м.

Общий вид котельной.

Фасад 1-2

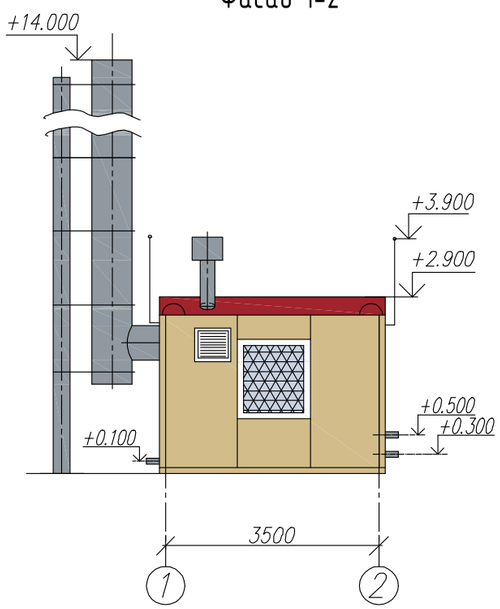

Фасад Б-А

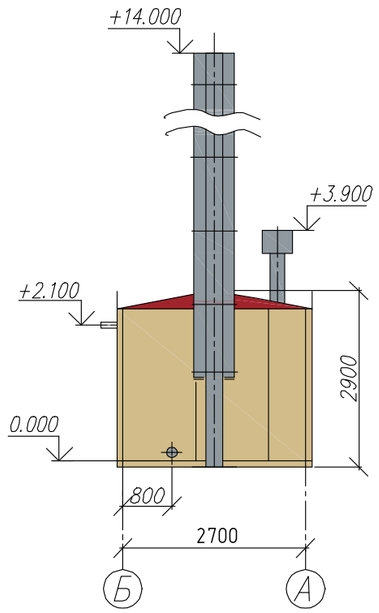

Фасад 2-1

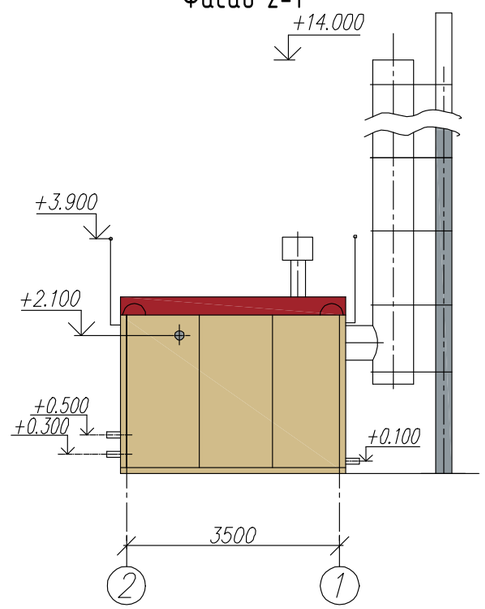

Фасад А-Б

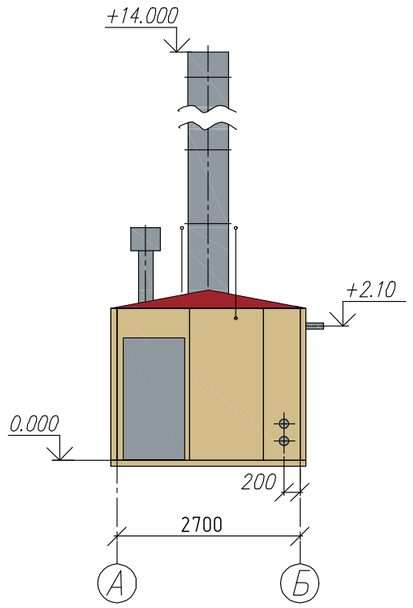

Колер 5 RAL №3002 (красный)

Колер 1 RAL №1001 (бежевый)

Колер 3 RAL №7001 (серый)

Примечание.
1. Котельная выполнена в виде каркасного металлического бокс-модуля.
2. Стены-сэндвич панели с негорючим заполнителем толщиной 50 мм.

Изм.	Кол.уч	Лист	Nдок.	Подпись	Дата	№01153000034519000011_241147- АР2		
						Основная общеобразовательная школа на 108 ученических мест в д.Кашмаши Моргаушского района Чувашской республики		
						Архитектурные решения	Стадия	Лист	Листов
							П	1	
ГИП		Оривалов			01.20				
Разработал		Суворов			01.20	Цветовое решение фасадов котельной	ООО "ПРОЕКТ-ХОЛДИНГ"		
Н.контр.		Матросова			01.20				

Взам.инв.N° | Подпись и дата | Инв.N°подл.

Формат А3

Общий вид котельной.

Фасад 1-2

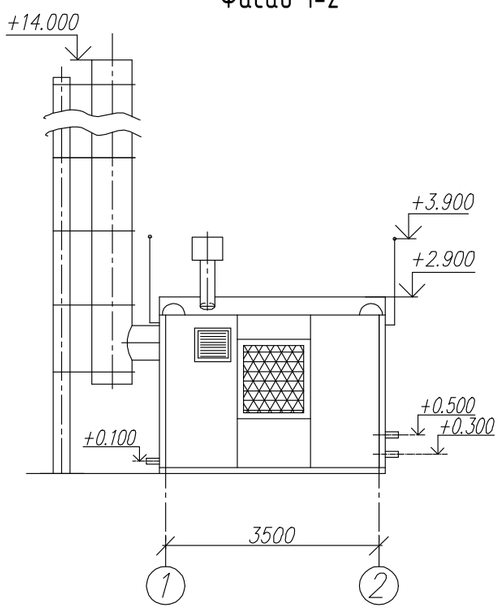

Фасад Б-А

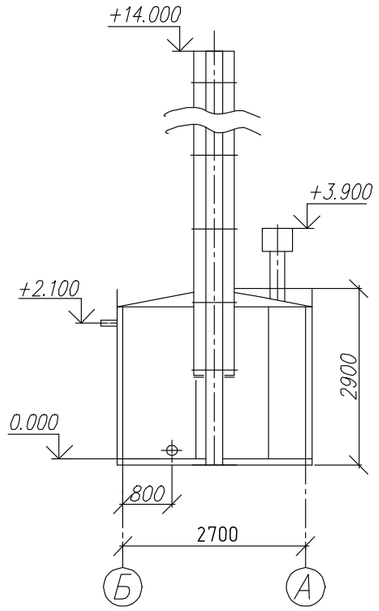

Фасад 2-1

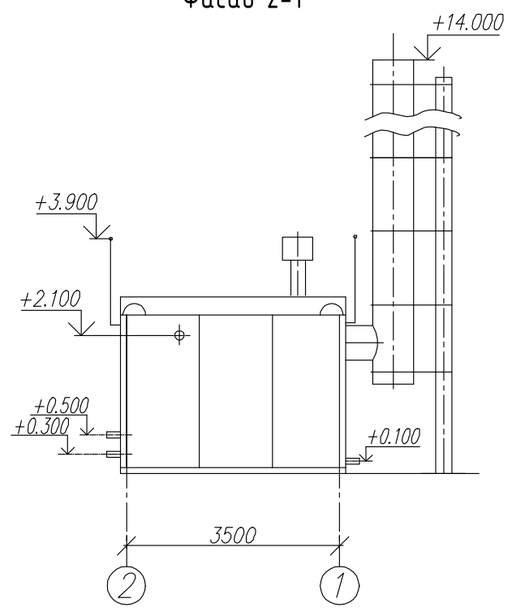

План на отм. 000

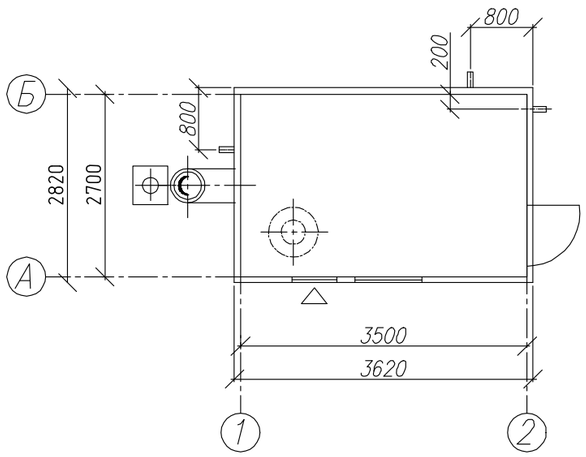

Фасад А-Б

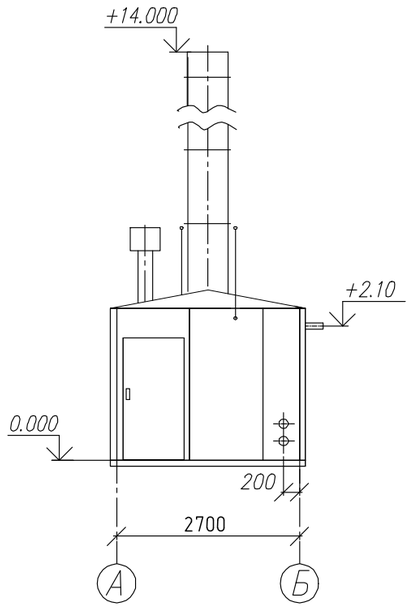

Примечание:
1. Котельная общей мощностью 0,3 МВт.
2. За отм. 0,000 принята отметка чистого пола котельной.
3. Облицовка фасада металлопрофилем

Изм.	Кол.уч	Лист	Nдок.	Подпись	Дата	№01153000034519000011_241147- АР2		
						Основная общеобразовательная школа на 108 ученических мест в д.Кашмаши Моргаушского района Чувашской республики		
						Архитектурные решения	Стадия	Лист	Листов
							П	2	
ГИП		Оривалов			01.20				
Разработал		Суворов			01.20				
Н.контр.		Матросова			01.20	План котельной, фасад 1-2, Б-А, 2-1, А-Б	ООО "ПРОЕКТ-ХОЛДИНГ"		

Взам.инв.N° | Подпись и дата | Инв.N°подл.

Формат А3